Hanke Reki;
14.2.01 /MN;

HELSINKI
SNELLMANINKATU 4-6
(Suomen Pankki)

Kaupunkiarkeologinen kaivaus 1999-2000

Osa 1:
Kaivauskertomus



Syksyinen työkuva S-alueesta otettuna Tuomiokirkon ylätasanteelta. Etualalla 1600-luvun karjapihaa, pressun alla venäläisten isonvihan aikaisen kenttälinnoituksen jäännöksiä. Kuva M. Niukkanen / Museovirasto.

FM Marianna Niukkanen
Museoviraston rakennushistorian osasto
2001

OSA 1: KAIVAUSKERTOMUS

SISÄLLYS

ARKISTO- JA REKISTERITIEDOT
PERUSKARTTAOTE
1. JOHDANTO 1
2. TUTKIMUSKOHTEEN HISTORIALLISTA TAUSTAA 2
3. KENTTÄTYÖMENETELMÄT 5
4. S-ALUE 6
5. N-ALUE 16
6. ESINELÖYDÖT 18
7. LUONNONTIETEELLISET NÄYTTEET JA ANALYYSIT 27
8. YHTEENVETO JA TULKINTA 27
9. LOPPUSANAT 30

OSA 2:

I. Yksikkökuvaukset
II. Rakennekuvaukset
III. Karttaluettelo
IV. Kaivauskarttojen kopiot

OSA 3:

V. Mustavalkonegatiiviluettelo
VI. Diapositiiviluettelo
VII. Löytöluettelot
a) Esinelöydöt
b) Metalliesineet
c) Orgaaniset löydöt
d) Eläinten luut
e) Maaliskuun 2000 kaivauslöydöt
f) Poistetut esineet
VIII. Rakennusfragmenttiluettelo
IX. Maanäyteluettelo
X. Kerppuluettelo
XI. Luettelo dendrokronologisista näytteistä
XII. Heinäkuussa 1999 kaivettujen koekuoppien profiilit

RAPORTIN ERILLISET LIITTEET:

Pentti Zetterberg:	Helsingin Snellmaninkatu 4-6 arkeologisen kaivauksen puurakenteiden iänmääritys, dendrokronologiset ajoitukset FIU3601-3608. Dendrokronologian laboratorion ajoitusseloste 180. Joensuun yliopisto 2000.
Terttu Lempiäinen:	Helsingin Snellmaninkadun (4-6) makrofossiilitutkimukset 1999. Tutkimusraportti. Biodiversiteettiyksikkö, Turun yliopisto.
Auli Tourunen:	Helsinki, Suomen Pankki (Snellmaninkatu 4-6). Osteologinen raportti. Museovirasto, rakennushistorian osasto 2000.
Minna Lampinen:	Nahka-aineiston konservointiraportti *(liitetään mukaan myöhemmin)*
Piia Klaavu:	Metalliesineiden konservointiraportti *(liitetään mukaan myöhemmin)*
Jaana Mellanen:	Liitupiippuaineisto *(liitetään mukaan myöhemmin)*
Tiina Miettinen:	Piirroksia nahka- ja puuesineistä *(vain alkuperäisen raportin liitteenä, MV:RHOA)*

ARKISTO- JA REKISTERITIEDOT

• Kohteen nimi	Helsinki, Snellmaninkatu 4-6
• Kaupunki	Helsinki
• Kaupunginosa, kortteli, tontti	1/29/4-6
• Peruskarttalehti	2034 06
• Peruskoordinaatit	x= 2553 07, y= 6673 58, z= 6,80-9,00 m mpy
• Tutkimuksen laatu	Kaupunkiarkeologinen kaivaus
• Kohteen ajoitus	n. 1640-1810
• Maanomistaja	Suomen Pankki
• Tutkimuslaitos	Museoviraston rakennushistorian osasto
• Kaivauksenjohtaja	FM Marianna Niukkanen
• Kenttätyöaika	23.8.-18.11.1999 ja 6.-14.3.2000
• Tutkitun alueen laajuus	n. 200 m^2
• Tutkimusten kustantaja	Suomen Pankki
• Tutkimuskustannukset	Noin 632 000 mk
• Esinelöydöt	KM 2000002:1-2280
• Rakennusfragmentit	RHO 1223:1-4
• Rahakammioon toimitetut rahat	KM
• Mustavalkonegatiivit	RHOneg 124483:1-349
• Diapositiivit	RHOdia 124484:1-109
• Aikaisemmat tutkimukset	Koekuopat, heinäkuu 1999
• Arkistoitu kirjeenvaihto	Museoviraston kirje ja kustannusarvio Suomen Pankille, Suomen Pankin sitoumus kustannusten korvaamisesta, tilannekatsaus jälkitöihin, dnro 049/302/1999.
• Kaivauskertomuksen sivumäärä	30
• Liitteet	Ks. sisällysluettelo
• Alkuperäisen kaivauskertomuksen säilytyspaikka	Museoviraston rakennushistorian osaston arkisto, Helsinki
• Kaivauskertomuksen kopiot	Helsingin kaupunginmuseo, Suomen Pankki

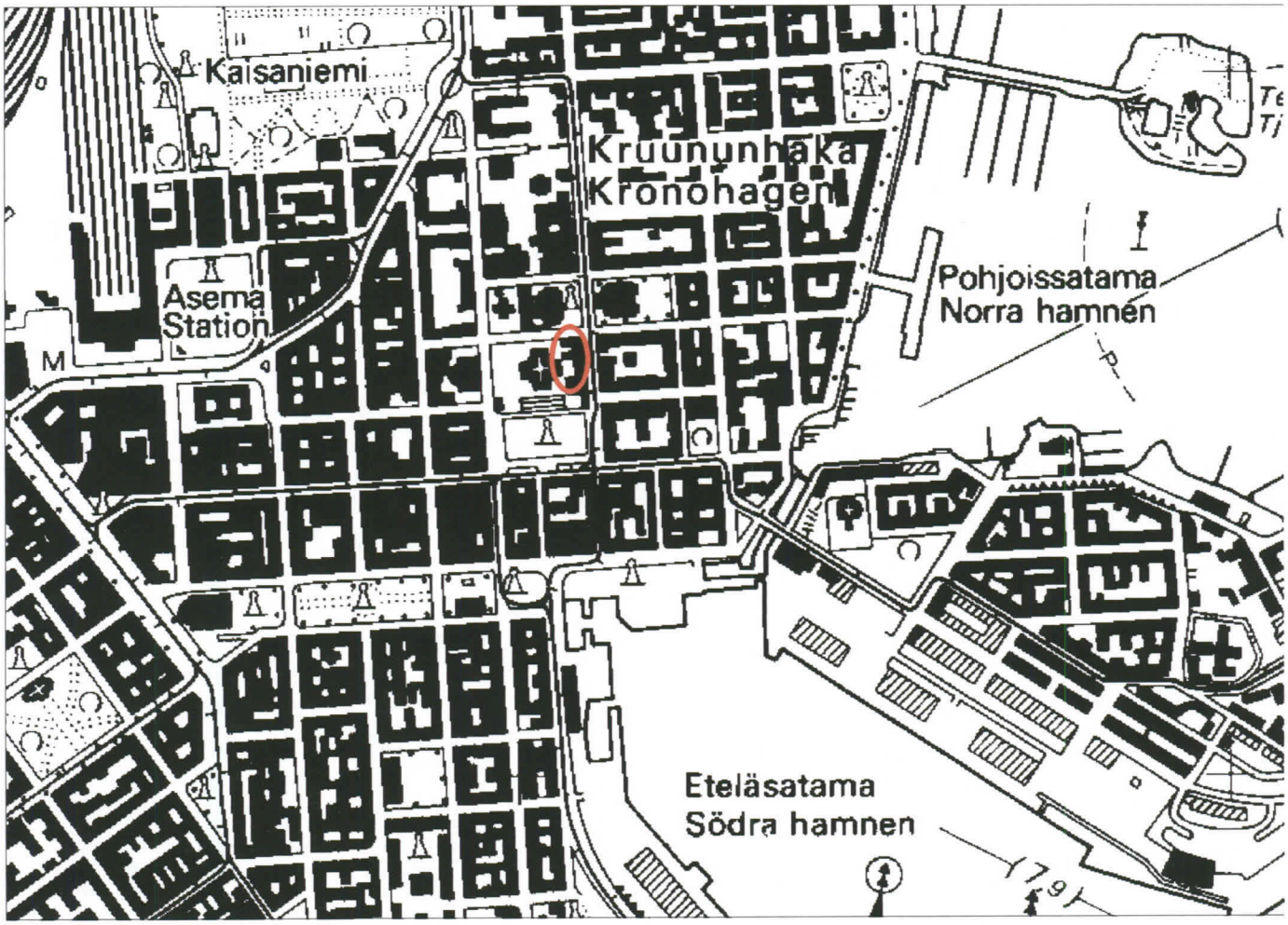

HELSINKI
Ote peruskartasta 2034 06 (Maanmittauslaitoksen PerusCD, versio 96)
MK 1:10 000
Tutkimusalue merkitty

1. JOHDANTO

Helsingin Snellmaninkatu 4-6:n arkeologiset tutkimukset tulivat ajankohtaisiksi Suomen Pankin hankittua omistukseensa Sosiaali- ja terveysministeriön entisen kiinteistön Snellmaninkadun ja Kirkkokadun kulmassa. Kiinteistön käyttöönottoon liittyi mittavia muutossuunnitelmia, mm. maanalaisten tilojen rakentaminen kahdelle sisäpihalle ja rakennusten alle sekä pihojen kattaminen. Museovirasto huomautti lausunnossaan (dnro 049/302/11.8.1999), että maapohja on Vironniemen Helsingin vanhinta asemakaava-aluetta ja että alueella on tehtävä muinaismuistolain 15 §:n mukaisesti arkeologisia kaivauksia ennen rakennustöiden aloittamista eli talvea 2000.

Suomen IP-Tekniikka otti pihoilta maanäytteitä heinäkuussa 1999. Pohjoisen pihan laidoille tehtiin kaivinkoneella kaksi koekuoppaa, jolloin varmistui, että kulttuurikerros ulottui noin kahden metrin syvyyteen silloisesta asfaltoidusta maanpinnasta (ks. profiilipiirrokset liitteenä). Eteläiselle pihalle kaivetun koekuopan seinämät olivat tuhoutuneet, joten siitä ei voitu tehdä arkeologisia havaintoja.

Varsinaiset kaivaukset tehtiin syksyllä 1999 ja ne suoritti Museoviraston rakennushistorian osasto. Asfaltti poistettiin pihoilta 21.-22.8. ja pintatäytemaan koneellinen poisto aloitettiin eteläiseltä pihalta (S-alue) 23.8. Pintamaan poiston valvoi FM Esa Mikkola, joka vastasi osittain myös kaivauksen käynnistämisen käytännön järjestelyistä. Kaivausta johti FM Marianna Niukkanen. Piirtäjänä oli HuK Katja Vuoristo ja tutkimusavustajana fil. yo. Johanna Enqvist. Kaivajina olivat helsinkiläiset arkeologian opiskelijat Susanna Hakkarainen, Tomi Heikkilä, Esa Hämäläinen, Lotta Laiho, Ninni Närväinen, Mika Pekonen, Wesa Perttola, Lotta Raatikainen ja Oula Seitsonen. Kenttätyöt päättyivät 18.11. Sää oli hyvä ja keskimääräistä lämpimämpi koko kenttätyöjakson ajan lukuun ottamatta sateista lokakuun alkua ja viimeisen viikon pakkasia ja lumisateita. S-alue katettiin telttakatoksella lokakuun puolivälissä, mikä rajoitti valokuvaamista. Kenttätöitä jatkettiin reilun viikon ajan 6.-14.3.2000 keväisessä säässä rakennustöiden alettua eteläisellä sisäpihalla kohdassa, jossa oli puurakenteita. Lisäksi talon alla ja kellareissa tehtäviä kaivutöitä seurattiin kesällä 2000 (alkaen 26.6.). Tuolloin ei vastaan kuitenkaan tullut enää mitään dokumentointia vaativaa.

Jälkityöt tehtiin 19.11.2000 alkaen Museoviraston Suomenlinnan toimistossa. Vuoristo vastasi kaivauskarttojen puhtaaksi piirtämisestä ja digitaalisen mittausaineiston käsittelystä sekä osittain muun liitemateriaalin työstämisestä ja Enqvist puolestaan löytöjen puhdistamisesta, järjestämisestä ja luetteloimisesta. Niukkanen laati varsinaisen kaivauskertomuksen osittain virkatyönään. Tiina Miettinen piirsi osan kaivauksissa talletetuista nahka- ja puulöydöistä. Esinekonservoinnista vastasivat konservaattorit Minna Lampinen (nahat) ja Pia Klaavu (metallit) Kansallismuseon konservointilaitokselta. Makrofossiilinäytteet analysoi dos. Terttu Lempiäinen Turun yliopistosta ja dendrokronologiset näytteet puolestaan FT Pentti Zetterberg Joensuun yliopistosta. HuK Auli Tourunen teki osteologisen analyysin kaivauksen eläinluuaineistosta. HuK Jaana Mellanen Helsingin kaupunginmuseosta kävi virkatyönään läpi kaivauksen liitupiippuaineiston.

Suomen Pankki suhtautui kaivauksiin erittäin myönteisesti ja kiinnostuneesti. Pankin yhteyshenkilöinä olivat Simo Heinonen ja Erkki Mäkelä.

2. TUTKIMUSKOHTEEN HISTORIALLISTA TAUSTAA

1600-luku

Kuva 1 a-b



Helsinki siirrettiin nykyiselle paikalleen Vantaanjoen suulta vähitellen 1640-luvun aikana. 1600-luvun puolivälistä on säilynyt kaksi karttaa kaupungin maista **(kuva 1 a-b)**. Kartat eivät ole yksityiskohdiltaan tarkkoja, mutta tutkimusalue on merkitty rakennetuksi/rakennettavaksi. 5.8.1654 tulipalo tuhosi kolme neljännestä kaupungista, mm. kirkon. Vuosina 1695-97 kärsittiin nälänhädästä, kuten koko maassa.

Vanhin tarkka kaupunkimittaus on Lars Forsellin kartta vuodelta 1696, Avanderin renovoima vuonna 1707 **(kuvat 2a-b ja 3)**. Karttaan liittyy luettelo tonttien omistajista ja koosta. Tutkimusalue sijaitsi kaupungin läntisessä eli Kluuvin korttelissa *(Västra kvarteret, Glookwarteret)* Suurelle Rantatielle pohjoiseen vievän Hämeenkadun *(Tawastgatan)* varrella kohdassa, jossa maantie yhtyi kaupungin päätoriin, aivan raatihuoneen takana. Tutkimusalueelle osuvien tonttien välistä kulki itä-länsisuuntainen Eteläinen Suokatu *(Södra Kärrgatan)*, joka johti lännessä kohoavalle Tallinmäelle *(Stallbacken)*, jolle Tuomiokirkko myöhemmin rakennettiin. Karttaan liittyvän omistajaluettelon mukaan tutkimusalueella sijainneilla tonteilla oli seuraavat omistajat:
- tontti 154: Elias Mårtensson (1 695 neliökyynärää).
- tontti 155: Johan Spijk (1 229 neliökyynärää).

Kuva 2 a-b

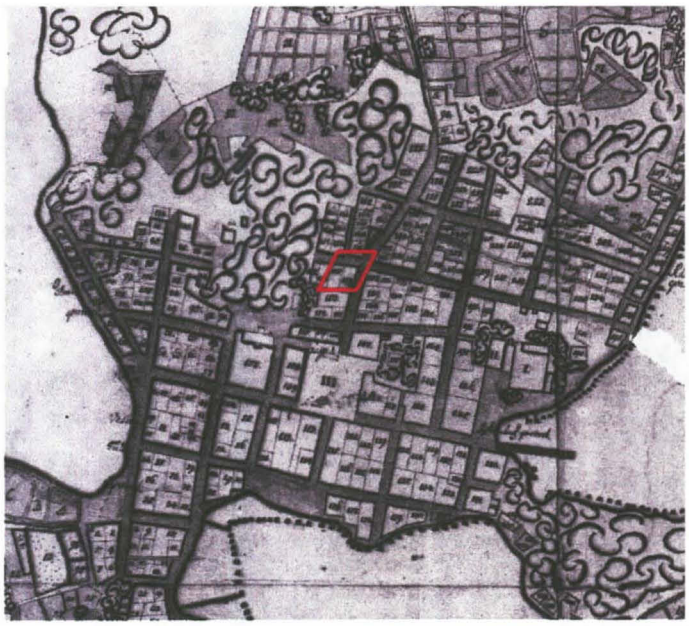

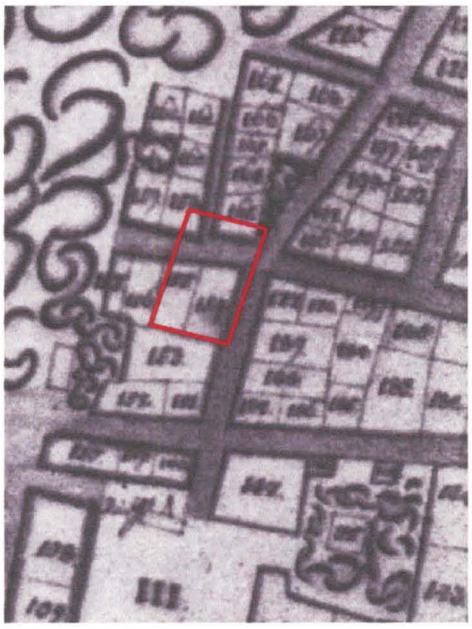

Kuva 3

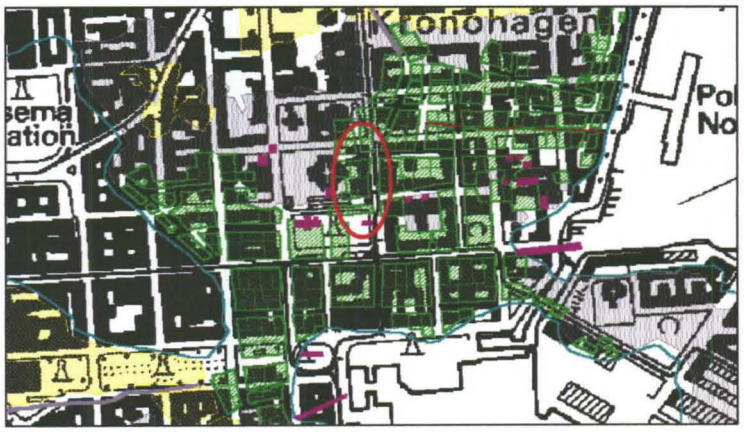

Vuoden 1696/1707 kartta asemoituna nykyiselle peruskartalle (musta). Rakennetut korttelit on kuvattu vihreällä. Tutkimusalue on ympyröity.

1700-luku

Kuva 4

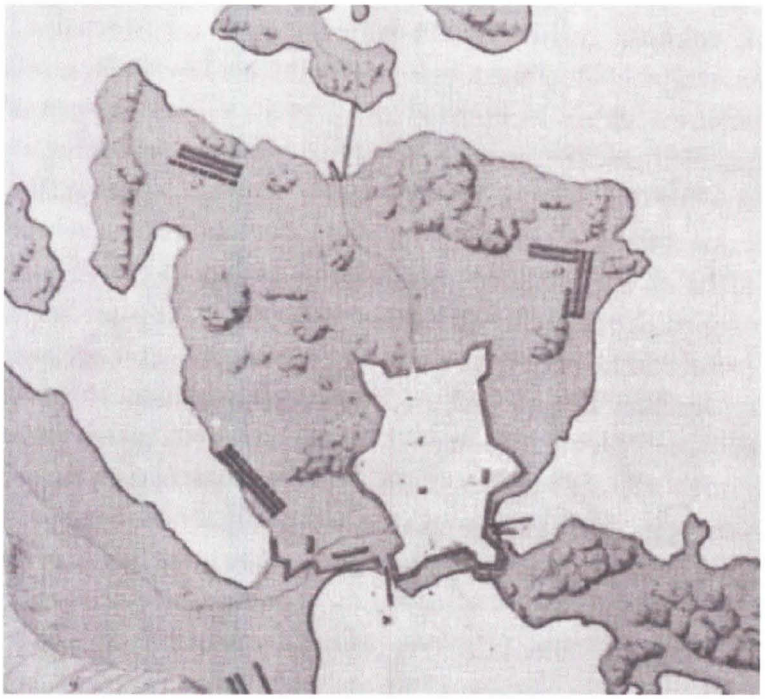

1700-1721 käytiin Venäjän ja Ruotsin välillä suuri Pohjan sota (1714-1721 isoviha). Vuonna 1710 kaupungissa oli ruttoepidemia ja kaksi kolmannesta kaupunkilaisista menehtyi. 10.5.1713 ruotsalaiset joutuivat pakenemaan venäläisiä joukkoja ja sytyttivät Helsingin tuleen lähtiessään. Venäläiset miehittivät kaupungin ja sen asukkaat muuttivat mm. Ruotsiin. Venäläiset pystyttivät Helsingin raunioille väliaikaisen mullasta, hiekasta, turpeesta ja yhteen sidotuista risukimpuista koostuneen kenttälinnoituksen. Linnoituksesta on säilynyt mittaus vuodelta 1721 **(kuva 4)**. Ruotsalaisten palattua Helsinkiin Uudenkaupungin rauhan jälkeen kaupunkialue oli täydellisesti tuhoutunut ja saastainen, ja kadut ja tontit oli mitattava uudelleen. Tämä tapahtui kutakuinkin vanhan asemakaavan mukaisesti. Venäläisten kenttälinnoitus purettiin 1724.

Pikkuvihan aikana 1741-43 Helsinki oli sotaväen majoitus- ja läpikulkupaikkana. Heinäkuussa 1742 venäläiset joukot lähestyivät kaupunkia ja osa asukkaista pakeni Ruotsiin ja maaseudulle. Miehittäjät pitivät kaupunkia hallussaan kesään 1743 saakka. Venäläiset olivat aiheuttaneet kaupungissa vahinkoa: ikkunoita ja ovia oli irrotettu, lattioita, kattoja, ulkorakennuksia ja aitoja oli revitty ja käytetty polttopuuna, kaivoja oli saastutettu ja uuneja pilattu liialla lämmittämisellä. Kaupunkilaiset anoivat kruunulta korvauksia, mutta tutkimustonttien osalta ei niitä tiettävästi anottu.

Pikkuvihan jälkeen tehtiin suunnitelmia Helsingin linnoittamiseksi ja Viaporin rakentaminen aloitettiin 1748. Kruunu lunasti osan niistä tonteista, jotka olivat jäämässä rengasmuurin alle. Vuodelta 1763 on säilynyt ns. Geten kartta **(kuva 5)**, johon on piirretty maalinnoitussuunnitelma suhteessa olemassa olevaan asemakaavaan. Karttaan liittyy luettelo tonttien omistajista. Tutkimusalueen eteläisen sisäpihan paikalla oli tontti 57, josta tiedetään seuraavaa:

Kuva 5

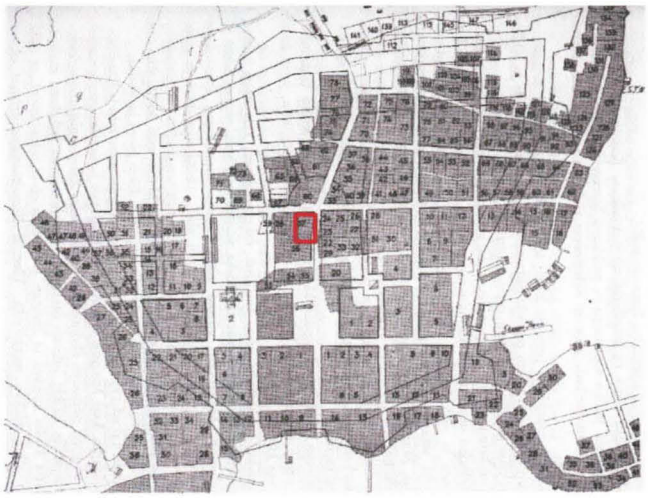

- 25.2.1730 Jacob Hallenius peri talon isältään, joka oli ostanut sen porvari Elias Mårtenssonilta.
- 1763 (Geten kartta) omistajana porvari Jacob Hallenius.
- 1764 tontin koko 3 039 neliökyynärää.
- 1780 tontin koko 2 960 neliökyynärää.
- Seuraava omistaja oli kulta- ja hopeaseppä Sahlberg (3 017 neliökyynärää).
- 1776 omistaja kauppias Alexander August Weurlander (k. 9.8.1940), naimaton.

1800-luku

Venäläiset valloittivat Suomen vuonna 1808. Marraskuun 17. pvä 1808 Helsingin itäinen osa tuhoutui rajussa tulipalossa, joka ei kuitenkaan raivonnut tutkimusalueella. Tulipalo antoi syyn järjestellä asemakaava uudestaan ajan tyylin mukaiseksi, etenkin kun Helsingistä tuli suuriruhtinaskunnan pääkaupunki vuonna 1812. Katuja levennettiin ja keskusta piti rakentaman kokonaan kivestä, minkä takia tontteja pakkolunastettiin.

Tutkimusalueen eteläpuolella olevalla tontilla no. 56 (ns. Neukirckin tontti) sijaitsi 1800-luvun alussa yksikerroksinen puutalo. Tontin omistivat sotatuomari Odengrenin leskirouva ja raatimies Etholén. Osa tontista liitettiin naapuritonttiin vuonna 1814. Tontilla olleet rakennukset purettiin vuonna 1838, minkä jälkeen se oli autiona ja palveli mm. vpk:n varastona. Tontille suunniteltiin tyttökoulua. Lopulta sille rakennettiin postitalon lisärakennus v. 1903 (arkkitehti Jac. Ahrenberg). Rakennus purettiin julkisivua lukuun ottamatta v. 1962.

Kuva 6

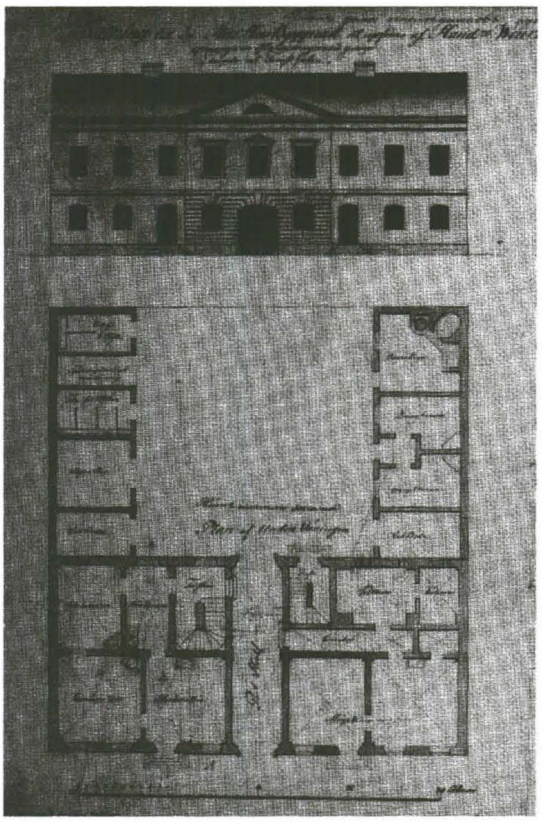

Tutkimusalueelle osuvan tontin no. 57 omisti kauppias Weurlander. Tontilla oli kaksikerroksinen puutalo, joka siirrettiin muualle vuonna 1814. Pehr Granstedtin suunnittelema kivitalo valmistui v. 1815 **(kuva 6)**. Kaksikerroksisessa talossa oli kaksi yksikerroksista siipeä ja pihan perällä puuliiteri. Pohjoista siipeä korotettiin vuonna 1816. Weurlanderin talo siirtyi vuonna 1844 valtiolle ja palveli postikonttorina vuoteen 1857 ja sen jälkeen kenraalikuvernöörin siviilikansliana. Rakennus siipineen purettiin 1891 ja paikalle rakennettiin postitalon laajennus (valmistui 1892, arkkitehti Seb. Gripenberg). Samalla rakennettiin myös sisäpihalla oleva kolmikerroksinen asuinrakennus. Pihan perällä oli talli- ja käymälärakennus, joka purettiin Tuomiokirkon kryptan varauloskäynnin tieltä 1972.

Kortteli ulotettiin uuden asemakaavan myötä entistä pohjoisemmaksi Eteläisen Suokadun päälle ja nykyinen Kirkkokatu muodostettiin. Tuomiokirkon kivinen tukimuuri rakennettiin 1832-35. Kulmatontille rakennettiin kaksikerroksinen postitalo, joka valmistui 1857 (piirt. Lohrmann 1847). Rakennus perustettiin kallioon asti ja sitä korotettiin yhdellä kerroksella v. 1855 (arkkit. Florentin Granholm). Samalla se yhdistettiin vesi- ja viemäriverkkoon ja Kirkkokadun puolelle louhittiin kellarit.

Arkistolähteet:
Berndt Aminoffin tonttihistoriallinen kortisto, Helsingin kaupunginarkisto.

Kirjallisuus:
Helsingin asemakaavahistoriallinen kartasto. Toim. Olof Stenius. Pro Helsingfors -säätiö. Helsinki 1969.
Helsingin kadunnimet. Helsingin kaupungin julkaisuja N:o 24. 1970.
Hornborg, Eirik 1950: "Ajanjakso 1721-1809". Helsingin kaupungin historia II.
Pakarinen, Riitta & Virtanen, Juha 1992: *Nikolainkirkon kortteli*. Entisaikain Helsinki XIII.
Suolahti, Eino E. 1950: "Ensimmäinen Vironniemen Helsinki (1640-1721)". *Helsingin kaupungin historia I.*

3. KENTTÄTYÖMENETELMÄT

Asfaltti ja pintatäytemaa poistettiin koneellisesti noin metrin syvyyteen arkeologien valvonnassa. Varsinainen kaivaus toteutettiin kerros- eli yksikkökaivausmenetelmällä, jonka periaatteen mukaisesti maakerrokset eli yksiköt (Y-tunnus) ja rakenteet (R-tunnus) poistettiin päinvastaisessa järjestyksessä kuin ne olivat muodostuneet dokumentoiden niiden sijainti toisiinsa nähden. Yksiköt ja rakenteet dokumentoitiin erillisille lomakkeille *(liitteet I ja II)*, joihin talletettiin tiedot mm. niiden koostumuksesta, sijainnista ja muista havainnoista. Yksiköt ja rakenteet myös kartoitettiin ja valokuvattiin. Ajoittain piirrettiin myös koostekarttoja samassa tasossa olevista yksiköistä ja rakenteista.

Kaivaukselle luotiin koordinaatisto, jonka peruspiste x=100 ja y=300 sijoitettiin eteläisemmän pihan itäreunalle postin lisärakennuksen kivijalkaan. Koordinaatisto oli likipitäen pääilmansuuntien mukainen sen pohjois-eteläakselin kulkiessa lisärakennuksen länsiseinän suuntaisesti. Korkeuskiintopiste siirrettiin Snellmaninkadun ja Rauhankadun kulmasta (metallipultti Kansallisarkiston itäseinässä 12,79 m mpy) eteläiselle sisäpihalle piharakennuksen pohjoisseinässä olevaan metallipulttiin (9,44 m mpy, kaivauskoordinaatiston mukainen sijainti x=97,842, y=291,046).

Rakenteiden ja yksiköiden mittauksessa ja vaituksessa käytettiin pääasiassa takymetriä, joka asemoitiin eteläpihalla postin lisärakennuksen länsikivijalkaan merkittyyn peruslinjaan (KP1 x=100, y=300, z=9,73; KP2 x=113, y=300, z=9,73). Mittauksissa käytettiin kahta tapaa: perinteistä käsin piirtämistä mittakaavoihin 1:20 ja 1:50, jolloin kartan asemointi koordinaatistoon tehtiin takymetrillä, sekä takymetrimittausta laitteen muistiin. Ensimmäistä tapaa käytettiin lähinnä monimutkaisten rakenteiden yksityiskohtaiseen dokumentointiin, profiilikarttoihin sekä useista rakenteista ja yksiköistä koostuvien tasokarttojen tekemiseen, jälkimmäistä puolestaan yksinkertaisten ja selkeiden rakenteiden ja yksiköiden mittaukseen sekä yleiskarttoihin. Takymetrimittaukset piirrettiin puhtaaksi AutoCad-ohjelmalla ja käsin piirretyt kartat käsin muoville.

Lapioilla kaivettu maa seulottiin 8 tai 11 mm:n seuloilla. Lastoilla kaivettua maata ei seulottu. Käytännössä koko eteläinen piha tutkittiin lastoin maan orgaanisuuden ja runsaiden löytöjen vuoksi. Pohjoisen pihan hiekkaiset tiekerrokset tutkittiin lähinnä lapioilla ja seuloen. Orgaanisista maayksiköistä otettiin litran suuruiset maanäytteet.

Esinelöydöt talletettiin yksiköittäin. Tärkeimpien (ajoittavien) löytöjen kolmiulotteinen sijainti kartoitettiin lisäksi takymetrillä. Pintatäytemaan ja viemärikaivantojen täytemaan löytöjä ei talletettu lainkaan. Tuoreimpien löytöyhteyksien (1700-luvun loppu, 1800-luku) löydöt talletettiin kentällä, mutta jälkityövaiheessa niistä säilytettiin vain esimerkkejä. Pois heitetyt löydöt on kuitenkin listattu kursorisesti ylös *(ks. liite)*. Samaten rautaesineitä karsittiin jälkityövaiheessa konservointiongelmien vuoksi, mutta poistetut on listattu *(ks. liite)*. Esinelöydöt luetteloitiin Access-tietokantaohjelmalla. KM-numeroituja löytöluetteloita on viisi: varsinaiset esinelöydöt, metalliesineet, orgaaniset löydöt, eläinten luut sekä maaliskuun 2000 kaivauksen löydöt. Niiden alanumerointi on juokseva. Osa nahka- ja puuesineistä on piirretty ennen konservointia. Rakennusfragmenteista on lisäksi erillinen luettelo.

Kaivausta dokumentoitiin mustavalko-, dia- ja väripaperivalokuvin (jälkimmäisiä ei ole arkistoitu lainkaan ja dioja vain valikoidusti). Loka- ja marraskuinen pimeys haittasivat jonkin verran valokuvaamista varsinkin katetulla S-alueella.

4. S-ALUE

Yleistä

Kaivaus aloitettiin eteläiseltä pihalta, joka nimettiin S-alueeksi. Asfaltin [Y0] alla oli täytehiekkaa [Y1-4] noin metrin paksuudelta, kellarien [R2] sisäpuolella oli täytteenä myös kiviä ja tiiliä. Hiekka poistettiin kaivinkoneella arkeologien valvonnassa. Kulttuurikerroksen pinta oli helposti erotettavissa täytemaasta sen tummuuden, tiiviyden ja kosteuden vuoksi. Alueella risteili useita keraamisia viemäriputkia ja metallisia vesijohtoja. Ne sijaitsivat pääasiassa kulttuurikerroksen pinnassa tai sen yläpuolella, ja ne purettiin vähitellen pois lukuun ottamatta alueen poikki pohjois-eteläsuunnassa syvällä kulkenutta putkea [R4a], joka jakoi alueen kahteen puoliskoon. Puoliskoista läntinen kaivettiin ensiksi pohjaan. Arkeologisesti kaivettavan kerrostuman paksuus oli noin 1 metri. Perusmaan pinta oli korkeudella n. 7,00 m mpy.

Kaivausalue avattiin noin kahden metrin etäisyydelle rakennusten seinistä. Sitä lähemmäs avattaessa olisi syntynyt perustusten sortumisvaara, sitä paitsi seinänvierustat olivat joka tapauksessa tuhoutuneet aiemmin. Kaivausalue rajautui lännessä 1890-luvulla rakennetun ja 1970-luvulla puretun tallin massiiviseen kivijalkaan [R1]. Sen länsipuolelle ei voitu mennä Tuomiokirkon tukimuurin sortumisvaaran vuoksi.

1800-luvun rakennusten kiviperustuksia

Kuva 7



Alueen pohjoisosasta paljastuivat paikalla olleen ns. Weurlanderin kivitalon (rak. 1814-15) pohjoisen pihasiiven kellarin luonnonkivistä muuratut perustukset [R2], jotka olivat säilyneet n. 1,4 metrin korkeudelle *(kartat 2-5)* **(kuva 7)**. Rakennuksesta on säilynyt Pehr Granstedtin suunnitelmapiirustukset. Siipeä korotettiin v. 1816, jolloin sen pohjakerroksessa sijaitsi kaksi leivintupaa ja sauna. Rakennus purettiin heinäkuussa 1891 postitalon laajennusosan tieltä. Kivet oli lohkottu tasapintaisiksi, ja niiden välissä oli pienempää kiveä ja runsaasti kalkkilaastia. Perustuksiin liittyi hieman vinottainen tiilinen rakenne [R3], joka oli ilmeisesti nuoremmassa rakennusvaiheessa tehty lisäys. Kaivausalueelle osuivat kolmen huonetilan [lännestä itään R2a, b-c, d] eteläosat, joista keskimmäiseen vei alas laakakivistä tehdyt portaat, joissa oli kolme askelmaa. Läntisimmän huonetilan eteläseinässä oli umpeen muurattu kapea valoaukko tai tuuletusluukku. Kellarin sisäpuolella oli jäännöksiä käytön aikaisesta kulttuurikerroksesta, joka sisälsi mm. runsaasti kalansuomuja sekä 1800-luvun esinelöytöjä kuten pullolasia ja fajanssia, joista talletettiin näytteitä. Rakennuksen sisäpuoliset, kellaria vanhemmat maakerrokset olivat täysin tuhoutuneet, sillä vanhat kulttuurikerrokset oli kaivettu rakentamisen yhteydessä pois ja paikalle oli tuotu hienoa hiekkaa, jota oli myös muuratun rakenteen alla. Perustusten ulkopuolelle oli pakattu tiiviisti savea [Y19]. Rakennuksen sisäpuolta ei tutkittu kokonaisuudessaan pohjaan, vaan sinne tehtiin kaksi pientä koealuetta, jotka tutkittiin pohjasaveen saakka. (Kellarin [R2] sisäpuoliset yksiköt: [Y16, Y17, Y26, Y27, Y28, Y37, Y41, Y42, Y43, Y44, Y92]; ks. yksikkökuvaukset liitteessä I).

S-alue rajoittui lännessä pohjois-eteläsuuntaiseen kiviperustukseen [R1]. Perustus on kuulunut postitalon laajennusosan pihan länsireunalla sijainneeseen talli- ja käymälärakennukseen, joka

rakennettiin vuonna 1892 ja purettiin 1972 Tuomiokirkon kryptan palo-oven tieltä. Perustus oli koottu suurista lohkotuista kivistä, joiden välissä oli hiukan laastia. Perusmaahan asti kulttuurikerrosten läpi kaivettu perustusoja [Y20] oli täytetty laasti- ja tiilimurskalla [Y21], jonka päälle kiviperustus oli rakennettu. Perustuksen läpi oli vedetty keraamisia viemäriputkia ja metallinen vesijohto, joista ainakin osa oli tehty perustuksen rakentamisen yhteydessä. Tallista on säilynyt Seb. Gripenbergin suunnitelmapiirustukset vuodelta 1891 sekä myöhempiä piirustuksia. Perustuksen sisäpuolta ei voitu tutkia. Rakenteeseen ei liittynyt esinelöytöjä.

Piha-alue

Em. kellareiden itä- ja eteläpuolelle jäi noin 8 x 9 metrin laajuinen yhtenäinen tasokaivausalue. Alueelta paljastui täytehiekan alta hyvin tumma, tiivis, kostea ja orgaaninen, runsaasti puulastua sisältänyt kulttuurikerros [Y5], jonka erottaminen täytehiekasta oli helppoa. Kerroksen löydöt ajoittuivat 1700-luvun puoliväliä vanhemmiksi, joten vaikuttaa siltä, että pihalta on kuorittu päällimmäiset kulttuurikerrokset pois 1800-luvun loppupuolella tai 1900-luvulla.

Kerros [Y5] jaettiin löytöjen talletustarkkuuden parantamiseksi sekä vertikaalisesti että horisontaalisesti pienempiin alueisiin [Y5a-l], jotka rajautuivat putkiin tai rakenteisiin *(kartta 6)*. Kerros oli puolisen metriä paksu ja hyvin tiivis ja homogeeninen. Kerrokset [Y5a], [Y5b], [Y5c], [Y5d], [Y5g] olivat rakennetta [R6] (ks. edelle) nuorempia, ts. 1710-luvun jälkeen muodostuneita, ja [Y5h], [Y5i], [Y5j], [Y5k] ja [Y5l] puolestaan sitä vanhempia, lähinnä 1600-luvun loppupuolelta. On kuitenkin otettava huomioon, että kerrosten seuraaminen oli kaivettaessa hankalaa ja joidenkin [Y5]:stä talletettujen esinelöytöjen tarkenne saattaa sen vuoksi olla virheellinen. Puulastukerroksen [Y5] sisällä oli useampia hiekka-, savi- ja sorakerroksia [Y30], [Y33], [Y38], [Y39], [Y45] ja [Y53], jotka olivat niin paikallisia ja rikkonaisia, ettei niiden suhdetta esim. ympäröiviin rakenteisiin kyetty tarkasti selvittämään. Kerrostumien stratigrafiset suhteet erottuvat parhaiten profiilikartassa 40. Edellä mainitut kerrostumat liittynevät jonkinlaiseen pihaalueeseen.

Kuva 8

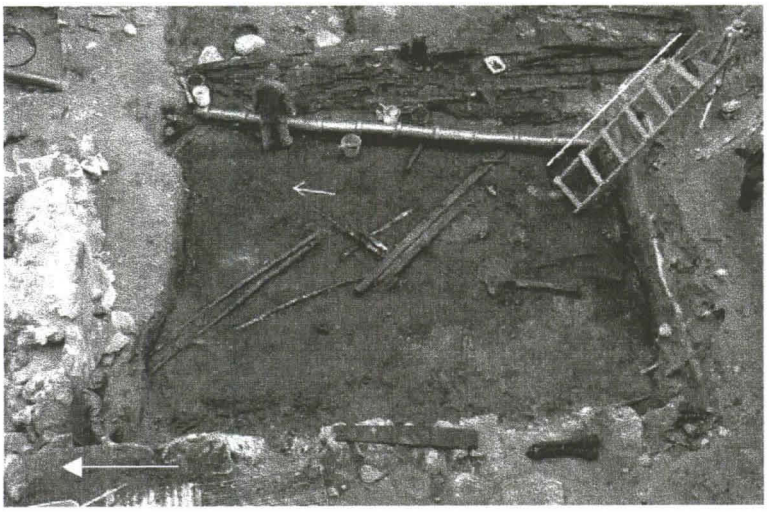

Orgaaninen, karjapihaan liittynyt kerros [Y70] ja kulkusiltana toiminut vinottainen hirsipari [R25]. Kuvan yläosassa [R6].

Näiden kerrosten alla alkoi [R23]:n (ks. edelle) länsipuolella ehjempi ja selkeämpi stratigrafia. Puulastukerrosten [Y5k] ja [Y5l] alta paljastui erittäin orgaaninen maakerros [Y69], joka sisälsi puulastuja, kuusenhavuja, oksia, risuja, tuohta ja irtohirsiä. Kerroksessa oli runsaasti löytöjä, kuten punasavikeramiikkaa, fajanssia, ikkunalasia, liitupiippuja, kuonaa, nahkaa ja luita. Kerroksessa oli 2-3 mahdollista nuotionpohjaa [Y65a-b] ja [Y68], joissa oli hiiltynyttä puuta ja palaneita kiviä sekä muutama luu *(kartta 30)*. Kerroksen alla oli vielä orgaanisempi kerros [Y70] **(kuva 8)**, jossa oli rahkasammalta [Y66], lantaa, kuusenhavuja, tuohta, risuja, puutavaraa sekä erikoisuutena kymmeniä karjan ruokintaan ja kuivikkeina käytettyjä lehdesnippuja eli kerppuja, joista osa oli syötyjä. Kerrostumasta löytyi erittäin runsaasti 1600-luvun jälkipuoliskolle ajoittuvia esinelöytöjä, mm. kullattu nuppineula. Orgaaninen puu- ja nahka-aines oli poikkeuksellisen hyvin säilynyttä. Kerros tulkittiin rakennukseen [R23] liittyneeksi karjapihaksi. Kerroksessa oli myös [R25], navetanpohjan ja karjapihan välinen kulkusilta *(kartta 31)*. Edellä mainittujen ker-

rosten pinta oli hyvin kumpareinen, minkä vuoksi niiden kaivaminen yksiköittäin oli jonkin verran hankalaa.

[Y70]:n alta tuli esille hyvin tiivis ja "tuoreen oloinen" puulastukerros [Y77]+[Y114], jossa oli oksia, tuohta, kaarnaa ja sikin sokin ohuehkoja koivun- ja kuusenrunkoja *(kartta 32)* sekä edelleen runsaasti 1600-luvun esinelöytöjä kuten punasavikeramiikkaa, fajanssia, kivitavaraa, majolikaa, keraamisia pelinappuloita, kaakelin paloja, ikkuna- ja astialasia, liitupiippuja, piitä, nahkaa, puuesineitä ja luita. Vaikuttaa siltä, että kaikenlaista jätettä on estoitta heitetty pihalle. Sen alla oli ohut tumma, nokinen ja sitkeähkö kerros [Y83] *(kartta 34)*, joka oli pääasiassa lantaa. Kerros oli melko vähälöytöinen ja siinä oli edelleen puutavaraa. Sen alla oli kerros [Y88] *(kartta 35)*, joka oli oikeastaan noen värjäämää perusmaan pintaa. Ilmeisesti alue on kulotettu ennen sen ottamista rakentamiskäyttöön. Perusmaa [Y92] oli tiivistä, kosteaa hiekkaa, ja sen pinta oli kumpareinen ja täynnä kuoppia *(kartta 36)*. Hiekkaan oli kaivettu pohjois-eteläsuuntainen oja [Y84] luultavasti alueen kuivattamiseksi *(kartat 34, 38 ja 40)* **(kuvat 9 ja 10)**.

Kuva 9

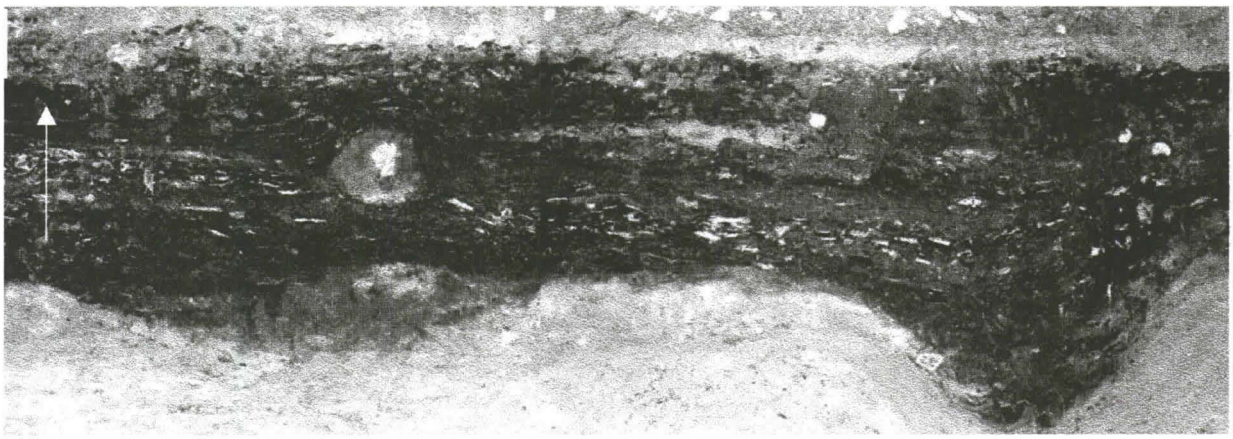

S-alueen pohjoisprofiilia, jossa näkyy tiivistä puulastukerrosta, lantakerroksia ja poikki sahattu hirsi. Oikeassa reunassa ojan [Y84] poikkileikkaus.

Kuva 10



Katettu S-alue. Putken [R4a] länsipuoli on kaivettu pohjaan ja putken vasemmalla puolella erottu perushiekkaan kaivettu oja (Y84). Putken oikealla puolella uuninpohja [R18].

Kiukaan pohja ja puurakennuksen jäännöksiä

S-alueen ylimmistä kerrostumista löytyi jonkin verran rakenteita, joiden funktio ja yhteys toisiinsa jäivät kuitenkin epäselväksi, sillä välissä oli mm. viemärikaivantojen tuhoamia alueita. Heti pintatäytehiekan alta, [Y5]:n pinnasta löytyi mm. jonkinlaisen uunin tai kiukaan pohjan jäännökseksi tulkittu palaneiden kivien, tiilenkappaleiden ja hiilensekaisen maan alue [R8] *(kartat 7 ja 8)*. Sen länsipuolelta löytyi muutamien pohjois-eteläsuuntaisten hirsien jäännöksiä [R7], [R12] ja [R13] *(kartat 11 ja 12)*. Parhaiten säilynyt hirsi [R7] oli asetettu kiven varaan ja sen alla oli vana vaaleaa hiekkaa, joten kysymys oli luultavasti rakennuksen seinästä. Muista seinistä ei kuitenkaan löytynyt jäännöksiä. Hirsiin liittyi myös löyhästi aseteltua mukulakiveystä [R11]. Weurlanderin talon pihan perällä oli palovakuutuskartan mukaan puuliiteri 1800-luvun alkupuolella ja on mahdollista, että rakenteet liittyivät siihen (tai olivat jonkin verran vanhempia).

R6; venäläisten isonvihan aikainen kenttälinnoitus

S-alueelta löytyi kaksi merkittävää rakennetta. Toinen niistä oli suuri, pohjois-eteläsuuntainen hirsistä ja puunrungoista koottu merkillinen rakennelma [R6] *(kartat 15-19, 27)* **(kuva 11)**. Rakenteen pituus kaivausalueella oli lähes 11 metriä. Sen pohjoisosa oli kellarinperustuksen [R2] ja eteläosa muiden kaivantojen tuhoama, joten rakenteen koko pituus ei ole tiedossa.

Kuvat 11-12



[R6]:n ylin taso kuvattuna kaakosta. Rakenteen oikealla puolella tuohilevyistä koottua tasoa [R16].

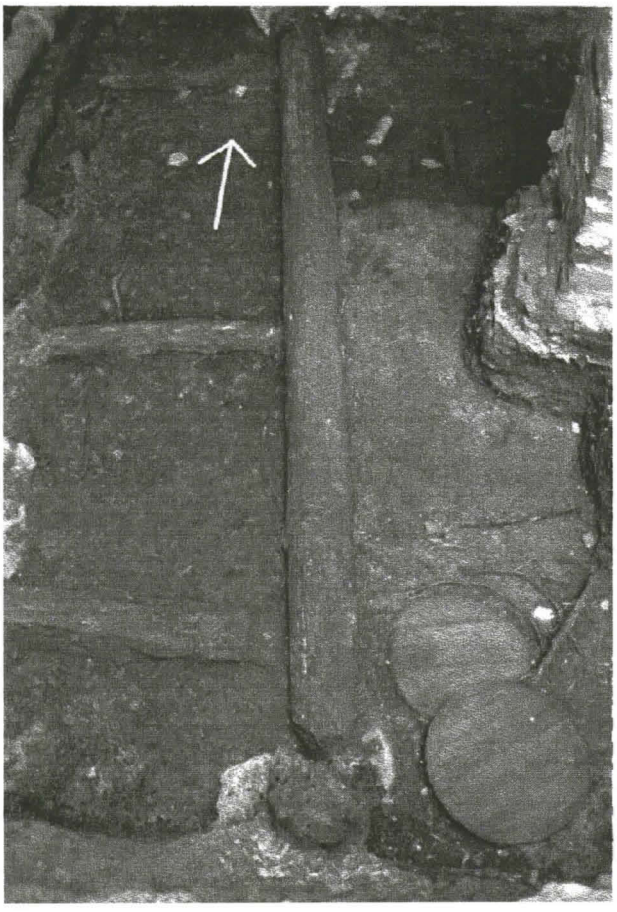

[R6]:n alin taso ja sen oikealla puolella tynnyrin pohja ja kansi kerroksessa [Y78]. Kuvattu etelästä.

Rakennelma koostui kuoppiin pystytetyistä jykevistä puupaaluista (halk. n. 25-30 cm) ja niiden väliin varhopatsastekniikalla asetetuista pitkittäisistä, noin neljän metrin pituisista hirsistä, rakennelman länsipuolelle kootusta pitkittäisestä ja poikittaisesta sekalaisesta puutavarasta sekä

sen itäpuolella olevasta tuohilevyin katetusta tasosta. Rakenteesta otetusta kuudesta dendronäytteestä puolet oli mäntyä, puolet kuusta.

Rakennelma purettiin ja dokumentoitiin neljässä tasossa. Ensimmäisessä tasossa *(kartta 15)* oli runsaasti sekalaista, lähinnä pohjois-eteläsuuntaista puutavaraa kuten ohuehkoja männyn- ja koivunrunkoja, riukuja ja laudanpätkiä, jota oli kasattu valliksi hirsiseinämän länsipuolelle. Puutavara oli varsin lahoa ja sen vuoksi kasaan painunutta. Joukossa oli jonkin verran puuta, joka oli aseteltu poikittain (itä-länsisuuntaisesti) pitkittäisen puutavaran joukkoon. Lisäksi puutavaran seassa oli muutamia pieniä (halk. n. 4-5 cm), maahan iskettyjä puupaaluja erityisesti rakennelman reunoilla. Niiden tarkoituksena oli mahdollisesti pitää puutavarakasaa paikoillaan.

Kaivausalueen eteläosassa oli suurista, suorakulmaisista tuohilevyistä levitelty taso [R16], joka oli asetettu suoraan hirsiseinämää vasten sen itäpuolelle *(kartat 15 ja 42)* **(kuva 11)**. Levyjä oli useammassa, ehkä 2-3 kerroksessa. Tuohitaso ulottui myös maaliskuussa 2000 avatulle eteläiselle laajennusalueelle. Pohjoisempana ei tuohitasoa ollut, ainakaan enää, paitsi joitakin levyjä rakenteen säilyneen osan pohjoispään itäpuolella *(kartat 21 ja 40)*. Eteläinen, yhtenäinen tuohitaso rajoittui navetanpohjan [R23c] yläpuoliselle alueelle (ks. edelle), ja saattaa olla, että se oli asetettu peittämään paikalla ollutta lantapohjaista tunkiota. Pohjoisessa olleet tuohilevyt sijaitsivat puolestaan asuintuvan [R23a] lattiatason [Y71] päällä.

Toisessa tasossa tuli esiin pohjois-eteläsuuntaisia runkoja hirsiseinämän länsipuolelta sekä pystypaalujen tukena olleita kiviä *(kartta 16)*. Kolmannessa tasossa oli lisää pitkittäisiä runkoja sekä suurempia tukikiviä *(kartta 17)*. Alimmassa tasossa oli puolestaan poikittaisia itä-länsisuuntaisia paksuhkoja runkoja vajaan kahden metrin välein aseteltuina *(kartta 18)* **(kuva 12)**. Niiden toinen itäpää oli kiinni hirsiseinämässä. Viemäriputki [R4a] ja sen vierellä kulkeva rautainen vesijohtoputki olivat katkaisseet rungot. Yhdestä rungosta otettua dendronäytettä ei voitu ajoittaa. Rakennelma jatkui vielä etelämmäs noin kahden metrin matkalta alueella, joka tutkittiin maaliskuussa 2000 *(kartta 27)*. Talvisista olosuhteista johtuen osuus tuli heikommin dokumentoitua.

Kuva 13

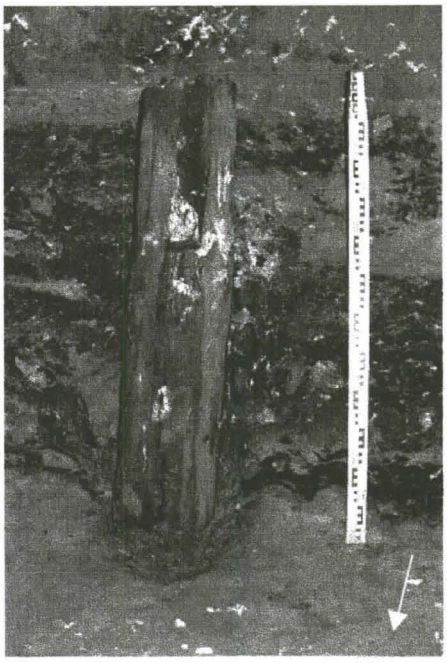

Rakennelmaan liittyi kaikkiaan neljä jykevää pystypaalua. Pohjoisimmasta oli säilynyt vain tyvi. Se oli poikkileikkaukseltaan nelikulmainen, ja se vaikutti olevan tehty rakennuksen piilutusta hirrestä. Siitä kolmisen metriä etelään oli pyöreä paalupari. Eteläisempi paalu oli erittäin hyvin säilynyt, pohjoisempi huonommin, mutta siitä saatiin kuitenkin dendroajoitus *kaadettu välillä 1684-1694.* Neljästä paalusta eteläisin (n. 4 metriä edellisistä etelään) oli jykevin ja sen säilynyt pituus oli n. 120 cm. Paalu oli asetettu maahan yli puolen metrin syvyydelle *(kartat 19 ja 42)* **(kuva 13)**. Dendroajoitus *kaadettu talvikaudella 1702-03.* Ainoastaan eteläisimmän paalun päätä oli veistetty hiukan teräväksi; muut oli sahattu suoraan poikki. Kussakin paalussa oli poikittaisia hirsiä varten tehty nelikulmainen loveus, joka esim. eteläisimmässä paalussa alkoi n. 80 cm:n korkeudelta. Loveus oli kussakin paalussa vain yhdellä puolella. Paaluja oli tuettu erikokoisilla kivillä. Paalujen lähistöllä, niiden länsipuolella dokumentoidut sekoittuneet hiekkakerrokset [Y32] ja [Y99] lienevät peräisin paaluja varten kaivetuista kuopista.

Paalujen välissä olevat hirret oli asetettu niissä oleviin loveuksiin; kysymyksessä oli siis ns. varhopatsastekniikka. Hirsien pituus oli noin neljä metriä. Kaivausalueella oli jäännöksiä kol-

mesta pitkittäishirsijaksosta. Pohjoisimmassa jaksossa oli jäännöksiä kahdesta päällekkäisestä, nelikulmaiseksi piilutusta hirrestä. Hirret olivat varsin lahoja, eikä alemmasta otettua ajoitusnäytettä voitu määrittää. Keskimmäisen jakson hirret olivat kovaa puuta, ja kolme alinta hirttä oli säilynyt. Niistä kaksi ylintä oli nelikulmaisiksi piiluttuja ja alin poikkileikkaukseltaan pyöreä. Ylin hirsi oli hiiltynyt putkikaivanto [Y8]:n kohdalta - sitä on mahdollisesti poltettu kaivannon tekovaiheessa tai vaihtoehtoisesti rakennelmaa on poltettu jo aiemmin esim. sitä purettaessa. Alimmasta hirrestä saatiin dendroajoitus *kaadettu talvikaudella 1683-84.* Ylimmästä hirrestä otettua näytettä ei pystytty ajoittamaan. Eteläisin hirsijakso ulottui maaliskuussa 2000 avatulle laajennusalueelle. Hirsiä oli säilynyt kaksi kerrosta. Ylempi hirsi oli nelikulmaiseksi piiluttu. Sen pohjoispäätä oli viistetty ja se oli todennäköisesti osunut eteläisimpään pystypaaluun (tätä ei voitu todentaa, sillä paalu oli poistettu jo syksyllä). Hirren poikki kulki putkikaivanto, ja hirsi oli kaivannon kohdalta hiiltynyt. Sen alla oli poikkileikkaukseltaan pyöreä hirsi, joka oli myöskin vaurioitunut putkikaivannon kohdalta. Eteläisimmän jakson eteläpää oli erilaisten kaivantojen tuhoama.

Rakenteen päältä ja puutavaran joukosta tuli jonkin verran esinelöytöjä, kuten vihreää ikkunalasia, lyijylasitettua, osin bolus-koristeltua punasavikeramiikkaa, fajanssia, liitupiipun varsia ja pesiä, muutama epämääräinen suuri rautamöykky, nahkakenkien kappaleita sekä eläinten luita. Ajoittavimpia esineitä ovat liitupiippujen pesät ja fajanssiastioiden palat. Löydöt ajoittuvat 1700-luvun alkupuolelle. Rakenteen ulkopuolisten yksiköiden liittyminen rakenteeseen oli vaikea todentaa, lähinnä ympäröivien puulastukerrosten homogeenisuuden vuoksi. Rakenteen itä- ja länsipuolella ja päällä olevat puulastukerrokset [Y5a], [Y5b], [Y5c], [Y5d] ja [Y5g] olivat kuitenkin sen käytön aikaisia tai sitä nuorempia. Kerroksissa oli runsaasti nahkakenkien osia ja muita nahankappaleita, tuohipunoksinen verkonpaino, pari metallinappia, huonokuntoinen hopearaha (1700-luvulta?), runsaasti eläinten luita, ikkunalasia (osa retusoitua), runsaasti punasavikeramiikkaa, fajanssia ja majolikaksi tulkittua (sisäpuolelta tina- ja ulkopuolelta lyijylasitettua) keramiikkaa sekä liitupiippujen osia. Rakenne oli perustettu kerroksen [Y5h] päälle. Siitä löytyi kolme palaa epätavallista, lasittamatonta nokista punasavikeramiikkaa (KM 2000002:260). Palat ovat todennäköisesti kahdesta eri astiasta. Sisäpinnoilla on dreijausjälkiä, ulkopinnat on siloitettu hankaamalla. Yhdessä palassa on ulkopinnalla mahdollisesti mustaa savilietettä. Savimassa on harmaata ja karkeaa. Kysymyksessä on mahdollisesti ns. slaavilainen keramiikka, jota on löydetty viime vuosina Itä-Suomesta 1700-luvun löytöyhteyksistä (mm. Polvijärven Sotkumasta).

Kuva 14

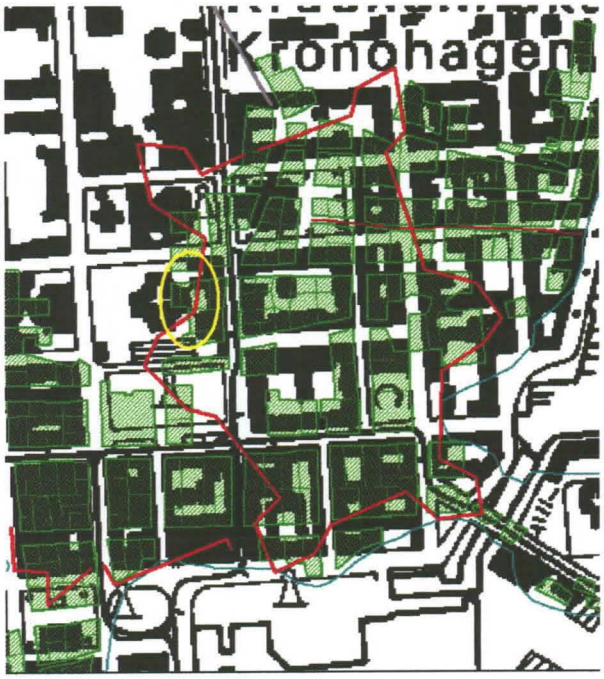

Venäläisten kenttälinnoitus (1721; punainen) ja vuoden 1696/1707 kartan tontit (vihreä) asemoituina nykyiselle peruskartalle. Tutkimusalue ympyröity.

Mikä rakenne [R6] on ollut? Kysymyksessä ei selvästikään ole esim. rakennuksen pohja ja aidaksi tms. rakenne on liian jykevä. Todennäköisin selitys löytyy historiallisista lähteistä ja eräästä Helsinkiä kuvaavasta kartasta vuodelta 1721. Suuren Pohjan sodan (1700-1721) aikana 10.5.1713 venäläiset hyökkäsivät Helsinkiin. Ruotsalaiset pakenivat kaupungista ja sytyttivät sen lähtiessään palamaan. Kaupunki jäi venäläisten käsiin, ja sen asukkaat pakenivat mm. Ruotsiin. Uudenkaupungin rauhan (30.8.1721) jälkeen asukkaat alkoivat palailla ja löysivät kotikaupunkinsa tasatulta paikalta venäläisten rakentaman kenttälinnoituksen. Linnoitus koostui turpeella peitetyistä maavalleista, kaivannoista ja risukimpuista, ja se oli paaluvarustuksen ympäröimä siellä, missä maasto salli. Linnoituksessa oli kuusi bastionia, ja se ulottui nykyisen Pohjois-Esplanadin

tienoilta aina Vironkadulle saakka. Linnoituksesta on säilynyt ruotsalaisten tekemä mittaus vuodelta 1721 **(kuva 4)**. Rakennelma purettiin vuonna 1724. (Hornborg 1950: 12-19)

Linnoitusmittaus on mahdollista asemoida nykyiselle peruskartalle käyttämällä apuna vuosien1696/1707 ja 1763 kaupunkimittauksia. Asemoinnin perusteella osa kenttälinnoituksen länsivallista kulki Snellmaninkatu 4:n sisäpihan poikki pohjois-eteläsuunnassa **(kuva 14)**. Asemoinnissa valli osuu viitisen metriä todellista tilannetta lännemmäksi ja on hieman itään päin vinossa. Alkuperäisessä mittauksessa ja/tai kartan asemoinnissa onkin selvästi hieman heittoa. Asemointia voi kuitenkin pitää riittävän luotettavana, sillä vuoden 1696/1707 kartassa erottuva, tonttien 154 ja 155 välinen raja - joka myöskin asemoituu hieman todellista lännemmäs - löytyi kaivauksissa (oja), ja se ja linnoitusvalli suhteutuvat toisiinsa samoin sekä kartoilla että todellisuudessa. Löytynyt puurakenne on mahdollisesti osa historiallisissa lähteissä mainittua paaluvarustusta - ilmauksenhan ei tarvitse merkitä sitä, että valli olisi ollut kokonaan pystypaaluista rakennettu.

Kenttälinnoitustulkinnan puolesta puhuvat myös esineistön antama, tosin viitteellinen ajoitus, 1700-luvun alkupuolisko. Rakenteessa ollut puutavara oli pääasiassa uudelleenkäytettyä kuten rakennusten purettuja piiluttuja hirsiä. Hirsistä saatiin kolme luotettavaa dendrokronologista ajoitusta: 1683/84, 1684-94 ja 1702/03. Nekin siis mahdollistavat tulkinnan. Rakennelman hirsiseinämä kulki täsmälleen paikalla aiemmin sijainneiden asuinrakennuksen ja karjasuojan (ks. edelle) länsiseinän takana. Rakennusten jäännökset tulivat esiin heti [R6]:n alta. Paikalla olleita rakennuksia on siis ilmeisesti käytetty hyväksi kenttälinnoitusta pystytettäessä. Osa puutavarasta ja dendroajoitetuista hirsistäkin on mahdollisesti peräisin em. asuinrakennuksesta, joka on esinelöytöjenkin perusteella tehty 1680-luvulla. **(kuva 15)**.

Kuva 15

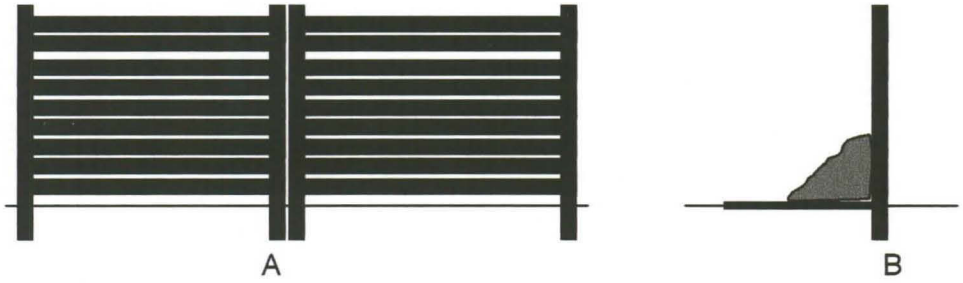

Linnoitusvallin rakenteen rekonstruktioehdotus. A - nähtynä sisäpuolelta rintamasuunnasta, B - poikkileikkaus (linnoituksen sisäpuoli on seinämän oikealla puolella). Ohuin viiva kuva maanpintaa.

Venäläisten kenttälinnoituksesta on aiempiakin mahdollisia arkeologisia havaintoja, tosin ei näin selvää rakennelöytöä. Presidentinlinnan sisäpihan kaivauksissa (Niukkanen 1997 / Museovirasto) löytyi paksu puusilpun sekainen täyttömaakerros, josta löytyi mm. suurikokoisia punasaviastioiden kappaleita. Tulkitsin tuolloin kerrostuman mahdollisesti linnoitukseen liittyväksi, sillä kartan mukaan valli on kulkenut myös ko. alueen poikki. Päävartion (kortteli Mariankatu 1) kaivauksissa (Heikkinen 1998 / Helsingin kaupunginmuseo) löytyi puusäle-, oksa- ja kivikerros paikalta, jossa valli on myös kartan mukaan kulkenut.

R23; karjasuoja ja asuinrakennus

Kuva 16

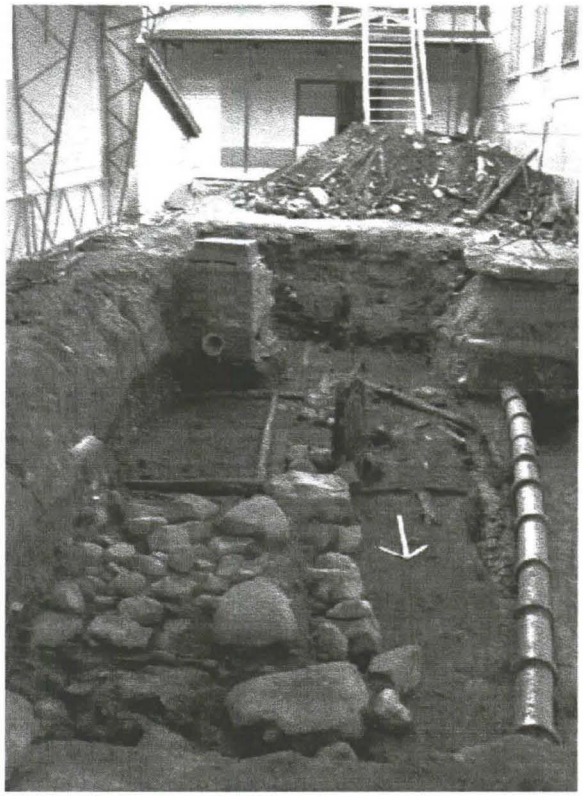

S-alueen itäreunalta löytyi jäännöksiä 1600-luvulle ajoittuvista rakennuksista. Jäännökset paljastuivat puulastukerrosten [Y5] ja kenttälinnoituksen jäännösten [R6] alta. Ensimmäiseksi tuli näkyviin uuninpohjaa [R18], sen jälkeen rakennuksen seinähirsiä ja lattiavasoja [R23a-c] ja viimeiseksi karjasuojan/navetan [R23c] puulattiaa **(Kuva 16)**. Rakennusta voitiin tutkia vain noin kahden metrin leveydeltä sen pituussuunnassa, sillä sen koko itäosa oli nykyisten rakennusten tuhoama, ja sen pohjoispää oli puolestaan tuhoutunut Weurlanderin talon pihasiiven rakennustöissä 1800-luvun alussa.

Asuintuvaksi tulkittu rakennus sijaitsi karjasuojaksi tulkitun pohjoispuolella, ja rakennusosien väliin jäi kapea välikkö. Kysymyksessä saattoi ns. paritupa eli rakennustyyppi, jossa kaksi yksihuoneista rakennusta on yhdistetty toisiinsa niiden väliin jäävällä eteisellä **(kuva 17; A)**. Todennäköisemmin rakennukset ovat kuitenkin sijainneet peräkkäin (B) tai poikittain toisiinsa nähden (C) olematta suorassa yhteydessä toisiinsa.

Kuva 17 A-C

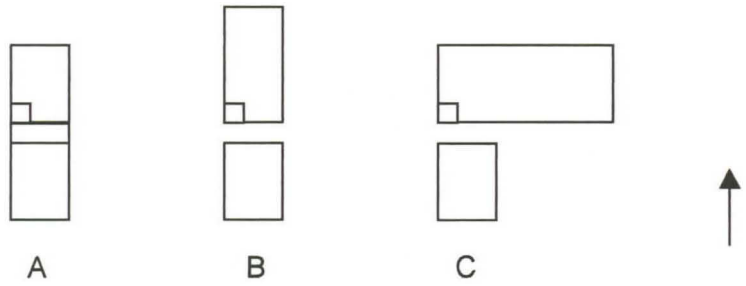

Asuintuvan [R23a] länsiseinä lepäsi kivijalan [R24] varassa. Sen lounaisnurkassa oli hirsikehikkoinen uuni [R18], jonka itäosa jäi kaivausalueen ulkopuolelle *(kartat 21, 22, 41)* **(poikkileikkaus kuvassa 18)**. Etelä- ja pohjoissivulla oli päällekkäin kaksi pyöröhirttä, joiden ympärille oli kiedottu tuohta. Pohjoissivun hirret olivat huonosti säilyneet. Länsisivulla oli kaksi päällekkäin kyljelleen asetettua lautaa, joiden ympärillä myöskin oli tuohta. Länsisivun pituus oli n. 190 cm. Hirsikehikko lepäsi ainakin lounaiskulmastaan suurehkon kiven varassa. Kehikon sisäpuolella oli erikokoisia kiviä, sekoittunutta hiekkaa ja tiilimurskaa [Y46]. Suurimmat kivet olivat pohjalla. Varsinaisesta asuintuvasta oli säilynyt vain noin 1 m x 1 m laajuinen, hirsien rajaama alue *(kartat 21, 22, 40, 41)*. Alueella oli tummaa kulttuurikerrosta [Y105], jossa oli tiilenkappaleita (viereisestä uunista? Tiilinäytteet R1223:3-4) ja pinnalla tuohilevyjä, jotka saattoivat liittyä [R6]:een. Kerroksesta ei tullut juurikaan löytöjä, mutta mainittakoon rautainen avain. Uunin eteläpuolella oli myös kapea hirsien rajaama alue [Y97], joka lienee aikanaan sijainnut uunin ja tuvan eteläseinän välissä. Kerrostumasta löytyi hiukan nahkaa ja punasavikeramiikkaa. Löytöjen perusteella ei rakennuksen käytöstä voi tehdä juurikaan päätelmiä, mutta uunin rakenne ja kulttuurikerroksen orgaanisuus viittaavat kuitenkin nimenomaan asuin- eikä esim. uunilliseen talousrakennukseen. Asuintuvan alta kerroksesta [Y114] löytyi muutamia pohjois-etelä- ja itä-

länsisuuntaisia lankkuja, joten paikalla on mahdollisesti ollut jo aikaisemmin jokin rakenne *(kartat 33, 40)*.

Kuva 18

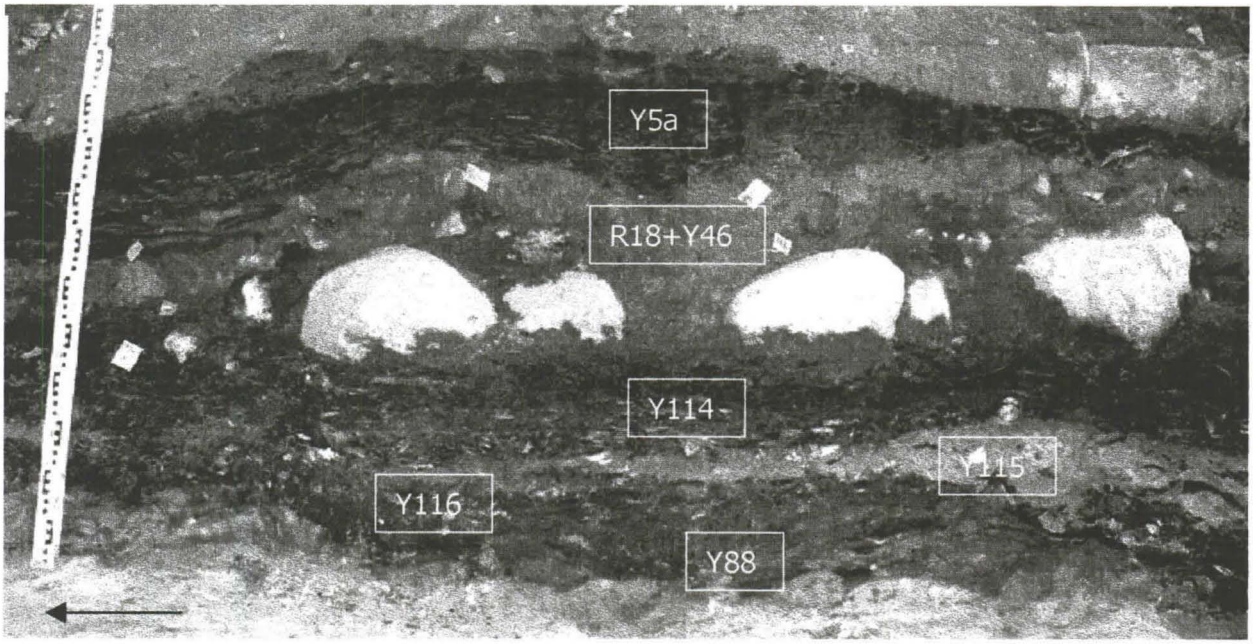

Asuintuvan eteläpuolelle jäi hieman yli kaksi metriä leveä, ilmeisen kevytrakenteinen eteinen tai välikkö [R23b] *(kartat 21-23, 41)*. Tilassa oli n. 20 cm paksu kulttuurikerros [Y52]+[Y96], jonka pintaosa oli hiekkaisempi ja alaosa hyvin orgaaninen. Kerroksesta tuli runsaasti löytöjä kuten ikkuna- ja pullolasia, punasavikeramiikkaa, liitupiippuja (1660-80-luku), piitä, eläinten luita, lyijyrengas ja -sinetti, runsaasti nahkaa (kenkien osia, remmi, leikkuujätettä) ja ryijyn kappale. Sen alla olevasta kerroksesta [Y106] löytyi mm. tuohipunospäällysteisiä verkonpainoja, mahdollisia tynnyrin tms. lautoja, kimpiä ja kimpiastian vanne. Löytöjen perusteella vaikuttaa siltä, että tilaa on käytetty lähinnä säilytykseen, ja siellä on pidetty esim. hevoskaluja, kalaverkkoja, tynnyreitä jne, ja kenties sinne on heitetty myös jonkin verran jätteitä kuten vanhoja kenkiä. Kulttuurikerroksessa oli muutamia jäännöksiä itä-länsisuuntaisista laudoista [R26], joten tilassa lienee ollut jonkinlainen lattia.

Eteisen/välikön eteläpuolelta tutkittiin hyvin säilyneen, navetaksi/karjasuojaksi tulkitun rakennusosan jäännökset [R23c] *(kartat 22-26, 41, 42)*. Rakennuksen funktio on päätelty lähinnä siihen liittyneistä lantakerroksista sekä rakennuksen sisäpuolelta löytyneistä, karjan ruokintaan käytetyistä lehdesnipuista eli kerpuista. Ko. rakennusosa oli em. asuintupaa ja välikköä vanhempi. Navetan sisäpuolella (lattian alla ja päällä) oli erittäin vahva, 30-50 cm:n paksuinen vähälöytöinen ja metaanilta haiseva lantakerros [Y98a-b]+[Y120], joka jatkui myös rakennuksen ulkopuolelle erityisesti rakennuksen pohjoiskivijalkaa vasten [Y116]:na. Kerros oheni huomattavasti länteen päin (kerros nimetty putken [R4a] länsipuolella [Y83]:ksi). Lantakerrosta oli peitetty asuintuvan ja välikön kohdalta hiekkakerroksella [Y115] jonka päällä oli puulastukerros [Y114]. Tupa ja välikkö oli rakennettu vasta tämän kerroksen päälle.

Navetan pohjois- ja länsiseinää oli säilynyt puolitoista hirsikertaa. Luoteisnurkassa oli yksikertainen jyrkkänurkkasalvos ja se oli nurkkakiven päällä **(kuva 19)**. Nurkan vierestä, seinän alle kiilautuneena löytyi puisen kärrynpyörän neljännes. Pohjoisseinä oli perustettu kivijalan varaan. Kivijalka oli puolestaan perustettu suoraan perusmaan (hiekkaa) päälle (lanta- ym. kerrokset olivat pakkautuneet tiiviisti kivijalkaa vasten, minkä vuoksi se valokuvissa näyttää olevan perustettu niiden päälle). Navetta oli siis rakennettu paikalle ennen kuin siinä oli ollut muuta toimintaa. Alimmasta pohjoishirrestä (kuusta) saatiin dendroajoitus *kaadettu vuoden 1652 jälkeen*.

Kuvat 19-20

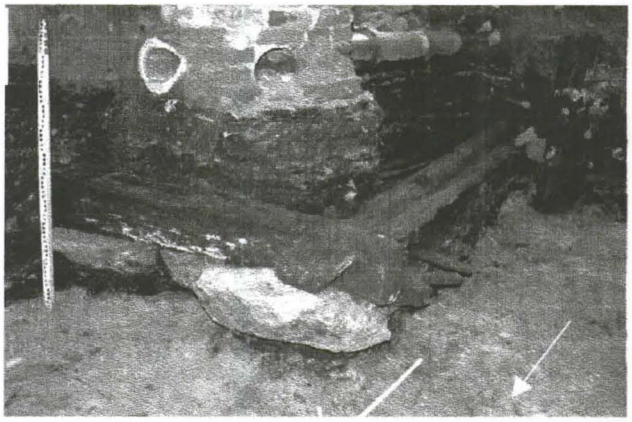



Rakennuksen länsiseinästä lähti kaksi vierekkäin asetettua, nelikulmaisiksi piiluttua hirttä [R25] vinottain luoteeseen, ojan [Y84] yli rakennuksen länsipuolella sijaitsevalle karjapihalle *(kartat 22, 25, 27, 31, 37)* **(kuva 21)**. Paremmin säilyneen hirren pituus oli yli kuusi metriä. Putkikaivanto [R4a] katkaisi hirret. Niiden molemmin puolin löytyi jäännöksiä muutamista ohuista pystypaaluista (riu'uista), jotka ovat joko pitäneet hirsiä paikoillaan tai ovat jäännöksiä jonkinlaisesta kaiderakenteesta. Hirret sijaitsivat navetan ulkopuolella kerroksessa [Y70], joka oli asuintuvan aikainen. Kysymyksessä on karjapihan ja navetan välinen kulkusilta.

Kuva 21

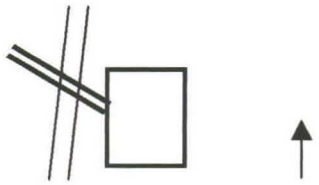

Kun kaivausaluetta laajennettiin maaliskuussa 2000 saatiin navettarakennus kaivettua esiin koko pituudeltaan, mutta valitettavasti siis kahdessa osassa. Rakennuksen pituus oli noin viisi metriä; leveyttä ei pystytty selvittämään, sillä rakennuksen itäpuolisko oli tuhoutunut. Myös lounaisnurkan alla oli kulmakivi. Navetassa oli poikittaisten puitten varassa lepäävä puulattia *(kartat 23-25)* **(kuva 20)**. Lattia oli n. 25 cm leveää lautaa, mutta joukossa (erit. seinän vieressä) oli myös poikkileikkaukseltaan pyöreää, sekundääristä puutavaraa. Lankuissa ei ollut jäljellä nauloja. Lankkujen välissä oli 1-2 cm leveät raot. Puulattian alla ja päällä oli lantaa, joka oli säilyttänyt puun hyvin.

Puulattia viittaa ns. luontinavettaan, josta lanta luotiin ulos seinässä olevasta luukusta. On tietenkin myös mahdollista, että rakennusta on käytetty alun perin johonkin toiseen tarkoitukseen, esimerkiksi asuinrakennuksena, ja vasta myöhemmin navettana. Lattian alla olevasta puulastu- ja lantakerroksesta [Y120], johon käyttöaikaisten esineiden olettaisi joutuneen, löytyi vain puuastian kannen puolikas; rakennuksen eteläpäässä olevasta hiekkakerroksesta [Y121] puolestaan kaksi passglasin sirpaletta ja punasaviastian pala. Niiden perusteella on vaikea arvioida rakennuksen alkuperäistä käyttötarkoitusta. Lattian päällä olevasta lanta-, lastu- ja sammalkerroksesta [Y98] tuli hiukan enemmän löytöjä kuten ikkuna- ja pullolasia, punasavikeramiikkaa, liitupiipun varsi, nahkaa, tekstiiliä, rautaesineitä (mm. hakku) sekä eläinten luita. Lastuja ja sammalta lienee käytetty lattialla kuivikkeina.

Navetan lattian päällä olevan lantakerroksen yläpuolella oli hyvin orgaaninen kulttuurikerros [Y78a-b] (jonka alla ohut hiekkakerros [Y86] ja savilinssi [Y87]), jossa oli puulastuja, hiekkaa, lantaa, risuja ja kuusenneulasia (viimeksi mainittuja ohuena kerroksena sen alaosassa). Kerroksen pinnassa oli kerros hiiltyneitä katajanmarjoja. Kerroksesta löytyi kolmesta laudasta kootut tynnyrin pohja ja kansi (halk. 46-48 cm; kuva 12), jossa oli puumerkki, ikkuna-, pullo- ja astialasia, punasavikeramiikkaa, majolikaa ja fajanssia, liitupiippuja, metalliesineitä, nahkaa,

köyttä, kerppuja, eläinten luita ja hopeinen kaksiäyrinen vuodelta 1667. Sen päällä oli vähälöytöisempi (lasia, punasavikeramiikkaa, fajanssia, majolikaa, liitupiippuja), lähes musta puulastukerros [Y79], ja sen päällä puolestaan venäläisten kenttälinnoitukseen liittynyt tuohilevykerros [R16]. Kerrokset [Y78] ja [Y79] olivat navetanpohjan sisäpuolella, mutta selvästi lattiatason yläpuolella (yläpinta 60 cm lattiasta) *(kartta 42)*. Vaikuttaakin siltä, että rakennuksen pohjaa olisi käytetty jonkinlaisena tunkiona/lantasäiliönä rakennuksen hylkäämisen jälkeen. Kulkusilta [R25] liittynee vasta tähän vaiheeseen.

5. N-ALUE

Kuva 22



Pohjoiselle sisäpihalle avattiin koneellisesti n. 7 m x 7 m laajuinen kaivausalue. Pihan länsiosaan portin edustalle jouduttiin jättämään kaivamaton vyöhyke kulkuväyläksi. Alueen poikki kulki täytemaassa muovinen vesijohto ja syvemmällä pari keraamista viemäriputkea, jotka olivat rikkoneet kiveyksiä ja ulottuivat kulttuurikerrokseen. Täytemaan ja kulttuurikerroksen erottaminen toisistaan oli vaikeaa, sillä molemmat olivat sekoittunutta hiekkaa. Alueen jossain määrin sekoittunut kaakkoiskulma kaivettiinkin koneellisesti vahingossa liian syvälle. Myös alueen reunat olivat erilaisten resenttien kaivantojen pahoin tuhoamat, minkä vuoksi kaivausalue rajattiin lopulta melko suppeaksi pihan keskiosaan. Kaivausalueen rajaamiseen vaikuttivat myös ajan puute sekä kerrostumien luonne; katukerroksista katsottiin saatavan näin riittävän hyvä otos.

Vanhojen karttojen perusteella paikalla on sijainnut itä-länsisuuntainen *Södra Kärrgatan (Eteläinen Suokatu)* viimeistään 1600- ja 1700-lukujen vaihteesta aina siihen asti kun Helsingin asemakaava vuoden 1808 palon jälkeen uudistettiin. 50-60 cm:n paksuisen täytemaan [Y64] alta löytyikin (palon jälkeinen?) rakennusjätekerros [Y59], ohut kulttuurikerros [Y54] ja sen alta vanha katupinta *(kartat 46, 48, 53 ja 54)*. Noin seitsemän metriä leveä katu on ollut mukulakivetty ja profiililtaan kupera, ts. kadun keskiosa on ollut sen reunoja noin 20 cm korkeammalla. Kadun pohjoista laitaa reunustava huolellisesti kivetty vesikouru [R19c]+[R20a] **(kuva 22)** oli hyvin säilynyt, mutta eteläisestä oli säilynyt vain pieniä osia [R19a, b ja d]+[R20b] ja kiviä oli myllätty. [R19] ja [R20] olivat samaa kiveystä, R20 vain paremmin esille otettuna. Kivet oli asetettu ohueen hienoon hiekkakerrokseen [Y55]. Kadun keskilinjalla on ollut suurempia laakakiviä, ns. pormestarinkivet, joista oli muutama jäljellä; poistetuista oli jälkinä likamaalla täyttyneet painanteet. Kouruja ja muutamia keskikiviä lukuun ottamatta mukulakiveys oli purettu ilmeisesti siinä vaiheessa, kun katu oli tasattu pihamaaksi. Vesikouruista löytyi jonkin verran lasia, fajanssia ja muuta esineistöä.

Kivetty katu oli perustettu hiekkakerrokseen [Y62]+[Y67]. Hiekka oli selvästi eriväristä keskilinjan kahden puolin, ja kerrosten rajapinta oli pystysuora *(kartat 45 ja 53)*. Tämä viittaa siihen, että kadun puoliskot on rakennettu erikseen erottamalla ne toisistaan kadun pituussuuntaisella pystysuoralla laudalla tms. Hiekkakerroksista tuli erittäin runsaasti sekalaisia löytöjä, varsinkin rautanauloja. Niiden alla oli lisää horisontaalisia, sekoittuneita ja runsaslöytöisiä hiekkakerroksia [Y57], [Y58(b)] ja [Y73], jotka liittyivät kadun aikaisempiin vaiheisiin. Kadun keskikohta on ollut samalla kohdalla kuin kivetyssä kadussa. Kerrosten löydöt ajoittuvat lähinnä 1700-luvun jälkipuoliskolle.

Noin puolitoista metriä asfaltin alapuolella (n. 8,40 m mpy) tapahtui kerrostumissa muutos. Kaivausalueen poikki kulki koko sen pituudelta itäkoillis-länsilounaissuuntainen, laho ja huonokuntoinen yhtenäinen hirsi [R21] *(kartta 50)*. Sen pohjoispuolella oli muutamia kiviä ja orgaaninen, maatunutta puuta sisältänyt kerros [Y80], jonka päällä oli sitkeää maatunutta puuta [Y75]. Eteläpuolella oli tiekerrokselta vaikuttanut savinen hiekkakerros [Y74]. Hirsi oli tuskin peräisin rakennuksesta, vaan jostain muusta puurakenteesta (jonkinlainen puinen jalkakäytävä?), joka on jatkunut sen pohjoispuolelle.

Näiden kerrosten kaivamisen jälkeen kaivausaluetta pienennettiin puoleen kiireen sekä kerrosten täytemaaluonteen ja rakenteettomuuden vuoksi. Myöhemmin aluetta jouduttiin pienentämään vielä tästäkin (n. 1,5 m x 4 m kokoiseksi), jotta se olisi saatu kaivettua edes osittain pohjaan. Puurakennekerroksen alla oli erikoinen, runsaasti puunoksia ja muutamia kiviä sisältänyt tumma ja orgaaninen kerros [Y82], [Y85] ja [Y89], jonka pinnassa oli jonkin verran hiiltä ja muutama laudanpätkä *(kartta 51)*. Kerroksesta tuli runsaasti löytöjä, kuten ikkuna-, pullo- ja astialasia, erittäin runsaasti punasavikeramiikkaa ja liitupiippuja, fajanssia, eläinten luita ja nahkakenkien jäännöksiä. Liitupiipuista osa on kuningas Fredrikin nimikirjaimilla (FR) leimattuja, mikä ajoittaa ne 1740-luvulle. Yhdessä vaaleaksi lasitetun punasavivadin palassa on sisäpinnalla tekstinkatkelma "..blumen er komt..". Kerrostuma vaikuttaa enemmänkin paikallaan kerrostuneelta kulttuurikerrokselta kuin katukerrokselta, tosin Ruotsista on esimerkkejä kaduista, joille on levitelty oksia ja risuja ilmeisesti niiden mutaisuuden vuoksi.

Tämän alta tuli savinen kerros [Y90], jossa pyöreämuotoisia pikkukiviä, sekä orgaaninen mutta kova kerros [Y94]+[Y103] *(kartat 51 ja 52)*. Kysymyksessä oli mahdollisesti vanha, kivetty kadunpohja. Kerroksista tuli paljon löytöjä, jotka ajoittuvat 1600-luvun loppupuolelle. Niiden alta paljastui lisää kerroksia, jotka vaikuttivat selvästi vanhalta tienpohjalta: lantaa sisältänyt ohut, kova kerros [Y104], sen alla pikkukiveä täynnä ollut tuhkamainen ohut hiekkakerros [Y108] ja hiekansekainen tiilimurska- ja pikkukivikerros [Y109] sekä niiden alla tumma karkea hiekkakerros [Y111], jossa pikkukiviä tiiviisti pakkautuneena ja sorahiekkakerros [Y112], jossa tiilenpuolikkaita ja isompia kiviä *(kartat 52-54)*. Kerroksista tuli edelleen runsaasti sekalaisia esinelöytöjä, jotka ajoittuvat 1600-luvun jälkipuoliskolle.

N-alueen alimpina kerroksina olivat tumma lantakerros [Y117], kuusenoksia ja -havuja runsaasti sisältänyt lantakerros [Y118] sekä pohjimmaisena hyvin tumma ja orgaaninen, paikoin vaalean hiekan sekainen kulttuurikerros [Y119]. Näistä kerroksista ei enää juuri tullut löytöjä.

Yhteenvetona N-alueesta voi sanoa, että katu on sijainnut samalla paikalla oletettavasti alueen kaavoittamisesta eli 1640/50-luvusta lähtien. Aivan alimmaiset lantakerrokset saattavat liittyä alueen käyttöön jonkinlaisena karjapihanakin. Katufunktiosta olivat mahdollisina poikkeamina kerrostumat [Y82], [Y85] ja [Y89], jotka vaikuttivat muuhun toimintaan liittyviltä kulttuurikerroksilta. Kerrosten ajoitus viittaa isonvihan jälkeiseen aikaan, jolloin kaupunki oli tuhottu, ja se kaavoitettiin uudestaan vanhoille sijoilleen. Toisena poikkeamana oli katuun nähden hieman vinottainen puurakenne [R21], jonka funktio jäi arvoitukseksi. Tosin sekin saattoi olla katuun liittyvä. Kulttuurikerroksen kokonaispaksuus oli 2,60 metriä **(kuva 23)** ja perusmaan pinta korkeudella n. 7,20 mmpy.

Katukerroksista löytyi erittäin runsaasti sekalaista esineistöä. Esineiden käyttö tutkimuksessa on kuitenkin hankalaa, sillä ne ovat joutuneet kadulle toisaalta läheisiltä tonteilta ja toisaalta muualta tuodun täytemaan mukana. Jälkimmäisestä on esimerkkinä kerroksesta [Y74] löytynyt ihmisen leukaluu, jonka on täytynyt kulkeutua paikalle toisaalta.

Kuva 23

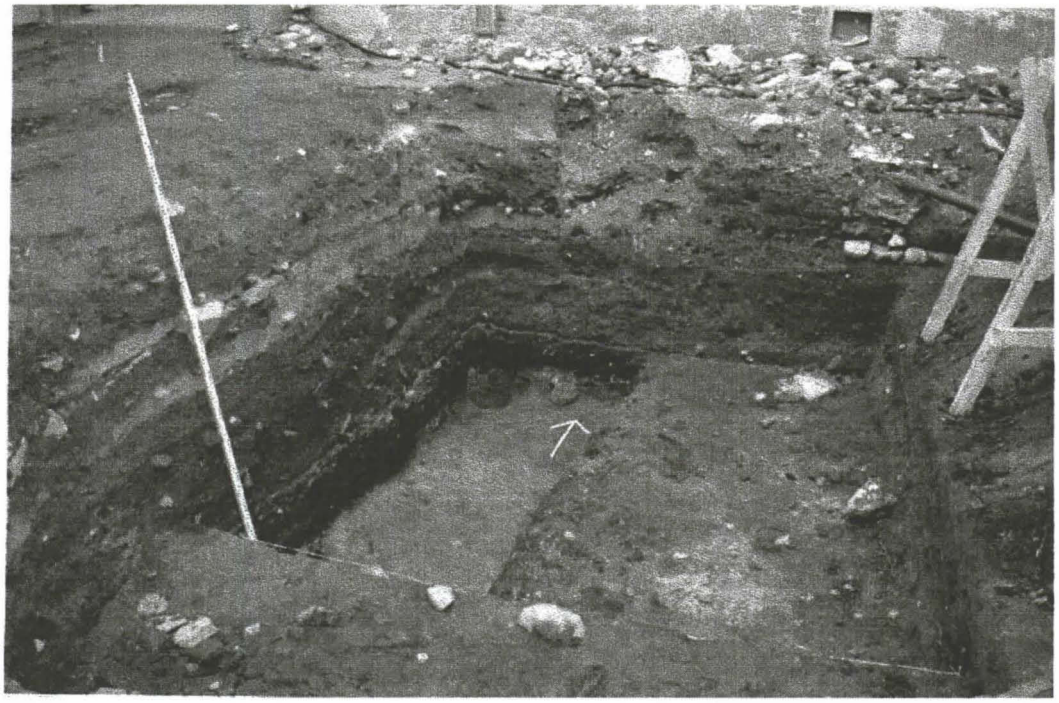

6. ESINELÖYDÖT

Yleistä

Kaivauksella talletettiin löytöjä (luut mukaan lukien) 2 280 alanumeroa. Löytöjen yhteispaino (pois lukien orgaaninen materiaali) on 130 341,7 g ja kappalemäärä (pois lukien luut) 6 188. Kaivausta voi siis sanoa runsaslöytöiseksi.

Täytemaassa olleita löytöjä ei talletettu. 1800-luvun ja 1700-luvun jälkipuoliskon yksiköistä karsittiin pois vähiten informatiivinen löytöaines (rautaromu, pullolasin kylkipalat, koristelematon fajanssi, luut jne). Poistetut löydöt on kuitenkin mainittu erillisessä liitteessä VIIf. Samaten on yksikkölomakkeissa mainittu, onko yksikön löydöistä talletettu kaikki vai onko osa poistettu.

Löydöt luetteloitiin Access-tietokantaohjelmalla. Löytöluettelo on jaoteltu viiteen osaan: esinelöydöt (:1-1669), metalliesineet (:1670-1748), orgaaninen materiaali kuten nahka, tekstiili, tuohi ja puu (:1749-2125), eläinten ja kalojen luut (:2126-2235) sekä vuoden 2000 kaivausalueen löydöt ja osteologisen analyysin yhteydessä luiden joukosta löytyneet esineet (:2236-2280).

Löytöluetteloon kirjattiin löytöyhteys mahdollisine tarkenteineen ja koordinaatteineen, materiaali, laji, kuvaus, kappalemäärä, paino ja mitat. Eläinluiden kappalemäärää ei laskettu eikä orgaanisia löytöjä punnittu, sillä niiden paino muuttuu konservoinnin yhteydessä. Löydöistä otettiin vain ns. ehjiä mittoja kuten kokonaisen esineen mitat, astian suun halkaisija, piipunpesän mitat jne.

Eniten löytöjä tuli painon mukaan (yli 4 kg per yksikkö) yksiköistä 5a, 70, 77, 73, 78, 74, 80 ja 89 ja alanumeroiden mukaan (yli 100 alanumeroa per yksikkö) yksiköistä 70, 104, 62, 77, 5a ja 74 **(taulukko 1)**.

Taulukko 1. *Löytöjen jakautuminen yksiköittäin alanumeroiden mukaan (Määrä_KM), kappalemäärän mukaan (Summa_Kpl) ja painon mukaan (Summa_Paino_g). Mukana ovat kaikki löydöt, myös eläinten luut. Huom! Eläinluut ovat mukana alanumeroissa ja painossa, mutta niiden kappalemäärää ei ole laskettu. Orgaaninen materiaali on mukana alanumeroissa ja kappalemäärässä, mutta ei painossa.*

Yksikkö	Alanumeroiden määrä	Kappalemäärä	Yhteispaino (g)
?	19	48	975,1
005	30	54	915,9
005a	130	315	13102,2
005a+d	15	36	653,3
005b	36	80	2583
005c	13	17	901,9
005d	31	65	1763,3
005e	1		176,3
005g	33	107	2584
005h	34	100	2302,7
005i	12	17	277,2
005j	35	93	2201,3
005k	45	95	481,9
005l	31	58	2944,2
009	1	1	7,7
012	1	1	2
013	9	20	904,6
016	11	22	239
017	14	38	2291,9
026	4	4	36,5
029	10	36	184,5
030	1		17,8
032	13	16	454,1
033	13	15	379,8
037	5	15	490,4
039	18	33	1124,8
043	18	42	1382,1
044	1	1	1,7
045	9	13	163,9
046	30	129	3327,4
049	6	7	279,5
050	1		79,6
052	52	90	3136
053	16	22	988,8
054	6	6	71,4
055	2	2	41,9
057	19	23	271,7
058	55	138	616,4
062	132	325	1930
065a	1		70,4
066	9	8	230,1
067	9	16	124,6
069	26	43	1650,3
070	137	449	10599,3
071	5	6	347,1
073	83	357	7632,1
074	103	374	4764,1
074(b)	2	20	
074b	60	191	1863,4
075	3	9	5,6
076	15	24	2849,1
077	131	281	9108,1
077/083	7	6	574
078	64	169	5329
079	12	24	426,9
080	86	360	4586,1
081	3	2	77,5
082	99	388	3710,1
083	16	26	875,3
085	23	121	1646,7
086	6	4	212,7

087	2	4	4,1
088	2	1	30,4
089	76	231	4445,3
090	10	16	1413,4
091	2	1	66,8
093	7	7	108,6
094	38	184	2600,8
095	14	44	1164,9
096	13	14	566,5
097	4	4	170,4
098	22	32	1157,1
098a	1		65,6
098b	3	3	15,2
099	6	8	736,6
101	4	5	94,2
102	2	1	403,2
103	34	126	1603,9
104	135	410	3476,2
105	4	6	68,3
106	15	22	1207,6
107	1		119,8
108	19	24	310,1
109	7	11	468,5
110	2	1	301,8
111	5	7	149
112	10	28	926,4
113	2	2	1,5
114	16	20	963,2
115	1	1	
116	3	2	599,2
117	4	7	5,3
117/118	1		117,1
120	1	1	
121	2	3	12,4
Yhteensä	*2 280 nroa*	*6 188 kpl*	*130 341,7 g*

Löytöjen alanumeroista on keramiikkaa 55%. Seuraavaksi eniten on lasia ja orgaanista materiaalia (molempia n. 17%). Jakauma on toinen painon mukaan tarkasteltuna: 71% eläinten luita ja n. 22% keramiikkaa **(taulukko 2)**.

Keramiikka

Keramiikasta on alanumeroiden mukaan 73% sisäpinnalta lyijylasitettua punasavikeramiikkaa, painon mukaan 86% **(taulukko 3)**, joka on siis suurin esinelöytöryhmä. Palasista on tunnistettavissa mm. runsaasti kolmijalkapatojen, ruukkujen ja bolus-koristeltujen vatien kappaleita, joita oli erityisen runsaasti S-alueen karjapihan kerrostumissa [Y70) ja [Y77]. 1600-luvulle ajoittuva punasavikeramiikka on todennäköisesti tuontitavaraa Saksasta, Hollannista ja Ruotsista; myöhempi saattaa olla myös paikallista valmistetta. Punasavikeramiikan joukossa on myös muutama kaakelinpala (ainakin yksi reliefikoristeinen) sekä piipunvarren ja -pesän katkelma. Materiaalia tullaan hyödyntämään pohjoismaisessa, punasavikeramiikan tarkempaan ajoittamiseen tähtäävässä *Rödbrännande lergods 1500-1900* -projektissa.

Melko runsaasti on myös fajanssia, joka on lasitettu molemmilta pinnoilta valkoisella tinalasitteella ja sen jälkeen maalauskoristeltu useimmin sinisellä, joskus monivärisesti. Koristelu on useimmiten kasviaiheista. Palaset ovat pääsääntöisesti peräisin lautasista, jotka on valmistettu lähinnä Hollannissa, Ruotsissa ja Venäjällä 1600- ja 1700-luvuilla. Jonkin verran on myös kuppeja ja muita astioita. Suurin osa fajanssista on peräisin N-alueen katukerroksista.

Muita keramiikkalajeja on aineistossa vähän. Jonkin verran on palasia majolikaruukuista ja -vadeista. Niissä on näkyvällä pinnalla valkoinen tinalasitus ja sinistä tai moniväristä maalaus-

koristelua ja vähemmän näkyvällä pinnalla halvempi väritön lyijylasitus. Osa majolikasirpaleista on peräisin hollantilaisista astioista, jotka ajoittuvat 1600-luvun alkupuolelle ja ovat siten Vironniemen Helsinkiä vanhempia. Nämä astiat ovat saattaneet kulkeutua paikalle Vanhastakaupungista siirtyneen väestön mukana. Osa majolika-astioista on nuorempaa valmistetta. Lisäksi keramiikka-aineistossa on jonkin verran kivitavaraa (mm. Westerwald sekä koristelematonta), valkosavikeramiikkaa sekä lähinnä 1700-luvun loppupuolelle ja 1800-luvun alkuun ajoittuvaa piiposliinia ja posliinia, jossa on siirtokuva- ja maalauskoristelua.

Joissakin keramiikanpaloissa on porattuja korjausreikiä, ja muutamat palaset on muotoiltu myöhemmin pyöreiksi pelinappuloiksi. Löytyneet keramiikka-astiat ovat lähes kaikki tarjoilu- ja keittoastioita. Säilytysastiat ovat siis olleet ilmeisimmin puisia.

Liitupiiput

Valkosavisia liitupiipunkappaleita löytyi kaikkiaan 252 alanumeroa, yhteensä 1209 kpl. Kappaleista 3 on pesän kantoja ja 161 pesiä tai pesän palasia. Varrenpätkiä on 1045 kappaletta. Vanhimmat piiput ovat 1640-luvulta (tupakanpoltto yleistyi Suomessa 1600-luvun ensimmäisinä vuosikymmeninä). Pesissä ja niiden kannoissa erottuu hyvin koristeita ja valmistajien leimoja. Myös varrenkatkelmista osa on leimoin tai reliefein koristeltuja. Vanhimmat piiput ovat peräisin pääasiassa Hollannista, nuoremmat Ruotsista. Myös punasavisia piipunvarsia ja pesän katkelmia löytyi muutamia. HuK Jaana Mellanen kävi läpi liitupiippuaineiston *(ks. erillinen liite)*.

Lasi

Kaivausalueelta löytyi runsaasti vihreää ikkunalasia, josta osa on retusoimalla eli nyrhimällä muotoiltua 1600-luvun tyyppiä pieniruutuisista, lyijypuitteisista ikkunoista **(taulukko 4)**. Astialasia löytyi sen sijaan melko vähän. N-alueen katukerroksista löytyi jonkin verran lähinnä 1700-luvulle ajoittuvien pikareiden palasia sekä melko paljon pullolasia. S-alueen rakennuksista ja karjapihalta löytyi muutamia vihreitä passglas-pikarin paloja sekä sinisen juomalasin sirpaleita, jotka ajoittuvat 1600-luvulle, sekä hiukan pullolasia. Asuintuvassa on ollut lasiikkunoita, mutta juomalaseja siellä ei selvästikään ole juuri käytetty - todennäköisimmin puisia juoma-astioita. Tämä kertoo siitä, että asukkaat eivät olleet kovin varakkaita.

Metalliesineet

Kaivauksen metalliesinelöydöistä säilytettiin konservointipulmien vuoksi vain mielenkiintoisimmat sekä joitakin nauloja yms. näytteiksi. Pois heitetyt metalliesineet on kuitenkin kirjattu erilliseksi listaksi. Säilytettyjen joukossa on mm. nappeja, kengänsolkia, muutama kupari- ja hopeakolikko, veitsien katkelmia, haarukoita, rautaisten työkalujen osia, kuparisia sileitä laskurahoja (navetan nurkan vierestä, yhdessä kirjaimet HS) ja niiden kanssa olleita lyijykuulia, kullattu hopeinen nuppineula ja kangaspakan lyijysinetti **(taulukko 5)**. Metalliesineistä on saatavilla enemmän tietoa sitten, kun ne on konservoitu.

Orgaaninen materiaali

Snellmaninkatu 4-6:n löytöaineistossa oli poikkeuksellista orgaanisen materiaalin suuri määrä ja hyvä säilyneisyys **(taulukko 6)**. Erityisesti kosteat lantakerrokset olivat säilyttäneet materiaalia. Nahkaa, erityisesti kenkiä ja niiden kappaleita, löytyi valtava määrä. 1600-luvun nahka-aineistoa löytyy kaivauksilla yleensä hyvin vähän, mikä tekee aineistosta tutkimuksellisesti ainutlaatuisen. Kenkäaineistossa on mukana anturoita, sivukappaleita (osa koristeltuja) ja remmejä sekä erilaisia korkoja, joista osassa on mukana tuohta, kaarnaa tai puuta sekä puisia

nauloja. Osa koroista on naulattu kasaan yllättävän pienestä nahkasilpusta. Pari metallista solkea lienee myös peräisin kengistä, mutta ilmeisesti soljet on yleensä otettu kengistä talteen. Kenkien lisäksi nahka-aineistossa on mukana vyön/remmin pätkiä ja ainakin yksi koristeltu puukon tuppi **(kuva 24)** sekä leikkuujätettä. Nahkamateriaalista on konservoitu niin paljon kuin on pystytty, mutta suurin osa jää toistaiseksi konservoimatta.

Kuva 24



Nahkainen koristeltu puukontuppi, KM 2000002:1815. Esineen pituus n. 13,5 cm.

Lisäksi löytyi muutamia, melko suuriakin tekstiilinkappaleita, mm. ryijyn pala. Puuesineitäkin löytyi koko joukko, mm. erikokoisten kimpiastioiden kimpiä ja pohjia, rasian kansi, kärrynpyörän neljännes, tynnyrin vanteita, pohja ja kansi, jossa puumerkki sekä erilaisten veistettyjen puuesineiden katkelmia, joiden tarkoitusta on vaikea arvella; osa lienee leikkikaluja. Lisäksi löytöjen joukossa on kaarnakohoja, tuohella päällystettyjä verkon painokiviä sekä köydenpätkiä.

Muut esinelöydöt

Muut esinelöydöt käsittävät mm. tuluspiin iskoksia, kiväärin pii-iskurin, metallikuonaa, hioinkiviä sekä luisia nappeja.

Taulukko 2. *Löytöaineiston jakautuminen alanumeroiden mukaan (Määrä_KM), kappalemäärän mukaan (Summa_Kpl) ja painon mukaan (Summa_Paino_g). Luiden kappalemäärää ei ole laskettu eikä orgaanisia löytöjä (nahka, puu, tekstiili) punnittu.*

Päämateriaali	Määrä_KM	%:a alanumeroista	Summa_Kpl	Summa_Paino_g	%:a yhteispainosta
1 keramiikka	1256	55,1 %	3684	28168,9	21,6 %
2 kivi	6	0,3 %	8	216,8	0,2 %
3 kuona	7	0,3 %	9	339,9	0,3 %
4 lasi	383	16,8 %	1281	5375,0	4,1 %
5 luu	120	5,3 %	*tieto puuttuu*	92657,8	71,1 %
6 metalli	82	3,6 %	107	2668,7	2,0 %
7 muu	3	0,1 %	3	1,9	0,0 %
8 orgaaninen	382	16,8 %	994	*tieto puuttuu*	*tieto puuttuu*
9 pii	41	1,8 %	90	912,7	0,7 %
Yhteensä	*2280*	*100,0 %*	*6176*	*130341,7*	*100,0 %*

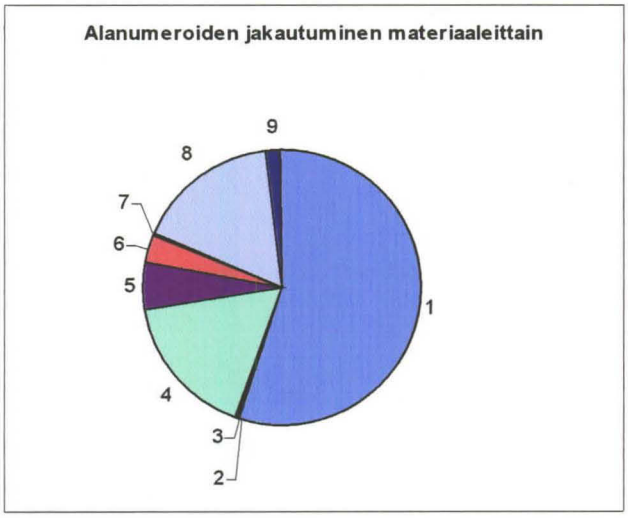

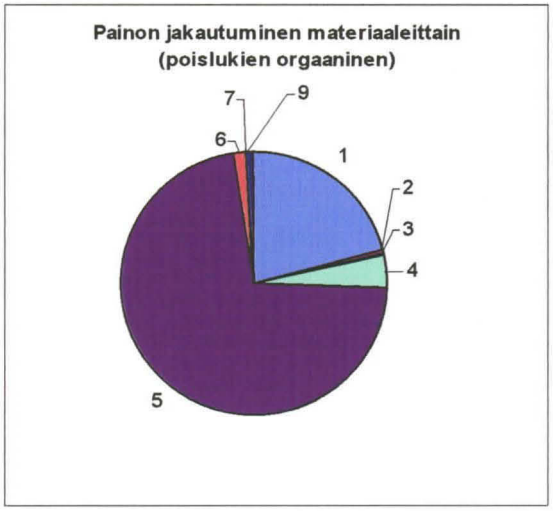

Päämateriaali	Materiaali	Laji	Määrä_KM	%:a alanume-roista	Summa_Kpl	Summa_Paino_g	%:a yhteispainosta
keramiikka	**1 fajanssi**	astia	118	12,1 %	255	760,5	3,0 %
keramiikka	**2 kivitavara**	astia	46	4,7 %	66	448,3	1,8 %
keramiikka	**3 majolika**	astia	30	3,1 %	81	731,6	2,9 %
keramiikka	**4 piiposliini**	astia	27	2,8 %	75	701,4	2,8 %
keramiikka	**5 posliini**	astia	18	1,8 %	53	117,8	0,5 %
keramiikka	**6 punasavi**	astia	709	72,6 %	1749	21375,3	85,7 %
keramiikka	**7 valkosavi**	astia	29	3,0 %	163	802,7	3,2 %
Yhteensä			*977*	*100,0 %*	*2442*	*24937,6*	*100,0 %*

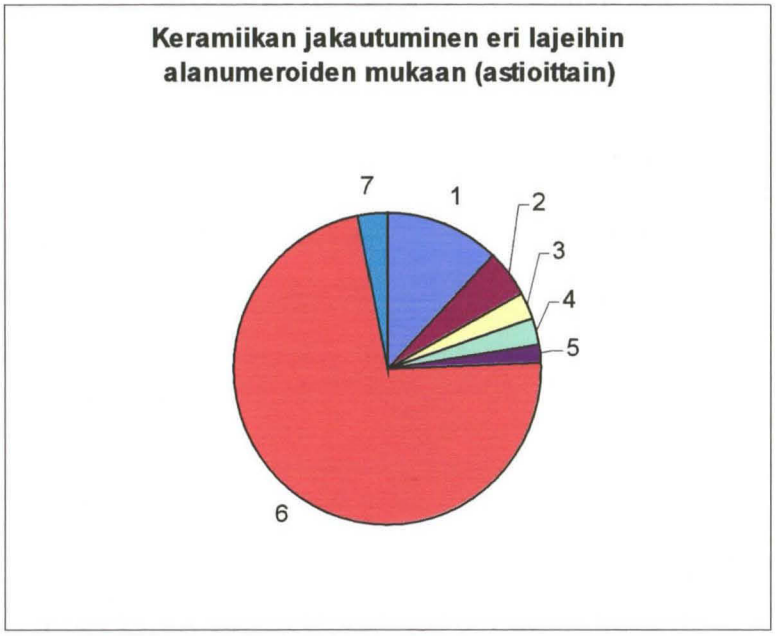

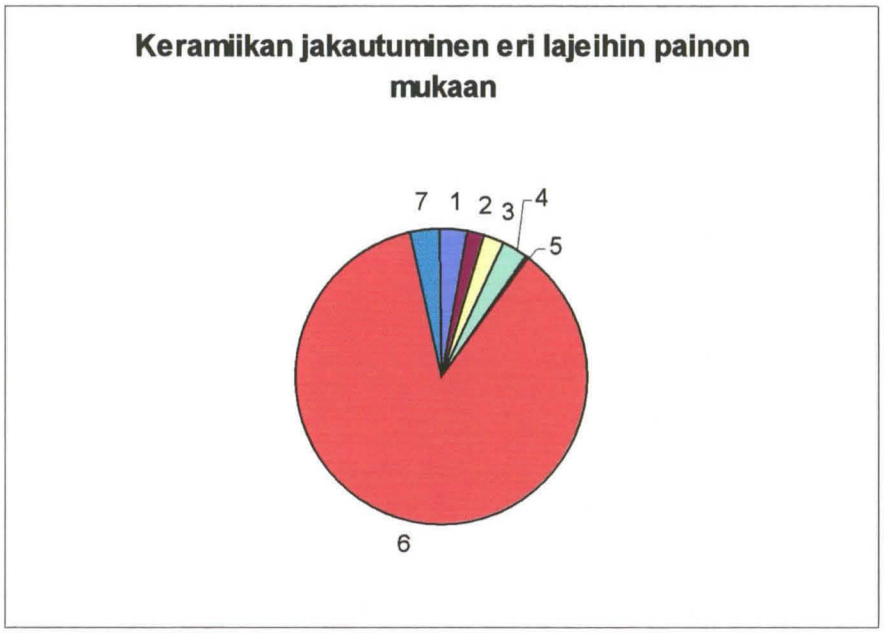

Taulukko 3. *Keramiikan jakautuminen eri lajeihin alanumeroiden mukaan (Määrä_KM), kappalemäärän mukaan (Summa_Kpl) ja painon mukaan (Summa_Paino_g).*

Päämateriaali	Laji	Määrä_KM	%:a alanume-roista	Summa_Kpl	Summa_Paino_g	%:a yhteispainosta
lasi	**1 astia**	83	21,7 %	145	1012,5	18,8 %
lasi	**2 ikkuna**	208	54,3 %	882	1159,4	21,6 %
lasi	**3 pullo**	90	23,5 %	252	3192,1	59,4 %
lasi	**4 muu**	2	0,5 %	2	8,8	0,2 %
Yhteensä		*383*	*100,0 %*	*1281*	*5372,8*	*100,0 %*

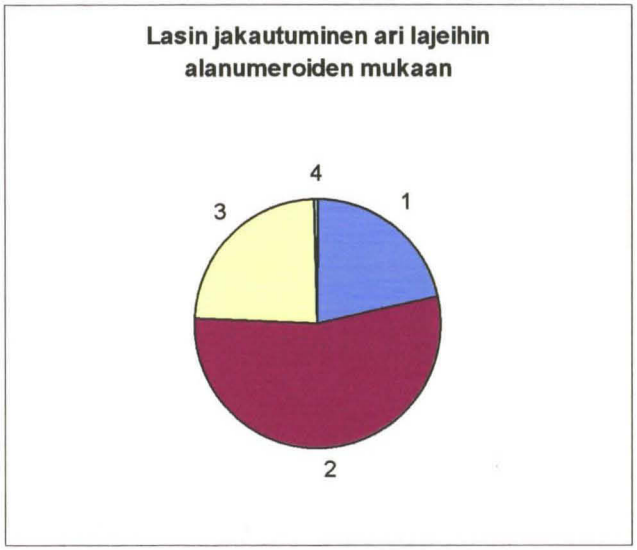



Taulukko 4. *Lasin jakautuminen eri lajeihin alanumeroiden mukaan (Määrä_KM), kappalemäärän mukaan (Summa_Kpl) ja painon mukaan (Summa_Paino_g*

Päämateriaali	Materiaali	Määrä_KM	Summa_Kpl	Summa_Paino_g
metalli	**hopea**	2	2	1,7
metalli	**hopea + kulta**	1	1	1,2
metalli	**kupari**	14	17	114,3
metalli	**kuparilejeerinki**	9	15	42,5
metalli	**lyijy**	6	9	105,3
metalli	**lyijy + lasi**	1	1	13,7
metalli	**lyijy/tina**	1	1	1,9
metalli	**pronssi**	6	6	32,5
metalli	**rauta**	37	50	2258
metalli	**rauta + luu**	3	3	83,9
metalli	**rauta + puu**	2	2	13,7
Yhteensä		*82*	*107*	*2668,7*

Taulukko 5. *Metalliesineiden jakautuminen eri metalleihin alanumeroiden mukaan (Määrä_KM), kappalemäärän mukaan (Summa_Kpl) ja painon mukaan (Summa_Paino_g).*

Päämateriaali	Materiaali	Määrä_KM	Summa_Kpl
orgaaninen	**kaarna**	6	7
orgaaninen	**kuitu**	6	7
orgaaninen	**nahka**	305	871
orgaaninen	**nahka/puu**	1	1
orgaaninen	**nahka/tuohi**	8	38
orgaaninen	**nahka/turkis**	2	2
orgaaninen	**puu**	32	41
orgaaninen	**tekstiili**	11	9
orgaaninen	**tekstiili/kuitu**	1	
orgaaninen	**tuohi**	3	10
orgaaninen	**tuohi/kivi**	6	7
orgaaninen	**vitsas**	1	1
Yhteensä		*382*	*994*

Taulukko 6. *Orgaanisen materiaalin jakautuminen eri lajeihin alanumeroiden mukaan (Määrä_KM) ja kappalemäärän mukaan (Summa_Kpl). Orgaanista materiaalia ei ole punnittu.*

7. LUONNONTIETEELLISET NÄYTTEET JA ANALYYSIT

Dosentti Terttu Lempiäinen Turun yliopiston biodiversiteettiyksiköstä analysoi makrofossiiliset kasvinjäänteet kaivauksella otetuista 52 maanäytteestä. Jäänne- ja lajimäärät olivat erittäin runsaat, ja lajistoa oli rikastuttanut varsinkin tontilla harjoitettu karjanhoito. Hyötykasveista mainittakoon viljat, pellava, humala, vadelma, mansikka ja pähkinä sekä tuontitavarana viikuna. Lisäksi näytteissä oli runsaasti ns. kulttuuririkkaruohoja ja kosteikkolajeja. Kerroksen [Y78] yläosasta löytyi suuri määrä hiiltyneitä katajanmarjoja. Ainutlaatuisena jäänneaineistona tutkittiin joukko karjan ruokinnassa ja kuivikkeina käytettyjä lehdeskerppuja, jotka oli yhtä kuusenhavukerppua lukuun ottamatta koottu koivun oksista. Tietystä karjanhoitoon liittyneistä kerrostumista löytyi niin ikään kuivikkeena käytettyä rahkasammalta. Lempiäisen tutkimusraportti on kaivauskertomuksen liitteenä.

HuK Auli Tourunen Turun yliopistosta analysoi osan kaivauksen eläinluumateriaalista. Tutkitut kontekstit sijaitsivat pääosin S-alueella ja liittyivät lähinnä 1600-luvun jälkipuoliskon rakennuksiin ja karjapihaan. Nauta oli materiaalin yleisin eläin, seuraavina lammas ja sika. Vuohen merkitys on ollut vähäinen. Tunnistetuista lintulajeista yleisin oli kesykana; muita tunnistettuja lintulajeja olivat metso ja sinisorsa/kesyankka. Riistanisäkkäistä tunnistettiin jänis ja hylje. Lisäksi löytyi kissan luita. Naudan luista noin puolet tulee yli nelivuotiailta eläimiltä, joita on todennäköisesti käytetty maidontuotantoon ja vetohärkinä. Sioista suurin osa on teurastettu ennen toista ikävuottaan. Suurin osa luufragmenteista koostuu ruokajätteistä. Eläinten säkäkorkeus on ollut pieni nykyisiin verrattuna. Tourusen osteologinen raportti on kaivauskertomuksen liitteenä.

FT Pentti Zetterberg Joensuun yliopiston dendrokronologian laboratoriosta analysoi kahdeksan kaivauksella otettua puulustonäytettä (näytteitä otettiin huomattavasti enemmän, mutta kahdeksan valittiin ajoittamiseen todennäköisesti sopivina). Niistä pystyttiin määrittämään viisi, joista kolme oli peräisin rakenteesta [R6], yksi rakenteesta [R23c] ja yksi irtolaudasta kerrostumasta [Y70]. Vuodentarkat ajoitukset saatiin kahdesta näytteestä. Puiden kaatamisajankohdat osuvat aikavälille 1582-1703. Zetterbergin ajoitusseloste on kaivauskertomuksen liitteenä.

8. YHTEENVETO JA TULKINTA

Arkeologisten tutkimusten kohteena oli Snellmaninkatu 4-6:n kaksi sisäpihaa, jotka sisältyvät Helsingin varhaisimpaan, 1640-50-luvuilla rakennettuun alueeseen. Eteläisemmän pihan (S-alue) käyttövaiheet olivat vanhimmasta nuorimpaan seuraavat :

Vaihe 1. 1640-luvulla tai viimeistään 1650-luvun alussa tonttialue raivattiin ja kulotettiin, sillä luonnollisen hiekkamaan [Y88] pinta oli laajoilla alueilla vahvasti noen värjäämä ja paikoin punertavaksi palanut.

Vaihe 2. Tonttien väliselle rajalle kaivettiin pohjois-eteläsuuntainen oja [Y84] korttelin kuivattamiseksi. Itäisemmän tontin länsireunaan rakennettiin puinen salvottu, lautalattiainen rakennus [Y23c], joka toimi ainakin myöhemmässä vaiheessa karjasuojana, sillä sen ympäristöön sekä lattian alle ja päälle oli kertynyt lantaa [Y83, Y98-b, Y116, Y120], lattian päälle myös karjan kuivikkeina käytettyjä lastuja ja sammalta. Esineajoitusten ja karjasuojasta otetun dendrokronologisen ajoitusnäytteen perusteella ihmistoiminta alkoi paikalla viimeistään 1650-luvun alussa.

Kuva 25 ***1650-luku***

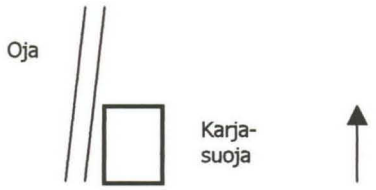

Vaihe 3. Tonttien käyttöä jatkettiin. Paikalle muodostui runsaasti puulastua, oksia, tuohta, kaarnaa ja nuoria puunrunkoja sisältänyt kerrostuma [Y77/Y114], joka syntyi mahdollisesti lähialueen vilkkaan rakennustoiminnan seurauksena 1650-70-luvuilla. Asutus oli jo intensiivistä, sillä kerrostumasta tuli runsaasti arkipäivän elämään esinelöytöjä kuten keramiikka-astioiden palasia ja nahkakenkien jäännöksiä.

Vaihe 4. Karjasuojan pohjoispuolelle rakennettiin uunillinen asuinrakennus [R18+R23a] mahdollisesti 1680-luvun alkupuolella. Ajoitukseen viittaavat mm. liitupiiput sekä rakenteesta [R6] saadut dendrokronologiset ajoitukset. Rakennus saattoi kuulua vuoden 1696/1707 kartassa mainitulle tontin omistajalle, Elias Mårtenssonille. Karjasuojan ja asuinrakennuksen väliin jäi säilytystilana ja/tai eteisenä käytetty välikkö [R23b]. Rakennuksesta pystyttiin tutkimaan niin pieni osa, ettei sen kokoa, toiminnallisuutta tms. voitu selvittää. Esinelöydöt viittaavat kuitenkin siihen, että asukkaat eivät olleet erityisen varakkaita, sillä heillä ei ollut esimerkiksi juurikaan juomalaseja. He saivat toimeentulonsa kaupankäynnistä (laskurahat), kalastuksesta (verkon osat) sekä karjanhoidosta (kerput) ja valmistivat itse osan tarvitsemistaan nahkaesineistä (leikkuujätteet).

Karjasuoja oli tässä vaiheessa luultavasti jo ränsistynyt eikä siinä mahdollisesti ollut enää kattoa. Rakennuksen pohjaa käytettiin jonkinlaisena tunkiona tai kompostina, sillä sen lattialle oli kerrostunut paksulti orgaanista jätettä ja muuta jätemateriaalia. Rakennusten länsipuolella oli viereiseen tonttiin (omistaja Johan Spijk?) kuulunut pihamaa, jossa pidettiin karjaa ja jonne heitettiin kaikenlaista jätettä. Pihamaalta johti hirsistä tehty kulkusilta tonttien välisen ojan yli kompostina käytetyn karjasuojan pohjan luokse.

Kuva 26 ***1680-luku***

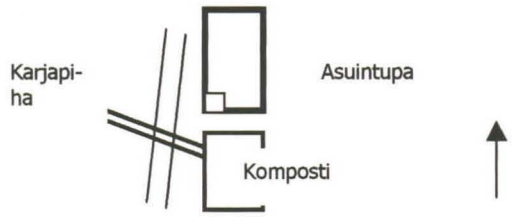

Vaihe 5. Isonvihan aikana venäläiset miehittäjät käyttivät tontin rakennusten hirsiä hyväkseen rakentaessaan paikalle puutavarasta ja maasta kootun kenttälinnoituksen vuosien 1713 ja 1721 välillä. Hirsistä ja paaluista varhopatsastekniikalla koottu varustus oli kiinni em. rakennusten länsiseinässä. Komposti ja asuintuvan lattiakerros peitettiin tuohilevyillä. Kenttälinnoitus purettiin vuonna 1724.

Kuva 27 ***N. 1713-1724***

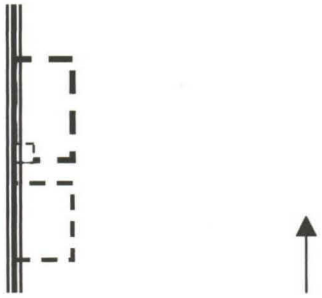

Vaihe 6. Tontin vaiheista 1700-luvun jälkipuoliskolla ei ole arkeologista tietoa, sillä sen aikaiset maakerrokset oli kaivettu myöhemmin pois. Historiallisten lähteiden mukaan tontin omisti vuodesta 1730 Jacob Hallenius ainakin vuoteen 1763, minkä jälkeen sen omisti kulta- ja hopeaseppä Sahlberg. Vuodesta 1776 tontin omisti kauppias Alexander August Weurlander. Tontilla oli 1700-luvun lopussa kaksikerroksinen puutalo, joka siirrettiin muualle 1814 ja paikalle rakennettiin kaksikerroksinen kivitalo, joka valmistui 1815. Kaivausalueelle osui rakennuksen pohjoisen pihasiiven eteläosan pohja [R2], jonka rakennustyöt olivat tuhonneet vanhempia rakenteita. Rakennus purettiin 1891 ja paikalle rakennettiin postitalon laajennus, jonka pihan perällä oli talli- ja käymälärakennus (purettiin 1972), jonka perustus [R1] löytyi kaivauksissa. Postitalon laajennukseen rakennettiin vesijohto- ja viemäriverkosto, mikä oli tuhonnut kulttuurikerroksia. 1900-luvun loppupuolella pihalle tuotiin täytehiekkaa ja pinta asfaltoitiin.

Pohjoisella pihalla (N-alue) oli karttamateriaalin perusteella sijainnut katu viimeistään 1600- ja 1700-lukujen vaihteesta lähtien. Arkeologisten havaintojen pohjalta voidaan sanoa, että katu on sijainnut samalla paikalla oletettavasti alueen kaavoittamisesta eli 1640/50-luvusta lähtien. Aivan alimmaiset lantakerrokset saattavat liittyä alueen käyttöön jonkinlaisena karjapihanakin. Katufunktiosta olivat mahdollisina poikkeamina oksia ja lautoja sisältäneet kerrostumat [Y82], [Y85] ja [Y89], jotka vaikuttivat muuhun toimintaan liittyviltä kulttuurikerroksilta. Kerrosten ajoitus viittaa isonvihan jälkeiseen aikaan, jolloin kaupunki oli tuhottu ja se kaavoitettiin uudestaan vanhoille sijoilleen. Toisena poikkeamana oli katuun nähden hieman vinottainen puurakenne [R21], jonka funktio jäi arvoitukseksi. Tosin sekin saattoi olla katuun liittyvä, esimerkiksi puisen jalkakäytävän jäännös. Viimeisin, 1810-luvulle ajoittuva katupinta oli kivetty. Katukerroksista löytyi erittäin runsaasti sekalaista esineistöä. Esineiden käyttö tutkimuksessa on kuitenkin hankalaa, sillä ne ovat joutuneet kadulle toisaalta läheisiltä tonteilta ja toisaalta muualta tuodun täytemaan mukana. Kivinen postitalo rakennettiin paikalle vuonna 1857.

9. LOPPUSANAT

Snellmaninkatu 4-6:n kaivauksissa saatiin tarkennettua historiallisista lähteistä tunnettuja, Vironniemen Helsingin rakentumisen alkuvaiheita. Lähinnä onnekas sattuma oli säilyttänyt pihojen täytemaakerrosten alla myös varhaisinta, 1640- ja 50-lukujen taitteen kerrostumaa ja siihen liittyneitä, hyvin säilyneitä puurakenteita, jollaisia ei ole aiemmin päästy näin suurelta alalta arkeologisesti Helsingissä tutkimaan. Samalla oli mahdollisuus tutkia 1600-luvun loppupuolen vähäväkisen porvarin asuntoa ja elinkeinoja. Lannansekainen, kostea kulttuurikerros oli säilyttänyt ainutlaatuisen hyvin myös orgaanista materiaalia kuten nahkaa, tekstiiliä ja puuta, mistä saamme kiittää aikanaan pihamaalla elellyttä karjaa.

Kaivauksissa löytyi suuri määrä 1600- ja 1700-luvuille ajoittuvaa esineistöä. Mielenkiintoisimpia ovat punasavikeramiikka-, liitupiippu- ja nahkakenkäaineistot. Niiden tarkempi tutkimus ei kuulu kaivauskertomuksen puitteisiin ja jää vielä tehtäväksi tulevaisuudessa.

Ainutlaatuinen löytö oli noin 11-metrinen osuus venäläisten isonvihan aikaista kenttälinnoitusta. Linnoituksesta on säilynyt kartta ja kuvaus, ja Helsingin keskustan aikaisemmissa kaivauksissa on löytynyt kerrostumia, joiden on arveltu liittyneen siihen. Itse rakennetta ei ole kuitenkaan aiemmin löytynyt. Sitä ei liene enää paljonkaan maan alla säilyneenä, lähinnä kenties Senaatintorin alla sekä joillakin kaduilla ja Kruununhaan sisäpihoilla. Keskusta-alueen tulevissa rakennustöissä ja työmaille suunniteltavissa arkeologisissa tutkimuksissa tulisikin kiinnittää erityinen huomio niihin alueisiin, joilla linnoitus kartan perusteella kulki (kuva 14). Lähinnä vain arkeologiset havainnot voivat tuoda meille lisätietoa tästä kiinnostavasta, nykypäivän lähes unohtamasta historian vaiheesta.

Helsingissä 31.1.2001,

FM Marianna Niukkanen

Kuva 28



Kaivausryhmä yhteiskuvassa syksyllä 1999. Ylärivissä vasemmalta: Oula Seitsonen, Wesa Perttola, Tomi Heikkilä. Keskirivissä: Katja Vuoristo, Johanna Enqvist, Mika Pekonen. Alarivissä: Ninni Närväinen, Lotta Laiho, Susanna Hakkarainen, Marianna Niukkanen, Lotta Raatikainen, Esa Hämäläinen.

originaali

HELSINKI

SNELLMANINKATU 4-6
(Suomen Pankki)

Kaupunkiarkeologinen kaivaus 1999-2000

Osa 2:

LIITTEET

I. Yksikkökuvaukset
II. Rakennekuvaukset
III. Karttaluettelo
IV. Kaivauskarttojen kopiot

FM Marianna Niukkanen
Museoviraston rakennushistorian osasto
2001

Helsinki, Snellmaninkatu 4-6, 1999-2000
Liite I: YKSIKKÖKUVAUKSET

Yksikkökuvaus Y 000

Yksikkö	Laji	Alue	X	Y	Z	Tyyppi
000	kerrostuma	S & N				tasoituskerros

Laatu	Koostumus 1	Koostumus 2	Koostumus 3	Koostumus 4
	asfaltti			

Tiiviys ja kosteus	Väri	Paksuus/syvyys	Laajuus	Kaivaustapa	Seulottu
		5-10 cm	koko alue	kaivinkone	☐

Kuvailu ja tulkinta

Pihoilla ollut asfalttikerros, joka poistettiin koneellisesti valvomatta 21.-22.8.1999.

Löydöt

Ei löytöjä

Talletus	Ajoitusarvio	Yksiköt/rakenteet yläpuolella	Yksiköt/rakenteet alapuolella
	1960-1990-luku	Y1	

Kontaktissa yksiköihin/rakenteisiin **Maanäytteet nro**

Muut näytteet

Mv-kuvat nro	Diat nro	Kartat nro

Muuta

Yksikkökuvaus Y 001

Yksikkö	Laji	Alue	X	Y	Z	Tyyppi
001	kerrostuma	S & N				täyttökerros

Laatu	Koostumus 1	Koostumus 2	Koostumus 3	Koostumus 4
sekundääri	hiekka	sora	kivet	tiilimurskaa ja tiiliä

Tiiviys ja kosteus	Väri	Paksuus/syvyys	Laajuus	Kaivaustapa	Seulottu
irtonainen, kostea	harmaanruskea	55-100 cm	koko alue	kaivinkone	☐

Kuvailu ja tulkinta

Asfaltin alla ollut moderni täytehiekkakerros, joka poistettiin koneellisesti arkeologin valvonnassa elokuussa 1999.

Löydöt

Talletus	Ajoitusarvio	Yksiköt/rakenteet yläpuolella	Yksiköt/rakenteet alapuolella
löytöjä ei talletettu	1900-luvun loppupuol	Y0	Y2, R1, R2, R3

Kontaktissa yksiköihin/rakenteisiin **Maanäytteet nro**

Muut näytteet

Mv-kuvat nro	Diat nro	Kartat nro
		41, 42

Muuta

Yksikkökuvaus Y 002

Yksikkö	Laji	Alue	X	Y	Z	Tyyppi
002	kerrostuma	S				täyttökerros

Laatu	Koostumus 1	Koostumus 2	Koostumus 3	Koostumus 4
sekundääri	hiekka			

Tiiviys ja kosteus	Väri	Paksuus/syvyys	Laajuus	Kaivaustapa	Seulottu
tiivis, kostea	okra	10-40 cm	S-alue	kaivinkone	☐

Kuvailu ja tulkinta

Kaivinkoneella arkeologin valvonnassa poistettu moderni täytehiekkakerros.

Löydöt

Talletus	Ajoitusarvio	Yksiköt/rakenteet yläpuolella	Yksiköt/rakenteet alapuolella
löytöjä ei talletettu	1900-l loppupuoli	Y1	Y5a

Kontaktissa yksiköihin/rakenteisiin **Maanäytteet nro**

Muut näytteet

Mv-kuvat nro	Diat nro	Kartat nro
		41, 42

Muuta

Yksikkökuvaus Y 003

Yksikkö	Laji	Alue	X	Y	Z	Tyyppi
003	kaivanto	S	101,0-104,0	297,0-297,5	8,10-7,95	

Laatu	Koostumus 1	Koostumus 2	Koostumus 3	Koostumus 4

Tiiviys ja kosteus	Väri	Paksuus/syvyys	Laajuus	Kaivaustapa	Seulottu
			lev. 30-40 cm		☐

Kuvailu ja tulkinta

Viemärikaivanto putkelle R4b. Johtaa viemärikaivoon R5.

Löydöt

Talletus	Ajoitusarvio	Yksiköt/rakenteet yläpuolella	Yksiköt/rakenteet alapuolella
	1900-l	Y4	Y5a

Kontaktissa yksiköihin/rakenteisiin **Maanäytteet nro**

Muut näytteet

Mv-kuvat nro	Diat nro	Kartat nro
124483:1-4		41

Muuta

Yksikkökuvaus Y 004

Yksikkö	Laji	Alue	X	Y	Z	Tyyppi
004	kerrostuma	S	101,0-104,0	297,0-297,5	8,24/8,16 - 8,10/7,95	täyttökerros

Laatu	Koostumus 1	Koostumus 2	Koostumus 3	Koostumus 4
sekundääri	hiekka	multa	savi	

Tiiviys ja kosteus	Väri	Paksuus/syvyys	Laajuus	Kaivaustapa	Seulottu
irtonainen, kostea	vaaleanruskea/harmaa	10-20 cm	lev. 30-40 cm	lapio	☐

Kuvailu ja tulkinta

Viemärikaivannon Y3 täytemaa.

Löydöt

Talletus	Ajoitusarvio	Yksiköt/rakenteet yläpuolella	Yksiköt/rakenteet alapuolella
löytöjä ei talletettu	1900-l	R4b	Y3

Kontaktissa yksiköihin/rakenteisiin **Maanäytteet nro**

Muut näytteet

Mv-kuvat nro	Diat nro	Kartat nro
124483:1-4		41

Muuta

Yksikkökuvaus Y 005

Yksikkö	Laji	Alue	X	Y	Z	Tyyppi
005	kerrostuma	S				kulttuurikerros

Laatu	Koostumus 1	Koostumus 2	Koostumus 3	Koostumus 4
primääri	puulastut/-kappaleet	multa		lantaa, hiukan hiekkaa, savea j

Tiiviys ja kosteus	Väri	Paksuus/syvyys	Laajuus	Kaivaustapa	Seulottu
tiivis, sitkeä, kostea	tummanruskea	> 100 cm	koko S-alue	lasta	☐

Kuvailu ja tulkinta

Koko S-alueella oleva hyvin tumma ja tiivistynyt puulastukerros, jonka pinta tuli esiin kaivinkoneella poistetun täytemaan alta. Kaivettu useassa osassa (a-l), jotka määriteltiin vertikaalisesti mm. putkikaivantojen ja rakenteiden mukaan ja horisontaalisesti koostumuksessa havaittujen muutosten ja välikerrosten mukaan. Kerrosten erottaminen horisontaalisti oli paikoin vaikeaa. Kerros oli kokonaisuudessaan hyvin paksu, jopa metri. Kerrosta oli mm. R6:n päällä mutta myös sen alla. Alin kerros (Y5k ja l) saattaa sisältää osia niiden alla olevasta vanhemmasta, hiukan samantyyppisestä kulttuurikerroksesta (Y66,Y69, Y70). Tarkemmat määrittelyt alalomakkeissa Y5a-l.

Löydöt

keramiikkaa, lasia, liitupiippuja, luita, metallia, piitä, nahkaa

Talletus	Ajoitusarvio	Yksiköt/rakenteet yläpuolella	Yksiköt/rakenteet alapuolella
kaikki löydöt talletettu	n. 1650-1720	ks. alalomakkeet	ks. alalomakkeet

Kontaktissa yksiköihin/rakenteisiin	Maanäytteet nro
ks. alalomakkeet	ks. alalomakkeet

Muut näytteet

ks. alalomakkeet

Mv-kuvat nro	Diat nro	Kartat nro
ks. alalomakkeet	ks. alalomakkeet	ks. alalomakkeet

Muuta

Yksikkökuvaus Y 005a

Yksikkö	Laji	Alue	X	Y	Z	Tyyppi
005a	kerrostuma	S	101,0-107,0	294,5-297,5	8,14/7,96 - 7,85/7,64	kulttuurikerros

Laatu	Koostumus 1	Koostumus 2	Koostumus 3	Koostumus 4
primääri	puulastut/-kappaleet	multa		teroitettuja riukuja ja paaluja

Tiiviys ja kosteus	Väri	Paksuus/syvyys	Laajuus	Kaivaustapa	Seulottu
tiivis, sitkeä, kostea	tummanruskea	20-40 cm	n. 12 m2	lasta	☐

Kuvailu ja tulkinta

Tiivis puulastukerros putkikaivannon Y6 itä- ja viemärikaivon R5 pohjoispuolella. S-alueen ylin säilynyt kulttuurikerros, jonka pinta paljastettiin kaivinkoneella.

Löydöt

ikkuna-, pullo- ja astialasia, punasavikeramiikkaa, fajanssia, kivitavaraa (Westerwald), upokas, pelinappuloita, liitupiippuja, kuonaa, rautarengas, luita. Kolmea ruostunutta rautanaulaa ei talletettu.

Talletus	Ajoitusarvio	Yksiköt/rakenteet yläpuolella	Yksiköt/rakenteet alapuolella
kaikki löydöt talletettu	1700-luvun alkupuoli	Y3	R6, R18, R23a-b, Y46, Y52, Y71

Kontaktissa yksiköihin/rakenteisiin	Maanäytteet nro
	2, 4

Muut näytteet

Mv-kuvat nro	Diat nro	Kartat nro
124483:1-4, 124483:7, 124483:13, 124483:43-45	124484:11-12	6, 40, 41

Muuta

Yksikkökuvaus Y 005b

Yksikkö	Laji	Alue	X	Y	Z	Tyyppi
005b	kerrostuma	S	100,0-106,5	291,5-295,0	8,12/7,89 - 7,73/7,66	kulttuurikerros

Laatu	Koostumus 1	Koostumus 2	Koostumus 3	Koostumus 4
primääri	puulastut/-kappaleet	multa		hiukan hiekkaa ja pikkukiviä

Tiiviys ja kosteus	Väri	Paksuus/syvyys	Laajuus	Kaivaustapa	Seulottu
tiivis, sitkeä, kostea	tumman(ruosteen)ruskea	20-40 cm	n. 15 m2	lasta	☐

Kuvailu ja tulkinta

Puulastukerros viemärikaivannon Y6:n länsi- ja Y10:n itäpuolella. Ks. muut Y5:t. Uuninpohjan R8 alla ollut puulastukerros kaivettu Y5g:nä.

Löydöt

ikkunalasia, punasavikeramiikkaa, kivitavaraa (Westerwald), liitupiippuja, luita. Lisäksi kaksi rautanaulaa, joita ei talletettu.

Talletus	Ajoitusarvio	Yksiköt/rakenteet yläpuolella	Yksiköt/rakenteet alapuolella
kaikki löydöt talletettu (paitsi rauta)	1700-luvun alkupuoli	Y19, Y33	Y39, Y45

Kontaktissa yksiköihin/rakenteisiin	Maanäytteet nro
	31

Muut näytteet

Mv-kuvat nro	Diat nro	Kartat nro
124483:1-4		6, 40

Muuta

Yksikkökuvaus Y 005c

Yksikkö	Laji	Alue	X	Y	Z	Tyyppi
005c	kerrostuma	S	100,0-103,0	291,0-292,5	7,95/7,85 - 7,91/7,78	kulttuurikerros

Laatu	Koostumus 1	Koostumus 2	Koostumus 3	Koostumus 4
primääri	puulastut/-kappaleet	multa		

Tiiviys ja kosteus	Väri	Paksuus/syvyys	Laajuus	Kaivaustapa	Seulottu
tiivis, sitkeä, kostea	tummanruskea	5-10 cm	n. 3 m2	lasta	☐

Kuvailu ja tulkinta

Puulastukerros viemärikaivannon Y10 länsipuolella ja hirren R7 itäpuolella. Ks. muut Y5:t.

Löydöt

pullolasia, ikkunalasia, fajanssia, liitupiippuja, luita. Lisäksi ruostunut rautapuikko, jota ei talletettu.

Talletus	Ajoitusarvio	Yksiköt/rakenteet yläpuolella	Yksiköt/rakenteet alapuolella
kaikki löydöt talletettu (paitsi rauta)	1700-luvun alkupuoli	Y2	Y33, R11

Kontaktissa yksiköihin/rakenteisiin	Maanäytteet nro
Y11, R7	1

Muut näytteet

Mv-kuvat nro	Diat nro	Kartat nro
124483:1-4		6

Muuta

Yksikkökuvaus Y 005d

Yksikkö	Laji	Alue	X	Y	Z	Tyyppi
005d	kerrostuma	S	98,0-101,5	294,0-296,0	8,19/8,04 - 8,15/7,96	kulttuurikerros

Laatu	Koostumus 1	Koostumus 2	Koostumus 3	Koostumus 4
primääri	multa	hiekka	puulastut/-kappaleet	nyrkinkokoisia kiviä

Tiiviys ja kosteus	Väri	Paksuus/syvyys	Laajuus	Kaivaustapa	Seulottu
tiivis, sitkeä, kostea	tummanruskea	5-10 cm	n. 4 m2	lasta	☐

Kuvailu ja tulkinta

Ohut puulastukerros viemärikaivanto Y6:n itä- ja viemärikaivo R5:n eteläpuolella. Hiekan- ja kiviensekainen, vain vähän puulastuja.

Löydöt

ikkuna- ja pullolasia, punasavikeramiikkaa, piiposliinia, fajanssia, liitupiippuja, piitä, luita. Lisäksi 8 rautanaulaa, joita ei talletettu.

Talletus	Ajoitusarvio	Yksiköt/rakenteet yläpuolella	Yksiköt/rakenteet alapuolella
kaikki löydöt talletettu (paitsi rauta)	1700-luvun alkupuoli	Y2	Y32, R6, R16

Kontaktissa yksiköihin/rakenteisiin **Maanäytteet nro**

Muut näytteet

Mv-kuvat nro	Diat nro	Kartat nro
124483:1-4		6, 42

Muuta

Huom. Yksiköt Y5e ja Y5f poistettu puhtaaksikirjoituksen yhteydessä

Yksikkökuvaus Y 005g

Yksikkö	Laji	Alue	X	Y	Z	Tyyppi
005g	kerrostuma	S	103,5-106,5	291,5-294,5	8,11/7,90 - 8,05/7,94	kulttuurikerros

Laatu	Koostumus 1	Koostumus 2	Koostumus 3	Koostumus 4
primääri	puulastut/-kappaleet	multa		teroitettuja riukuja

Tiiviys ja kosteus	Väri	Paksuus/syvyys	Laajuus	Kaivaustapa	Seulottu
tiivis, sitkeä, kostea	tummanruskea	5-10 cm	n. 6 m2	lasta	☐

Kuvailu ja tulkinta

Uuninpohjan R8 alla ollut puulastukerros, samaa kerrosta kuin Y5b. Kerroksessa sikin sokin teroitettuja puupaaluja (halk. n. 5 cm) korkeudella 8,00 m mpy.

Löydöt

ikkuna- ja pullolasia, punasavikeramiikkaa, pelinappula, liitupiippuja, luita. Lisäksi kolme rautanaulaa ja rautamöykky, joita ei talletettu.

Talletus	Ajoitusarvio	Yksiköt/rakenteet yläpuolella	Yksiköt/rakenteet alapuolella
kaikki löydöt talletettu (paitsi rauta)	1700-luvun alkupuoli	R8, Y29	Y30

Kontaktissa yksiköihin/rakenteisiin	Maanäytteet nro
	5

Muut näytteet

Mv-kuvat nro	Diat nro	Kartat nro
124483:1-4, 124483:8, 124483:11-12	124484:1-2	6

Muuta

Huom. Yksiköt Y5e ja Y5f poistettu puhtaaksikirjoituksen yhteydessä

Yksikkökuvaus Y 005h

Yksikkö	Laji	Alue	X	Y	Z	Tyyppi
005h	kerrostuma	S	98,0-102,0	294,5-296,5	8,12/7,82 - 7,89/7,72	kulttuurikerros

Laatu	Koostumus 1	Koostumus 2	Koostumus 3	Koostumus 4
primääri	puulastut/-kappaleet	multa		teroitettuja riukuja

Tiiviys ja kosteus	Väri	Paksuus/syvyys	Laajuus	Kaivaustapa	Seulottu
tiivis, sitkeä, kostea	tummanruskea	15-25 cm	n. 5 m2	lasta	☐

Kuvailu ja tulkinta

Puulastukerrosta R6:n ja Y6:n välissä välihiekkakerroksen Y32 alla.

Löydöt

ikkuna- ja pullolasia, punasavikeramiikkaa, mustasavikeramiikkaa, fajanssia, liitupiippuja, luita. Lisäksi rautalevy ja neljä ruostunutta rautamöykkyä (nauloja?), joita ei talletettu.

Talletus	Ajoitusarvio	Yksiköt/rakenteet yläpuolella	Yksiköt/rakenteet alapuolella
kaikki löydöt talletettu (paitsi rauta)	1700-luvun alkupuoli	Y32	Y51

Kontaktissa yksiköihin/rakenteisiin **Maanäytteet nro**

Muut näytteet

Mv-kuvat nro	Diat nro	Kartat nro
124483:23-24	124484:4	6, 42

Muuta

Yksikkökuvaus Y 005i

Yksikkö	Laji	Alue	X	Y	Z	Tyyppi
005i	kerrostuma	S	100,0-107,0	289,0-292,0	7,78/7,66 - 7,73/7,61	kulttuurikerros

Laatu	Koostumus 1	Koostumus 2	Koostumus 3	Koostumus 4
primääri	puulastut/-kappaleet	multa		

Tiiviys ja kosteus	Väri	Paksuus/syvyys	Laajuus	Kaivaustapa	Seulottu
		5-10 cm	n. 13 m2	lasta	☐

Kuvailu ja tulkinta

Puulastukerrosta S-alueen länsiosassa R11:n ja Y33:n alla.

Löydöt

ikkunalasia, punasavikeramiikkaa, liitupiippuja, piitä, luita

Talletus	Ajoitusarvio	Yksiköt/rakenteet yläpuolella	Yksiköt/rakenteet alapuolella
kaikki löydöt talletettu	1700-luvun alkupuoli	Y33, R11	Y5j, Y53

Kontaktissa yksiköihin/rakenteisiin **Maanäytteet nro**

Muut näytteet

Mv-kuvat nro	Diat nro	Kartat nro
124483:25		6, 12, 40

Muuta

Yksikkökuvaus Y 005j

Yksikkö	Laji	Alue	X	Y	Z	Tyyppi
005j	kerrostuma	S	100,0-107,0	289,5-295,0	7,75/7,62 - 7,65/7,50	kulttuurikerros

Laatu	Koostumus 1	Koostumus 2	Koostumus 3	Koostumus 4
primääri	puulastut/-kappaleet	multa		

Tiiviys ja kosteus	Väri	Paksuus/syvyys	Laajuus	Kaivaustapa	Seulottu
tiivis, sitkeä, kostea	tummanruskea	5-15 cm	n. 25 m2	lasta	☐

Kuvailu ja tulkinta

Puulastukerrosta Y5i:n ja kivikko Y53:n alla. Mahdollisesti samaa kerrosta kuin Y5k.

Löydöt

ikkuna- ja pullolasia, punasavikeramiikkaa, valkosavikeramiikkaa, fajanssia, liitupiippuja (barokki), piitä, luita

Talletus	Ajoitusarvio	Yksiköt/rakenteet yläpuolella	Yksiköt/rakenteet alapuolella
kaikki löydöt talletettu	1600-luvun loppupuoli	Y5i, Y39, Y45, Y53	Y5k

Kontaktissa yksiköihin/rakenteisiin	Maanäytteet nro
	9

Muut näytteet

Mv-kuvat nro	Diat nro	Kartat nro
		6, 40

Muuta

Yksikkökuvaus Y 005k

Yksikkö	Laji	Alue	X	Y	Z	Tyyppi
005k	kerrostuma	S	100,0-107,0	289,0-295,0	7,65/7,50 - 7,55/7,44	kulttuurikerros

Laatu	Koostumus 1	Koostumus 2	Koostumus 3	Koostumus 4
primääri	puulastut/-kappaleet	hiekka	lanta	

Tiiviys ja kosteus	Väri	Paksuus/syvyys	Laajuus	Kaivaustapa	Seulottu
tiivis, sitkeä, kostea	mustanruskea	5-15 cm	n. 32 m2	lasta	☐

Kuvailu ja tulkinta

Puulastukerros Y6:n länsipuolella Y5j:n alla (Y6:n itäpuolella = Y5l). Mahdollisesti samaa kerrosta kuin Y5j.

Löydöt

ikkunalasia, astialasia (passglas), puna- ja valkosavikeramiikkaa, kivitavaraa, fajanssia, liitupiippuja (barokki, joona), rautanaula ja -levyjä, luita

Talletus	Ajoitusarvio	Yksiköt/rakenteet yläpuolella	Yksiköt/rakenteet alapuolella
kaikki löydöt talletettu	1600-luvun loppupuoli	Y5j, Y45	Y65a-b, Y69

Kontaktissa yksiköihin/rakenteisiin	Maanäytteet nro
	10, 32

Muut näytteet

65 (kerppu)

Mv-kuvat nro	Diat nro	Kartat nro
124483:79-80	124484:23	6, 37, 38, 40

Muuta

Yksikkökuvaus Y 005l

Yksikkö	Laji	Alue	X	Y	Z	Tyyppi
005l	kerrostuma	S	98,0-106,5	294,5-296,0	7,69/7,56 -7,68/7,42	kulttuurikerros

Laatu	Koostumus 1	Koostumus 2	Koostumus 3	Koostumus 4
primääri	puulastut/-kappaleet	multa		

Tiiviys ja kosteus	Väri	Paksuus/syvyys	Laajuus	Kaivaustapa	Seulottu
tiivis, sitkeä, kostea	tummanruskea	1-15 cm	n. 8 m2	lasta	☐

Kuvailu ja tulkinta

Puulastukerrosta viemärikaivannon Y6 itäpuolella (länsipuolella = Y5k).

Löydöt

ikkuna- ja pullolasia, punasavikeramiikkaa, kivitavaraa, fajanssia, liitupiippuja

Talletus	Ajoitusarvio	Yksiköt/rakenteet yläpuolella	Yksiköt/rakenteet alapuolella
kaikki löydöt talletettu	1600-luvun jälkipuolisko	R6, Y95	Y91, Y70

Kontaktissa yksiköihin/rakenteisiin	Maanäytteet nro
Y95	

Muut näytteet

Mv-kuvat nro	Diat nro	Kartat nro
124483:208	124484:55	6, 42

Muuta

Yksikkökuvaus Y 006

Yksikkö	Laji	Alue	X	Y	Z	Tyyppi
006	kaivanto	S	100,0-111,0	294,0-296,0	7,44-7,14	

Laatu	Koostumus 1	Koostumus 2	Koostumus 3	Koostumus 4

Tiiviys ja kosteus	Väri	Paksuus/syvyys	Laajuus	Kaivaustapa	Seulottu
		<80 cm	lev. n. 70 cm		☐

Kuvailu ja tulkinta

S-alueen poikki pohjois-eteläsuunnassa kulkeva viemärikaivanto putkelle R4a.

Löydöt

Talletus	Ajoitusarvio	Yksiköt/rakenteet yläpuolella	Yksiköt/rakenteet alapuolella
		Y7	Y5k, Y70, Y77

Kontaktissa yksiköihin/rakenteisiin **Maanäytteet nro**

Y5

Muut näytteet

Mv-kuvat nro	Diat nro	Kartat nro
124483:1-4		3, 37

Muuta

Yksikkökuvaus Y 007

Yksikkö	Laji	Alue	X	Y	Z	Tyyppi
007	kerrostuma	S	110,0-111,0	294,0-296,0	8,06/7,85 -7,44/7,14	täyttökerros

Laatu	Koostumus 1	Koostumus 2	Koostumus 3	Koostumus 4
sekundääri	hiekka	multa	savi	

Tiiviys ja kosteus	Väri	Paksuus/syvyys	Laajuus	Kaivaustapa	Seulottu
tiivis, kostea	kirjava	<80 cm	lev. n 70 cm	lapio	☐

Kuvailu ja tulkinta

Viemärikaivanto Y6:n täytemaa.

Löydöt

Talletus	Ajoitusarvio	Yksiköt/rakenteet yläpuolella	Yksiköt/rakenteet alapuolella
löytöjä ei talletettu	1900-luku	R4a	Y6

Kontaktissa yksiköihin/rakenteisiin **Maanäytteet nro**

Muut näytteet

Mv-kuvat nro	Diat nro	Kartat nro
124483:1-4		3, 37

Muuta

Yksikkökuvaus Y 008

Yksikkö	Laji	Alue	X	Y	Z	Tyyppi
008	kaivanto	S	100,0-103,0	293,5-297,0	7,94	

Laatu	Koostumus 1	Koostumus 2	Koostumus 3	Koostumus 4

Tiiviys ja kosteus	Väri	Paksuus/syvyys	Laajuus	Kaivaustapa	Seulottu
			lev. 60-70 cm		☐

Kuvailu ja tulkinta

R5:stä lähtevä luoteis-kaakkosuunnassa kulkeva viemärikaivanto putkelle 4c.

Löydöt

Talletus	Ajoitusarvio	Yksiköt/rakenteet yläpuolella	Yksiköt/rakenteet alapuolella
	1900-luku	R6	

Kontaktissa yksiköihin/rakenteisiin **Maanäytteet nro**

Muut näytteet

Mv-kuvat nro	Diat nro	Kartat nro
124483:1-4		19

Muuta

Yksikkökuvaus Y 009

Yksikkö	Laji	Alue	X	Y	Z	Tyyppi
009	kerrostuma	S	100,0-103,0	293,5-297,0	8,15-7,94	täyttökerros

Laatu	Koostumus 1	Koostumus 2	Koostumus 3	Koostumus 4
sekundääri	hiekka	multa	savi	

Tiiviys ja kosteus	Väri	Paksuus/syvyys	Laajuus	Kaivaustapa	Seulottu
tiivis, kostea	kirjava		lev. 60-70 cm	lapio	☐

Kuvailu ja tulkinta

Viemärikaivannon Y8 täytemaa.

Löydöt

talletettu yksi vihreälasitteinen kaakelin pala

Talletus	Ajoitusarvio	Yksiköt/rakenteet yläpuolella	Yksiköt/rakenteet alapuolella
löytöjä ei talletettu	1900-luku	R4c	Y8

Kontaktissa yksiköihin/rakenteisiin **Maanäytteet nro**

Y5a, Y5d

Muut näytteet

Mv-kuvat nro	Diat nro	Kartat nro
124483:1-4		19

Muuta

Yksikkökuvaus Y 010

Yksikkö	Laji	Alue	X	Y	Z	Tyyppi
010	kaivanto	S	100,0-107,0	288,5-293,0	7,85/7,64	

Laatu	Koostumus 1	Koostumus 2	Koostumus 3	Koostumus 4

Tiiviys ja kosteus	Väri	Paksuus/syvyys	Laajuus	Kaivaustapa	Seulottu
			lev. n. 50 cm	lapio	☐

Kuvailu ja tulkinta

S-alueen eteläreunasta R1:teen kulkeva viemärikaivanto putkelle R4d.

Löydöt

Talletus	Ajoitusarvio	Yksiköt/rakenteet yläpuolella	Yksiköt/rakenteet alapuolella
	1900-luku	Y11	Y69

Kontaktissa yksiköihin/rakenteisiin **Maanäytteet nro**

Y5, Y6, Y7, Y14, Y15

Muut näytteet

Mv-kuvat nro	Diat nro	Kartat nro
124483:1-4		11, 38, 39

Muuta

Yksikkökuvaus Y 011

Yksikkö	Laji	Alue	X	Y	Z	Tyyppi
011	kerrostuma	S	100,0-107,0	288,5-293,0	8,06/7,97 - 7,83/7,63	täyttökerros

Laatu	Koostumus 1	Koostumus 2	Koostumus 3	Koostumus 4
sekundääri	hiekka	multa	savi	

Tiiviys ja kosteus	Väri	Paksuus/syvyys	Laajuus	Kaivaustapa	Seulottu
			lev. n. 50 cm.	lasta	☐

Kuvailu ja tulkinta

Viemärikaivannon Y10 täyttömaa

Löydöt

Talletus	Ajoitusarvio	Yksiköt/rakenteet yläpuolella	Yksiköt/rakenteet alapuolella
löytöjä ei talletettu	1900-luku	R4d	Y10

Kontaktissa yksiköihin/rakenteisiin **Maanäytteet nro**

Y5

Muut näytteet

Mv-kuvat nro	Diat nro	Kartat nro
124483:1-4		38

Muuta

Yksikkökuvaus Y 012

Yksikkö	Laji	Alue	X	Y	Z	Tyyppi
012	kerrostuma	S	103,0-106,0	291,0-291,5	8,05/7,81 - 7,96/7,78	eriste-/tiivistekerros

Laatu	Koostumus 1	Koostumus 2	Koostumus 3	Koostumus 4
sekundääri	hiekka	siltti		

Tiiviys ja kosteus	Väri	Paksuus/syvyys	Laajuus	Kaivaustapa	Seulottu
tiivis, kuiva	okranruskea	5-10 cm	n. 0,5 m2	lasta	☐

Kuvailu ja tulkinta

Hirren R7 alla ja vierillä oleva kapea silttihiekkakerros etenkin hirren pohjoispäässä. Eriste-/perustushiekkaa.

Löydöt

liitupiipun pesän pala

Talletus	Ajoitusarvio	Yksiköt/rakenteet yläpuolella	Yksiköt/rakenteet alapuolella
kaikki löydöt talletettu		Y5g	R7, Y33

Kontaktissa yksiköihin/rakenteisiin	Maanäytteet nro
Y30	

Muut näytteet

Mv-kuvat nro	Diat nro	Kartat nro
124483:1-4, 124483:14-18		11

Muuta

Yksikkökuvaus Y 013

Yksikkö	Laji	Alue	X	Y	Z	Tyyppi
013	kerrostuma	S	100,5-107,0	288,5-292,0	7,90/7,79 - 7,88/7,67	kulttuurikerros

Laatu	Koostumus 1	Koostumus 2	Koostumus 3	Koostumus 4
primääri	multa	hiekka	kivet, halk. >15cm	vähän tiilimurskaa, puuhippuj

Tiiviys ja kosteus	Väri	Paksuus/syvyys	Laajuus	Kaivaustapa	Seulottu
tiivis, kostea	tummanruskea	5-10 cm	n. 10 m2	lasta	☐

Kuvailu ja tulkinta

Hirsi R7:n länsipuolella ollut orgaaninen, puulastua sisältävä kerros, jonka alta paljastui epäsäännöllinen mukulakiveys R11. Y5b:n ja Y5c:n rinnalla.

Löydöt

punasavikeramiikkaa, ikkuna- ja pullolasia, liitupiippuja, pronssinappi, luita. Lisäksi katkennut rautanaula, jota ei talletettu.

Talletus	Ajoitusarvio	Yksiköt/rakenteet yläpuolella	Yksiköt/rakenteet alapuolella
kaikki löydöt talletettu		Y2	Y33, R11

Kontaktissa yksiköihin/rakenteisiin	Maanäytteet nro
R7	

Muut näytteet

Mv-kuvat nro	Diat nro	Kartat nro
124483:1-4, 124484:9-10		ks. oheinen kartta

Muuta

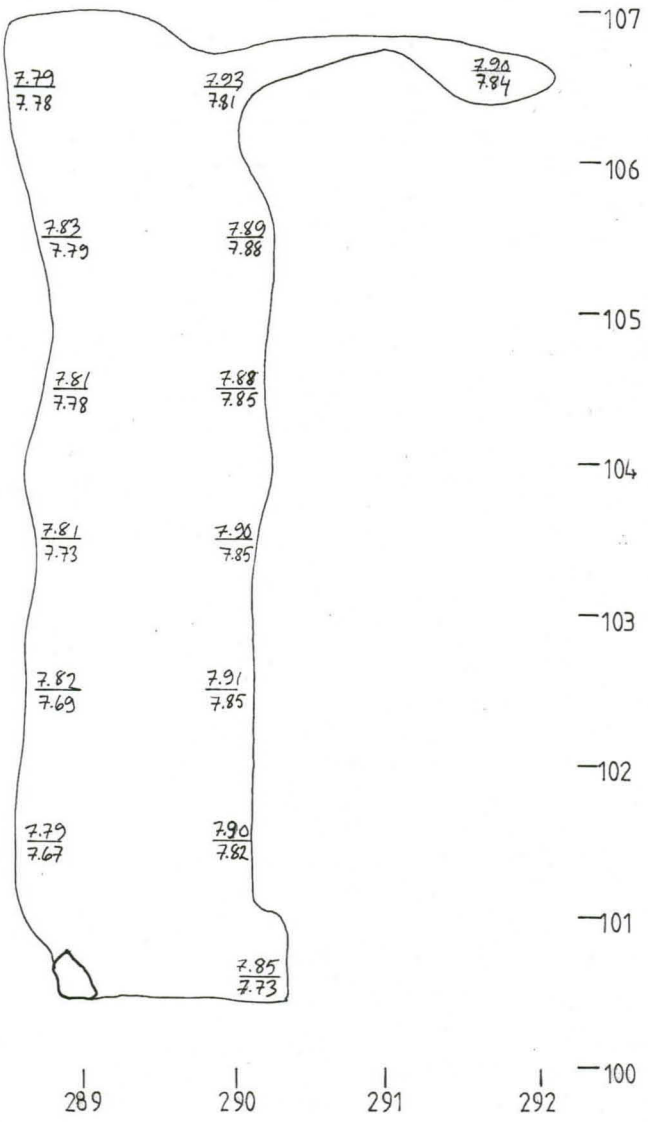

HELSINKI
Snellmaninkatu 4-6
Y 13
Mk 1:50

N

Yksikkökuvaus Y 014

Yksikkö	Laji	Alue	X	Y	Z	Tyyppi
014	kaivanto	S	98,0-100,0	288,5-294,0	7,70/7,52	

Laatu	Koostumus 1	Koostumus 2	Koostumus 3	Koostumus 4

Tiiviys ja kosteus	Väri	Paksuus/syvyys	Laajuus	Kaivaustapa	Seulottu
		n. 130 cm		lasta	☐

Kuvailu ja tulkinta

Viemäriputki R4e:n kaivanto S-alueen eteläreunassa.

Löydöt

Talletus	Ajoitusarvio	Yksiköt/rakenteet yläpuolella	Yksiköt/rakenteet alapuolella
		Y15	Y5k

Kontaktissa yksiköihin/rakenteisiin **Maanäytteet nro**

Y5, Y10, Y11, Y32, Y34, Y35

Muut näytteet

Mv-kuvat nro	Diat nro	Kartat nro
124483:1-4		38, 42

Muuta

Yksikkökuvaus Y 015

Yksikkö	Laji	Alue	X	Y	Z	Tyyppi
015	kerrostuma	S	98,0-100,0	288,5-294,0	8,92/8,79 - 7,70/7,52	täyttökerros

Laatu	Koostumus 1	Koostumus 2	Koostumus 3	Koostumus 4
sekundääri	hiekka		savi	

Tiiviys ja kosteus	Väri	Paksuus/syvyys	Laajuus	Kaivaustapa	Seulottu
tiivis, kostea	harmaanruskea			lapio	☐

Kuvailu ja tulkinta

Viemärikaivannon Y14 täytemaa.

Löydöt

Talletus	Ajoitusarvio	Yksiköt/rakenteet yläpuolella	Yksiköt/rakenteet alapuolella
löytöjä ei talletettu		Y14	R4e

Kontaktissa yksiköihin/rakenteisiin **Maanäytteet nro**

Muut näytteet

Mv-kuvat nro	Diat nro	Kartat nro
124483:1-4		38, 42

Muuta

Yksikkökuvaus Y 016

Yksikkö	Laji	Alue	X	Y	Z	Tyyppi
016	kerrostuma	S	109,0-112,0	291,0-294,0	8,05/7.57 - 7,75/7,56	kulttuurikerros

Laatu	Koostumus 1	Koostumus 2	Koostumus 3	Koostumus 4
primääri	multa	savi	hiekka	laastia ja puuhippuja

Tiiviys ja kosteus	Väri	Paksuus/syvyys	Laajuus	Kaivaustapa	Seulottu
tiivis, kuiva	tumma harmaanruskea	n. 5 cm	n. 8 m2	lasta	☐

Kuvailu ja tulkinta

Tumma ohut kulttuurikerros R2a:n, b:n ja c:n sisäpuolella.

Löydöt

punasavikeramiikkaa, fajanssia, posliinia, kaakelia, ikkuna-, astia- ja pullolasia, liitupiippuja, runsaasti rautanauloja sekä -lankaa ja -levyjä, piitä, luita, runsaasti kalanruotoja ja -suomuja

Talletus	Ajoitusarvio	Yksiköt/rakenteet yläpuolella	Yksiköt/rakenteet alapuolella
löytöjä talletettu valikoiden	1800-luku	tiili- ja kivitäyttö	Y37

Kontaktissa yksiköihin/rakenteisiin	Maanäytteet nro
R2	6, 7

Muut näytteet

Mv-kuvat nro	Diat nro	Kartat nro
124483:1-4, 124483:43-45	124484:11	3

Muuta

Yksikkökuvaus Y 017

Yksikkö	Laji	Alue	X	Y	Z	Tyyppi
017	kerrostuma	S	108,5-110,5	295,0-297,5	7,77/7,54 - 7,65/7,50	kulttuurikerros?

Laatu	Koostumus 1	Koostumus 2	Koostumus 3	Koostumus 4
?				

Tiiviys ja kosteus	Väri	Paksuus/syvyys	Laajuus	Kaivaustapa	Seulottu
		1-20 cm	n. 3 m2	lasta	☐

Kuvailu ja tulkinta

R2d:n sisäpuolinen kerrostuma.

Löydöt

punasavikeramiikkaa, fajanssia, kaakelia, ikkuna-, pullo- ja astialasia, liitupiippuja, rautalevyä, luita, kalanruotoja ja -suomuja, veitsenkahva

Talletus	Ajoitusarvio	Yksiköt/rakenteet yläpuolella	Yksiköt/rakenteet alapuolella
löytöjä talletettu valikoiden	1800-l	tiili- ja kivitäyttö	Y43

Kontaktissa yksiköihin/rakenteisiin **Maanäytteet nro**

Muut näytteet

Mv-kuvat nro	Diat nro	Kartat nro
124483:1-4, 124483:43-45	124484:11	3

Muuta

Yksikkökuvaus Y 018

Yksikkö	Laji	Alue	X	Y	Z	Tyyppi
018	kaivanto	S	106,5-108,0	288,5-298,0	8,00/7,76	

Laatu	Koostumus 1	Koostumus 2	Koostumus 3	Koostumus 4

Tiiviys ja kosteus	Väri	Paksuus/syvyys	Laajuus	Kaivaustapa	Seulottu
			lev. 30-70 cm		☐

Kuvailu ja tulkinta

R2:n eteläseinän perustuskaivanto seinän ulkopuolella.

Löydöt

Talletus	Ajoitusarvio	Yksiköt/rakenteet yläpuolella	Yksiköt/rakenteet alapuolella
	1814-15	Y5b, Y33	

Kontaktissa yksiköihin/rakenteisiin **Maanäytteet nro**

R2, Y5

Muut näytteet

Mv-kuvat nro	Diat nro	Kartat nro
124483:1-4		

Muuta

Yksikkökuvaus Y 019

Yksikkö	Laji	Alue	X	Y	Z	Tyyppi
019	kerrostuma	S	106,5-108,0	288,5-298,0	8,05/7,83 - 8,00/7,76	täyttökerros

Laatu	Koostumus 1	Koostumus 2	Koostumus 3	Koostumus 4
sekundääri	savi			vähän hiekkaa, hiiltä, kiviä (h

Tiiviys ja kosteus	Väri	Paksuus/syvyys	Laajuus	Kaivaustapa	Seulottu
tiivis, pakkautunut, sitkeä, k	harmaa		lev. 30-70 cm		☐

Kuvailu ja tulkinta

Perustuskaivannon Y18 täytemaa. Y6 leikkaa. Jätettiin kaivamatta.

Löydöt

Talletus	Ajoitusarvio	Yksiköt/rakenteet yläpuolella	Yksiköt/rakenteet alapuolella
löytöjä ei talletettu	1814-15	Y2	Y18

Kontaktissa yksiköihin/rakenteisiin **Maanäytteet nro**

Y5, Y7, R2

Muut näytteet

Mv-kuvat nro	Diat nro	Kartat nro
124483:1-4		40

Muuta

Yksikkökuvaus Y 020

Yksikkö	Laji	Alue	X	Y	Z	Tyyppi
020	kaivanto	S	100,0-112,0	288,5-289,0	7,40/7,26	

Laatu	Koostumus 1	Koostumus 2	Koostumus 3	Koostumus 4

Tiiviys ja kosteus	Väri	Paksuus/syvyys	Laajuus	Kaivaustapa	Seulottu
			lev. 50-80 cm		☐

Kuvailu ja tulkinta

R1:n perustuskaivanto.

Löydöt

Talletus	Ajoitusarvio	Yksiköt/rakenteet yläpuolella	Yksiköt/rakenteet alapuolella
	1890-luku	Y21	Y76, Y77

Kontaktissa yksiköihin/rakenteisiin **Maanäytteet nro**

R1, Y5, Y33, Y39, Y53

Muut näytteet

Mv-kuvat nro	Diat nro	Kartat nro
124483:1-4		39

Muuta

Yksikkökuvaus Y 021

Yksikkö	Laji	Alue	X	Y	Z	Tyyppi
021	kerrostuma	S	100,0-112,0	288,5-289,0	7,98/7,82 - 7,40/7,26	täyttökerros

Laatu	Koostumus 1	Koostumus 2	Koostumus 3	Koostumus 4
sekundääri	laasti	tiilimurska/tiilet		

Tiiviys ja kosteus	Väri	Paksuus/syvyys	Laajuus	Kaivaustapa	Seulottu
tiivis, kostea	vaalea	n. 60 cm			☐

Kuvailu ja tulkinta

R1:n perustuskaivannon Y20 täyte. Jätettiin kaivamatta. Y20 oli täytetty laasti- ja tiilimurskalla, jonka päälle R1 oli perustettu.

Löydöt

Talletus	Ajoitusarvio	Yksiköt/rakenteet yläpuolella	Yksiköt/rakenteet alapuolella
löytöjä ei talletettu	1890-luku	R1	Y20

Kontaktissa yksiköihin/rakenteisiin **Maanäytteet nro**

Y5, Y33, Y39, Y53

Muut näytteet

Mv-kuvat nro	Diat nro	Kartat nro
124483:1-4		39

Muuta

Yksikkökuvaus Y 022

Yksikkö	Laji	Alue	X	Y	Z	Tyyppi
022	kaivanto	S	95,5-100,0	296,5-297,0	7,95/7,90	

Laatu	Koostumus 1	Koostumus 2	Koostumus 3	Koostumus 4

Tiiviys ja kosteus	Väri	Paksuus/syvyys	Laajuus	Kaivaustapa	Seulottu
			lev. n. 60 cm		☐

Kuvailu ja tulkinta

R5.stä etelään kulkevan viemäriputki Y4i:n kaivanto.

Löydöt

Talletus	Ajoitusarvio	Yksiköt/rakenteet yläpuolella	Yksiköt/rakenteet alapuolella
	1900-luku	Y23	Y5d

Kontaktissa yksiköihin/rakenteisiin **Maanäytteet nro**

Y5

Muut näytteet

Mv-kuvat nro	Diat nro	Kartat nro
124483:1-4		42

Muuta

Yksikkökuvaus Y 023

Yksikkö	Laji	Alue	X	Y	Z	Tyyppi
023	kerrostuma	S	95,5-100,0	296,5-297,0	8,90/8,88 -7,95-7,90	täyttökerros

Laatu	Koostumus 1	Koostumus 2	Koostumus 3	Koostumus 4
sekundääri	hiekka		multa	

Tiiviys ja kosteus	Väri	Paksuus/syvyys	Laajuus	Kaivaustapa	Seulottu
tiivis ja kostea	ruskeankirjava	80-100 cm		lapio ja lasta	☐

Kuvailu ja tulkinta

Viemärikaivanto Y22:n täytemaa.

Löydöt

Talletus	Ajoitusarvio	Yksiköt/rakenteet yläpuolella	Yksiköt/rakenteet alapuolella
löytöjä ei talletettu	1900-luku	R4e	Y22

Kontaktissa yksiköihin/rakenteisiin **Maanäytteet nro**

Y5

Muut näytteet

Mv-kuvat nro	Diat nro	Kartat nro
124483:1-4		42

Muuta

Huom. Y24=Y22 ja Y25=Y23; Y24:stä ja Y25:stä ei ole tehty lomakkeita!

Yksikkökuvaus Y 026

Yksikkö	Laji	Alue	X	Y	Z	Tyyppi
026	kerrostuma	S	109,5-112,0	289,0-293,0	7,63/7,39 -7,37/7,29	täyttö-/tasoituskerros

Laatu	Koostumus 1	Koostumus 2	Koostumus 3	Koostumus 4
sekundääri	hiekka			vähän laastia ja tiilimurskaa

Tiiviys ja kosteus	Väri	Paksuus/syvyys	Laajuus	Kaivaustapa	Seulottu
irtonainen, kuiva	ruskea	2-15 cm	n. 5 m2	lasta	☐

Kuvailu ja tulkinta

R2:n sisäpuolisen kulttuurikerroksen alla oleva täytehiekkakerros. R2b:ssä ja c:ssä hienoa puhdasta hiekkaa, a:ssa hiekka tummempaa ja kivisempää (oikeastaan eri yksikkö). R2 tai ainakin sen väliseinät on perustettu ko. hiekkakerroksen päälle. Kaivettu vain koekuoppien alueelta.

Löydöt

pullolasia, fajanssia, liitupiipun varsi, rautaisia oven heloja

Talletus	Ajoitusarvio	Yksiköt/rakenteet yläpuolella	Yksiköt/rakenteet alapuolella
löytöjä talletettu valikoiden	1800-luku	R2, Y37, Y27	Y41

Kontaktissa yksiköihin/rakenteisiin **Maanäytteet nro**

Y27

Muut näytteet

Mv-kuvat nro	Diat nro	Kartat nro
124483:1-4, 124483:22, 124483:35-39		3, 4

Muuta

Huom. Y24=Y22 ja Y25=Y23; Y24:stä ja Y25:stä ei ole tehty lomakkeita!

Yksikkökuvaus Y 027

Yksikkö	Laji	Alue	X	Y	Z	Tyyppi
027	kerrostuma	S	109,0-112,0	288,0-299,0	7,51/7,52 - 7,35	täyttökerros

Laatu	Koostumus 1	Koostumus 2	Koostumus 3	Koostumus 4
sekundääri	hiekka	laasti	tiilimurska/tiilet	

Tiiviys ja kosteus	Väri	Paksuus/syvyys	Laajuus	Kaivaustapa	Seulottu
irtonainen, kuiva	vaalea	>5 cm	n. 1 m2	lasta	☐

Kuvailu ja tulkinta

R2a:n sisäpuolisen kulttuurikerroksen alla oleva murskatäytekerros. Kaivettu vain koekuopan alueelta.

Löydöt

ei löytöjä

Talletus	Ajoitusarvio	Yksiköt/rakenteet yläpuolella	Yksiköt/rakenteet alapuolella
		Y28	Y26, Y41

Kontaktissa yksiköihin/rakenteisiin	Maanäytteet nro
R1, R2, Y26	

Muut näytteet

Mv-kuvat nro	Diat nro	Kartat nro
124483:1-4, 124483:21		3, 4

Muuta

Yksikkökuvaus Y 028

Yksikkö	Laji	Alue	X	Y	Z	Tyyppi
028	kerrostuma	S	109,0-110,0	288,0-290,0	7,62/7,54 - 7,58/7,45	kulttuurikerros

Laatu	Koostumus 1	Koostumus 2	Koostumus 3	Koostumus 4
primääri	multa	hiekka		tiili- ja laastimurskaa

Tiiviys ja kosteus	Väri	Paksuus/syvyys	Laajuus	Kaivaustapa	Seulottu
	tummanruskea	n. 5 cm	n. 1 m2	lasta	☐

Kuvailu ja tulkinta

Ohut tumma kulttuurikerros R2a:n sisäpuolella. Jäljellä vain S-seinän vierustalla.

Löydöt

lasia, liitupiippuja, fajanssia, rautanauloja, luita, kalansuomuja ja -ruotoja

Talletus	Ajoitusarvio	Yksiköt/rakenteet yläpuolella	Yksiköt/rakenteet alapuolella
löytöjä ei talletettu	1800-luku	Y27	

Kontaktissa yksiköihin/rakenteisiin	Maanäytteet nro
	8

Muut näytteet

Mv-kuvat nro	Diat nro	Kartat nro
124483:1-4		3

Muuta

Yksikkökuvaus Y 029

Yksikkö	Laji	Alue	X	Y	Z	Tyyppi
029	kerrostuma	S	104,0-106,0	291,0-294,0	8,18/8,02 - 8,11/7,89	purkukerros

Laatu	Koostumus 1	Koostumus 2	Koostumus 3	Koostumus 4
primääri	hiili	puuhiput/-möhnä	hiekka ja palaneet kivet	multaa, tiilimurskaa, alaosassa

Tiiviys ja kosteus	Väri	Paksuus/syvyys	Laajuus	Kaivaustapa	Seulottu
tiivis, kostea	mustanruskea	5-15 cm	n. 7 m2	lasta	☐

Kuvailu ja tulkinta

Uuninpohja R8:aan liittyvä hiilensekainen purkukerros, jota Y6 leikkaa. Rajautuu lännessä R7:ään. Yksikön alaosassa 1-2 cm:n paksuinen kuiva savikerros, jolle ei annettu omaa Y-numeroa.

Löydöt

punasavikeramiikkaa, ikkunalasia, liitupiippuja, luita. Lisäksi rautanaula ja katkennut kaareva ja litteä rautaesine, joita ei talletettu.

Talletus	Ajoitusarvio	Yksiköt/rakenteet yläpuolella	Yksiköt/rakenteet alapuolella
kaikki löydöt talletettu (paitsi rauta)	1700-luvun alku	R8	Y5g

Kontaktissa yksiköihin/rakenteisiin	Maanäytteet nro
Y5b	3

Muut näytteet

Mv-kuvat nro	Diat nro	Kartat nro
124483:1-4		7, 8

Muuta

Yksikkökuvaus Y 030

Yksikkö	Laji	Alue	X	Y	Z	Tyyppi
030	kerrostuma	S	103,0-106,0	291,0-294,0	8,05/7,91 - 7,94/7,88	tasoituskerros?

Laatu	Koostumus 1	Koostumus 2	Koostumus 3	Koostumus 4
?	hiekka	multa	puuhiput/-möhnä	kivet (halk. >5-10 cm)

Tiiviys ja kosteus	Väri	Paksuus/syvyys	Laajuus	Kaivaustapa	Seulottu
tiivis, kostea	keskiruskea	5-10 cm	n. 4 m2	lasta	☐

Kuvailu ja tulkinta

Hiekkaisempi kerros puulastukerrosten Y5g ja Y5b välissä, rajautuu lännessä hirteen R7. Viemärikaivanto Y10 leikkaa.

Löydöt

liitupiippuja, luita. Lisäksi ruostunut rautaeseine, jota ei talletettu.

Talletus	Ajoitusarvio	Yksiköt/rakenteet yläpuolella	Yksiköt/rakenteet alapuolella
kaikki löydöt talletettu (paitsi rauta)	1600/1700-lukujen vaihde	Y5g	Y5b

Kontaktissa yksiköihin/rakenteisiin	Maanäytteet nro
Y12, R7	

Muut näytteet

Mv-kuvat nro	Diat nro	Kartat nro
		9

Muuta

Yksikkökuvaus Y 031

Yksikkö	Laji	Alue	X	Y	Z	Tyyppi
031	kerrostuma	S	101,0-104,5	289,0-289,5	7,79/7,73 - 7,72/7,68	täyttökerros?

Laatu	Koostumus 1	Koostumus 2	Koostumus 3	Koostumus 4
sekundääri	hiekka	siltti		

Tiiviys ja kosteus	Väri	Paksuus/syvyys	Laajuus	Kaivaustapa	Seulottu
tiivis, kostea	okra	1-10 cm	n. 0,3 m2	lasta	☐

Kuvailu ja tulkinta

Silttihiekkavana S-alueen lounaisnurkassa, luultavasti vesijohtokaivanto Y34:n reunaa.

Löydöt

luita

Talletus	Ajoitusarvio	Yksiköt/rakenteet yläpuolella	Yksiköt/rakenteet alapuolella
		Y5c	Y33

Kontaktissa yksiköihin/rakenteisiin **Maanäytteet nro**

Muut näytteet

Mv-kuvat nro	Diat nro	Kartat nro
124483:14-18		11

Muuta

Yksikkökuvaus Y 032

Yksikkö	Laji	Alue	X	Y	Z	Tyyppi
032	kerrostuma	S	98,0-102,0	293,0-296,5	8,28/7,96 - 8,12/7,82	tasoituskerros?

Laatu	Koostumus 1	Koostumus 2	Koostumus 3	Koostumus 4
?	multa	hiekka		savi, tiilimurska, puuhiput, ki

Tiiviys ja kosteus	Väri	Paksuus/syvyys	Laajuus	Kaivaustapa	Seulottu
tiivis ja kostea	kirjava	10-15 cm	n. 6 m2	lasta	☐

Kuvailu ja tulkinta

Puulastukerrosten Y5d ja Y5h välissä ollut hiekkaisempi ja kivisempi kerros.

Löydöt

punasavikeramiikkaa, fajanssia, ikkuna-, pullo- ja astialasia, liitupiippuja, punasavipiipun varsi, rautanaula ja -esine, luita

Talletus	Ajoitusarvio	Yksiköt/rakenteet yläpuolella	Yksiköt/rakenteet alapuolella
kaikki löydöt talletettu	1700/1800-luku	Y5d	Y5h

Kontaktissa yksiköihin/rakenteisiin **Maanäytteet nro**

Muut näytteet

Mv-kuvat nro	Diat nro	Kartat nro
		10, 42

Muuta

Yksikkökuvaus Y 033

Yksikkö	Laji	Alue	X	Y	Z	Tyyppi
033	kerrostuma	S	100,0-107,0	289,0-292,0	7,91/7,67 - 7,82/7,66	tasoituskerros?

Laatu	Koostumus 1	Koostumus 2	Koostumus 3	Koostumus 4
?	hiekka	multa	sora	

Tiiviys ja kosteus	Väri	Paksuus/syvyys	Laajuus	Kaivaustapa	Seulottu
tiivis, pakkautunut, kostea	tumma harmaanruskea	n. 5 cm	n. 17 m2	lasta	☐

Kuvailu ja tulkinta

Tiivis maakerros, jossa R11:n kivet olivat.

Löydöt

pullo- ja ikkunalasia, liitupiippuja, fajanssia, posliinia. Lisäksi ruostunut rautanaula, jota ei talletettu.

Talletus	Ajoitusarvio	Yksiköt/rakenteet yläpuolella	Yksiköt/rakenteet alapuolella
kaikki löydöt talletettu	1700-luvun loppu?	R11, R7, Y5c, Y31	Y5i, Y38,Y39, R12, R13

Kontaktissa yksiköihin/rakenteisiin **Maanäytteet nro**

Muut näytteet

Mv-kuvat nro	Diat nro	Kartat nro
124483:14-18		11, 40

Muuta

Yksikkökuvaus Y 034

Yksikkö	Laji	Alue	X	Y	Z	Tyyppi
034	kaivanto	S	100,0-102,0	289,0-290,0	7,40/7,36	

Laatu	Koostumus 1	Koostumus 2	Koostumus 3	Koostumus 4

Tiiviys ja kosteus	Väri	Paksuus/syvyys	Laajuus	Kaivaustapa	Seulottu
			lev. 40-50 cm		☐

Kuvailu ja tulkinta

Vesijohtokaivanto putkille R4g ja R4f.

Löydöt

Talletus	Ajoitusarvio	Yksiköt/rakenteet yläpuolella	Yksiköt/rakenteet alapuolella
		Y35	R4f

Kontaktissa yksiköihin/rakenteisiin **Maanäytteet nro**

Y14, Y15

Muut näytteet

Mv-kuvat nro	Diat nro	Kartat nro
		11, 38

Muuta

Yksikkökuvaus Y 035

Yksikkö	Laji	Alue	X	Y	Z	Tyyppi
035	kerrostuma	S	100,0-102,0	289,0-290,0	8,02/7,98 - 7,40/7,36	täyttökerros

Laatu	Koostumus 1	Koostumus 2	Koostumus 3	Koostumus 4
sekundääri	hiekka			vähän multaa, tiiliä, puulastuj

Tiiviys ja kosteus	Väri	Paksuus/syvyys	Laajuus	Kaivaustapa	Seulottu
		n. 60 cm	lev. 40-50 cm	lasta	☐

Kuvailu ja tulkinta

Vesijohtokaivannon Y34 täytemaa.

Löydöt

Talletus	Ajoitusarvio	Yksiköt/rakenteet yläpuolella	Yksiköt/rakenteet alapuolella
löytöjä ei talletettu		R4g, R4e	Y34

Kontaktissa yksiköihin/rakenteisiin **Maanäytteet nro**

Y14, Y15

Muut näytteet

Mv-kuvat nro	Diat nro	Kartat nro
		38

Muuta

Huom. Y36 => Y46! Y36:sta ei erillistä lomaketta.

Yksikkökuvaus Y 037

Yksikkö	Laji	Alue	X	Y	Z	Tyyppi
037	kerrostuma	S	109,0-112,0	289,5-294,0	7,73/7,54 - 7,62/7,55	kulttuurikerros

Laatu	Koostumus 1	Koostumus 2	Koostumus 3	Koostumus 4
primääri	multa	savi	puuhiput/-möhnä	puuhippuja ja -möhnää, tiilen

Tiiviys ja kosteus	Väri	Paksuus/syvyys	Laajuus	Kaivaustapa	Seulottu
tiivis, pakkautunut, kostea	tumma harmaanruskea	n. 5-10 cm	n. 5 m2	lasta	☐

Kuvailu ja tulkinta

Tiivis savinen kulttuurikerros R2a-c:n sisäpuolella, kaivettu vain koekuopan kohdalta.

Löydöt

punasavikeramiikkaa, fajanssia, ikkuna- ja astialasia, liitupiippuja, rautanauloja, rautaisia oven heloja, luita, suomuja, ruotoja

Talletus	Ajoitusarvio	Yksiköt/rakenteet yläpuolella	Yksiköt/rakenteet alapuolella
löytöjä talletettu valikoiden	1800-luku	Y16	Y26

Kontaktissa yksiköihin/rakenteisiin	Maanäytteet nro
R2	

Muut näytteet

Mv-kuvat nro	Diat nro	Kartat nro
124483:22		4

Muuta

Huom. Y36 => Y46! Y36:sta ei erillistä lomaketta.

Yksikkökuvaus Y 038

Yksikkö	Laji	Alue	X	Y	Z	Tyyppi
038	kerrostuma	S	101,5-103,5	290,0-290,5	7,79/7,72 - 7,77/7,69	tasoituskerros

Laatu	Koostumus 1	Koostumus 2	Koostumus 3	Koostumus 4
sekundääri	savi	hiekka		

Tiiviys ja kosteus	Väri	Paksuus/syvyys	Laajuus	Kaivaustapa	Seulottu
tiivis, sitkeä, märkä	harmaa	n. 5 cm	n. 1 m2	lasta	☐

Kuvailu ja tulkinta

Hiekansekainen savikerros Y5i:n päällä R12:n länsipuolella. Ohut ja paikallinen.

Löydöt

Ei löytöjä

Talletus	Ajoitusarvio	Yksiköt/rakenteet yläpuolella	Yksiköt/rakenteet alapuolella
		Y33	Y5i

Kontaktissa yksiköihin/rakenteisiin **Maanäytteet nro**

Muut näytteet

Mv-kuvat nro	Diat nro	Kartat nro
124483:21, 124483:25		12

Muuta

Yksikkökuvaus Y 039

Yksikkö	Laji	Alue	X	Y	Z	Tyyppi
039	kerrostuma	S	103,0-107,0	289,5-292,5	7,86/7,72 - 7,77/7,63	tasoituskerros?

Laatu	Koostumus 1	Koostumus 2	Koostumus 3	Koostumus 4
?	hiekka	sora	multa	kivet (halk. 2-15 cm)

Tiiviys ja kosteus	Väri	Paksuus/syvyys	Laajuus	Kaivaustapa	Seulottu
irtonainen, kostea	tumma harmaanruskea	5-15 cm	n. 7 m2	lasta	☐

Kuvailu ja tulkinta

Kivikkoinen tumma hiekkainen maakerros puulastukerrosten välissä R7:n, R12:n ja R13:n itä- ja jonkin verran länsipuolella. Ei selvää kiveystä. Muuttuu hyvin soraiseksi kohti itää ja pohjoista.

Löydöt

ikkunalasia, puna- ja valkosavikeramiikkaa, liitupiippuja, fajanssia, piitä, luita

Talletus	Ajoitusarvio	Yksiköt/rakenteet yläpuolella	Yksiköt/rakenteet alapuolella
kaikki löydöt talletettu	1600-luvun loppupuoli	Y5b, Y19, Y30, Y33	Y45

Kontaktissa yksiköihin/rakenteisiin	Maanäytteet nro
R13	

Muut näytteet

Mv-kuvat nro	Diat nro	Kartat nro
124483:26-29	124484:5-6	12, 40

Muuta

Yksikkökuvaus Y 040

Yksikkö	Laji	Alue	X	Y	Z	Tyyppi
040	kerrostuma	S	101,0-104,0	295,5-291,0	7,78/7,69 - 7,75/7,66	eriste-/tiivistekerros

Laatu	Koostumus 1	Koostumus 2	Koostumus 3	Koostumus 4
sekundääri	hiekka			

Tiiviys ja kosteus	Väri	Paksuus/syvyys	Laajuus	Kaivaustapa	Seulottu
irtonainen, kuiva	vaalea	2-3 cm	n. 1 m2	lasta	☐

Kuvailu ja tulkinta

Hirsien R12 ja R13 alla ollut ohut eristehiekkakerros.

Löydöt

ei löytöjä

Talletus	Ajoitusarvio	Yksiköt/rakenteet yläpuolella	Yksiköt/rakenteet alapuolella
		R12, R13	Y5i, Y39

Kontaktissa yksiköihin/rakenteisiin **Maanäytteet nro**

Muut näytteet

Mv-kuvat nro	Diat nro	Kartat nro
124483:40		ks. oheinen kartta

Muuta

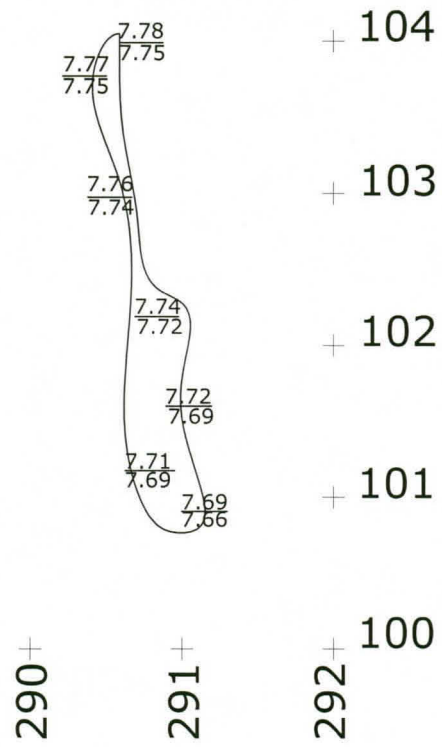

HELSINKI
Snellmaninkatu 4-6
Y40

Mk 1:50

N

Yksikkökuvaus Y 041

Yksikkö	Laji	Alue	X	Y	Z	Tyyppi
041	kerrostuma	S	111,0-112,0	291,0-293,0	7,47/7,40 - 7,42/7,33	täyttökerros

Laatu	Koostumus 1	Koostumus 2	Koostumus 3	Koostumus 4
sekundääri	hiekka	sora		

Tiiviys ja kosteus	Väri	Paksuus/syvyys	Laajuus	Kaivaustapa	Seulottu
irtonainen, kuiva	vaaleanruskea	n. 5 cm		lasta	☐

Kuvailu ja tulkinta

R2b:n ja c:n sisäpuolelle tehdissä 1x2 m suuruisessa koekuopassa ollut hiekkakerros, jossa oli irrallinen noin N-S-suuntainen lankunpätkä. Karkeampaa kuin Y26.

Löydöt

fajanssia, punasavikeramiikkaa, ikkunalasia, liitupiippuja, kaakelia, rautanauloja, luita

Talletus	Ajoitusarvio	Yksiköt/rakenteet yläpuolella	Yksiköt/rakenteet alapuolella
löytöjä ei talletettu	1800-luku	Y26	Y42

Kontaktissa yksiköihin/rakenteisiin **Maanäytteet nro**

Muut näytteet

Mv-kuvat nro	Diat nro	Kartat nro
124483:42		5

Muuta

Yksikkökuvaus Y 042

Yksikkö	Laji	Alue	X	Y	Z	Tyyppi
042	kerrostuma	S	111,0-112,0	291,0-293,0	7,42/7,37 - 7,37/7,31	täyttökerros

Laatu	Koostumus 1	Koostumus 2	Koostumus 3	Koostumus 4
sekundääri	hiekka	laasti		savi, tiilenkappaleet

Tiiviys ja kosteus	Väri	Paksuus/syvyys	Laajuus	Kaivaustapa	Seulottu
tiivi, kostea	vaalea, kirjava	n. 5 cm		lasta	☐

Kuvailu ja tulkinta

R2a:n, b:n ja c:n sisäpuolelle tehdyissä kahdessa koekuopassa oleva tiilenkappaleiden ja laastin sekainen hiekkakerros, jossa savilinssejä.

Löydöt

rautanaula

Talletus	Ajoitusarvio	Yksiköt/rakenteet yläpuolella	Yksiköt/rakenteet alapuolella
löytöjä ei talletettu		Y41	Y44

Kontaktissa yksiköihin/rakenteisiin **Maanäytteet nro**

Muut näytteet

Mv-kuvat nro	Diat nro	Kartat nro
		5

Muuta

Yksikkökuvaus Y 043

Yksikkö	Laji	Alue	X	Y	Z	Tyyppi
043	kerrostuma	S	109,0-111,0	295,0-297,5	7,65/7,50	täyttökerros?

Laatu	Koostumus 1	Koostumus 2	Koostumus 3	Koostumus 4
?	hiekka	tiilimurska/tiilet	multa	laasti

Tiiviys ja kosteus	Väri	Paksuus/syvyys	Laajuus	Kaivaustapa	Seulottu
irtonainen, kuiva			n. 3 m2	lasta	☐

Kuvailu ja tulkinta

Putkikaivannon Y6 rikkoma kulttuuri-/täyttökerros R2d:ssä.

Löydöt

posliinia, piitä, fajanssia (siirtokuvia), punasavikeramiikkaa, kukkaruukkuja, kivitavaraa, piiposliinia, ikkuna- ja astialasia, liitupiippuja, kaakelia, rautanauloja ja -levyjä, saranarautoja, lyijypuite, luita, ruotoja

Talletus	Ajoitusarvio	Yksiköt/rakenteet yläpuolella	Yksiköt/rakenteet alapuolella
löytöjä talletettu valikoiden	1800-luku	Y17	

Kontaktissa yksiköihin/rakenteisiin **Maanäytteet nro**

Muut näytteet

Mv-kuvat nro	Diat nro	Kartat nro
		4

Muuta

Yksikkökuvaus Y 044(b)

Yksikkö	Laji	Alue	X	Y	Z	Tyyppi
044(b)	kerrostuma	S	111,0-112,0	289,0-290,0 & 291,0-2	7,37/7,29 - 7,7,26/7,17	täyttökerros?

Laatu	Koostumus 1	Koostumus 2	Koostumus 3	Koostumus 4
?	savi			hiekkaa, hiiltä, tiilimurskaa

Tiiviys ja kosteus	Väri	Paksuus/syvyys	Laajuus	Kaivaustapa	Seulottu
tiivis, pakkautunut, kostea	harmaankirjava	10-15 cm		lasta	☐

Kuvailu ja tulkinta

R2a:n, b:n ja c:n sisäpuolelle tehdyissä kahdessa koekuopassa ollut savinen, pakkautunut kerros. Y44b (läntisessä koekuopassa) nokinen savikerros.

Löydöt

fajanssia, punasavikeramiikkaa, ikkunalasia, liitupiippuja, kaakelia, rautanauloja, luita

Talletus	Ajoitusarvio	Yksiköt/rakenteet yläpuolella	Yksiköt/rakenteet alapuolella
löytöjä talletettu valikoiden	1800-luku	Y42	Y51

Kontaktissa yksiköihin/rakenteisiin **Maanäytteet nro**

Muut näytteet

Mv-kuvat nro	Diat nro	Kartat nro
	124484:18	5

Muuta

Yksikkökuvaus Y 045

Yksikkö	Laji	Alue	X	Y	Z	Tyyppi
045	kerrostuma	S	103,0-107,0	289,5-295,0	7,77/7,60 - 7, 70/7,58	tasoituskerros

Laatu	Koostumus 1	Koostumus 2	Koostumus 3	Koostumus 4
sekundääri	savi	puulastut/-kappaleet	kivet (halk. 5-15 cm)	

Tiiviys ja kosteus	Väri	Paksuus/syvyys	Laajuus	Kaivaustapa	Seulottu
tiivis, pakkautunut, sitkeä, k	harmaa	1-7 cm	n. 12 m2	lasta	☐

Kuvailu ja tulkinta

Puulastukerrosten välissä ollut paikallinen tiivis savikerros, jossa puulastuja, riu'un- ja laudanpätkiä, ohuita (halk. n. 5 cm) teroitettuja pystypaaluja sekä paikoin kiveystä.

Löydöt

punasavikeramiikkaa, ikkuna- ja pullolasia, liitupiippuja (barokki)

Talletus	Ajoitusarvio	Yksiköt/rakenteet yläpuolella	Yksiköt/rakenteet alapuolella
kaikki löydöt talletettu	1600-luvun loppupuoli	Y5b, Y39, R17	Y5j, Y5k

Kontaktissa yksiköihin/rakenteisiin **Maanäytteet nro**

Muut näytteet

Mv-kuvat nro	Diat nro	Kartat nro
124483:41, 124483:43-45, 124483:70-72	124484:11-12, 124484:21	14, 40

Muuta

Yksikkökuvaus Y 046

Yksikkö	Laji	Alue	X	Y	Z	Tyyppi
046	kerrostuma	S	104,0-105,5	296,0-297,5	7,78/7,69 - 7,71/7,64	täyttö-/purkukerros

Laatu	Koostumus 1	Koostumus 2	Koostumus 3	Koostumus 4
primääri	hiekka	tiilimurska/tiilet	kivet (halk. n. 5 cm)	multa, savi

Tiiviys ja kosteus	Väri	Paksuus/syvyys	Laajuus	Kaivaustapa	Seulottu
irtonainen, kuiva	vaalea, tiilenpunainen	15-25 cm	n. 2 m2	lasta	☐

Kuvailu ja tulkinta

Uuninpohjan R18:n sisäpuolinen kuiva hiekkakerros. Keskellä enemmän tiilimurskaa.

Löydöt

punasavikeramiikkaa, fajanssia, ikkuna-, pullo- ja astialasia, liitupiippuja, punasavipiipun varsi. Lisäksi rautanaula, jota ei talletettu.

Talletus	Ajoitusarvio	Yksiköt/rakenteet yläpuolella	Yksiköt/rakenteet alapuolella
kaikki löydöt talletettu	1600-luvun jälkipuolisko	Y5a	Y113

Kontaktissa yksiköihin/rakenteisiin **Maanäytteet nro**

R18, Y47, Y71

Muut näytteet

Mv-kuvat nro	Diat nro	Kartat nro
124483:19-20, 124483:43-45, 124483:97-98, 124483:100-102	124484:11-12, 124484:19, 124484:29	21, 41

Muuta

Yksikkökuvaus Y 047

Yksikkö	Laji	Alue	X	Y	Z	Tyyppi
047	kerrostuma	S	103,5-104,0	296,0-297,5	7,94/7,90 - 7,60/7,58	eriste-/tiivistekerros

Laatu	Koostumus 1	Koostumus 2	Koostumus 3	Koostumus 4
sekundääri	hiekka	kivet (halk. 5-10 cm)		

Tiiviys ja kosteus	Väri	Paksuus/syvyys	Laajuus	Kaivaustapa	Seulottu
irtonainen, kuiva	vaalea	n. 30 cm	n. ½m2	lasta	☐

Kuvailu ja tulkinta

Vaalea, hieno hiekkakerros uuninpohjan R18 hirsikehikon eteläseinämän sisäpuolella.

Löydöt

ei löytöjä

Talletus	Ajoitusarvio	Yksiköt/rakenteet yläpuolella	Yksiköt/rakenteet alapuolella
		Y5a	Y113

Kontaktissa yksiköihin/rakenteisiin **Maanäytteet nro**

R18, Y5a, Y46

Muut näytteet

Mv-kuvat nro	Diat nro	Kartat nro
124483:100-102		41

Muuta

Huom: Y48 => R18! Y48:sta ei ole erillistä lomaketta.

Yksikkökuvaus Y 049

Yksikkö	Laji	Alue	X	Y	Z	Tyyppi
049	kerrostuma	S	102,5-106,5	295,5-297,5	7,84/7,68 - 7,76/7,67	purku-/täyttökerros?

Laatu	Koostumus 1	Koostumus 2	Koostumus 3	Koostumus 4
?	hiekka	tiilimurska, puumöhnä	kivet (halk. 5-10 cm)	sora

Tiiviys ja kosteus	Väri	Paksuus/syvyys	Laajuus	Kaivaustapa	Seulottu
tiivis, kostea	tummanruskea	1-10 cm	n. 2 m2	lasta	☐

Kuvailu ja tulkinta

Uuninpohja R18:aa ympäröivä kivikkoinen maakerros.

Löydöt

ikkunalasia, punasavikeramiikkaa, liitupiippuja, fajanssia

Talletus	Ajoitusarvio	Yksiköt/rakenteet yläpuolella	Yksiköt/rakenteet alapuolella
kaikki löydöt talletettu	1600-luvun loppupuoli	Y5a	Y52, Y71

Kontaktissa yksiköihin/rakenteisiin	Maanäytteet nro
R18, R24	11

Muut näytteet

Mv-kuvat nro	Diat nro	Kartat nro
		ks. oheinen kartta

Muuta

Huom. Y48 => R18! Y48:sta ei ole erillistä lomaketta. Y50 => Y49; Y51 poistettu puhtaaksikirjoituksen yhteydessä! Y50:stä ja Y51:stä ei ole erillisiä lomakkeita!

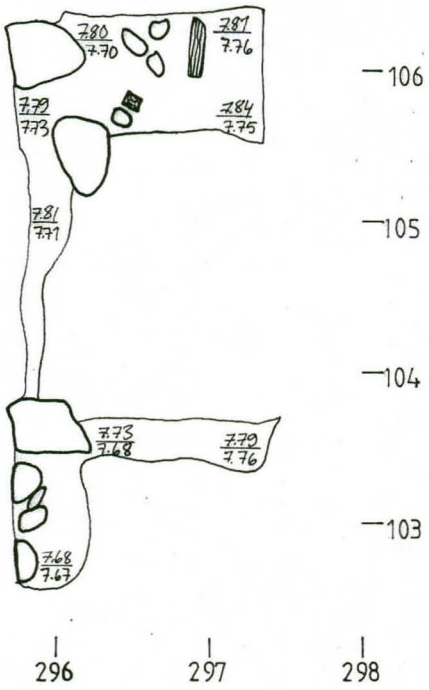

HELSINKI
Snellmaninkatu 4-6
Y 49
Mk 1:50

N

Yksikkökuvaus Y 052

Yksikkö	Laji	Alue	X	Y	Z	Tyyppi
052	kerrostuma	S	101,0-104,0	296,0-297,5	7,79/7,64 - 7,58/7,49	kulttuurikerros

Laatu	Koostumus 1	Koostumus 2	Koostumus 3	Koostumus 4
primääri	multa			vähän hiekkaa, puulastuja, kiv

Tiiviys ja kosteus	Väri	Paksuus/syvyys	Laajuus	Kaivaustapa	Seulottu
tiivis, kostea	tummanruskea	5-15 cm	n. 4 m2	lasta	☐

Kuvailu ja tulkinta

Orgaaninen mutta hiekkaisempi ja vähälastuisempi kerros puulastukerroksen Y5a alla. Kerroksessa erotettavissa horisontaalisia hiekkaisempia kerroksia. Paritupa R23b:n (eteinen) lattiakerrosta.

Löydöt

punasavikeramiikkaa, ikkuna- ja pullolasia, liitupiippuja, metallia, piitä, palanutta savea, hioinkiven pala, luita, nahkaa, tekstiiliä, ryijyn pala

Talletus	Ajoitusarvio	Yksiköt/rakenteet yläpuolella	Yksiköt/rakenteet alapuolella
kaikki löydöt talletettu	1600-luvun jälkipuolisko	Y5a	Y96, Y97, Y106

Kontaktissa yksiköihin/rakenteisiin	Maanäytteet nro
R18, R23	29, 30, 40

Muut näytteet

Mv-kuvat nro	Diat nro	Kartat nro
124483:43-45, 124483:97-98, 124483:207	124484:11-12, 124484:29, 124484:34, 124484:54	21, 41

Muuta

Huom. Y50 => Y49; Y51 poistettu puhtaaksikirjoituksen yhteydessä! Y50:stä ja Y51:stä ei ole erillisiä lomakkeita!

Yksikkökuvaus Y 053

Yksikkö	Laji	Alue	X	Y	Z	Tyyppi
053	kerrostuma	S	100,0-107,0	289,0-291,0	7,70/58 - 7,66/7,49	

Laatu	Koostumus 1	Koostumus 2	Koostumus 3	Koostumus 4
	sora	kivet (halk. 5-10 cm)	hiekka	

Tiiviys ja kosteus	Väri	Paksuus/syvyys	Laajuus	Kaivaustapa	Seulottu
irtonainen, kuiva	harmaanruskea	5-15 cm	n. 12 m2	lasta	☐

Kuvailu ja tulkinta

Sora- ja pikkukivikerros puulastukerroksen alla. Itäreuna jonkin kaivannon (ks. S-alueen N-profiilin kartta) leikkaama.

Löydöt

punasavikeramiikkaa, posliinia, ikkunalasia, liitupiippuja, rautarengas, luita

Talletus	Ajoitusarvio	Yksiköt/rakenteet yläpuolella	Yksiköt/rakenteet alapuolella
kaikki löydöt talletettu	1600-luvun jälkipuolisko	Y5i	Y77, Y81

Kontaktissa yksiköihin/rakenteisiin **Maanäytteet nro**

Muut näytteet

Mv-kuvat nro	Diat nro	Kartat nro
124483:43-45, 124483:74-75	124484:11-12, 124484:22	13, 40

Muuta

Yksikkökuvaus Y 054

Yksikkö	Laji	Alue	X	Y	Z	Tyyppi
054	kerrostuma	N	123,5-130,0	291,0-297,0	9,04/8,73 - 9,01/8,70	kulttuurikerros

Laatu	Koostumus 1	Koostumus 2	Koostumus 3	Koostumus 4
primääri				

Tiiviys ja kosteus	Väri	Paksuus/syvyys	Laajuus	Kaivaustapa	Seulottu
tiivis, kostea	tummanruskea	1-2 cm	n. 20 cm2	kaivinkone, lasta	☐

Kuvailu ja tulkinta

Ohut tumma kulttuurikerros N-alueella pintatäytemaan alla. Poistettu osin kaivinkoneella, osin resenttien kaivantojen tuhoama. Poistettu samalla kertaa kuin Y55.

Löydöt

ikkuna- ja pullolasia, punasavikeramiikkaa, fajanssia, posliinia, metallia, raha (1746), rautanauloja ja -levyjä

Talletus	Ajoitusarvio	Yksiköt/rakenteet yläpuolella	Yksiköt/rakenteet alapuolella
löytöjä talletettu valikoiden	1700/1800-luku	Y59	Y55

Kontaktissa yksiköihin/rakenteisiin	Maanäytteet nro
Y56	

Muut näytteet

Mv-kuvat nro	Diat nro	Kartat nro
124483:67-69		43, 53, 54

Muuta

Yksikkökuvaus Y 055

Yksikkö	Laji	Alue	X	Y	Z	Tyyppi
055	kerrostuma	N	123,5-130,0	291,0-297,0	9,05/8,98 - 8,95/8,89	tasoituskerros

Laatu	Koostumus 1	Koostumus 2	Koostumus 3	Koostumus 4
sekundääri	hiekka			

Tiiviys ja kosteus	Väri	Paksuus/syvyys	Laajuus	Kaivaustapa	Seulottu
irtonainen, kuiva	hyvin vaalea	n. 4 cm	n. 20 m2	lasta	☐

Kuvailu ja tulkinta

Hyvin hieno vaalea hiekkakerros kulttuurikerros Y54:n alla. Mahdollisesti kiveyksen R19 asettelukerros. Poistettu osin kaivinkoneella, osin resenttien kaivantojen tuhoama. Kaivettu samalla kuin Y54.

Löydöt

ikkuna- ja pullolasia, fajanssia, posliinia, punasavikeramiikkaa, liitupiipun varsi

Talletus	Ajoitusarvio	Yksiköt/rakenteet yläpuolella	Yksiköt/rakenteet alapuolella
löytöjä talletettu valikoiden	1700/1800-luku	Y54	Y62, Y67

Kontaktissa yksiköihin/rakenteisiin	Maanäytteet nro
R19	

Muut näytteet

Mv-kuvat nro	Diat nro	Kartat nro
124483:67-69		43, 53

Muuta

Yksikkökuvaus Y 056

Yksikkö	Laji	Alue	X	Y	Z	Tyyppi
056	kerrostuma	N	128,5-129,5	293,0-294,5	9,01/8,97 - 8,99/8,84	tasoituskerros?

Laatu	Koostumus 1	Koostumus 2	Koostumus 3	Koostumus 4
?	hiekka		multa	

Tiiviys ja kosteus	Väri	Paksuus/syvyys	Laajuus	Kaivaustapa	Seulottu
irtonainen, kostea	vaaleanruskea	2-3 cm	halk. n. 80 cm	lasta	☐

Kuvailu ja tulkinta

Y54:n sisällä ollut pyöreämuotoinen sekoittuneen hiekan alue. Kaivettu samalla kuin Y54 ja Y55.

Löydöt

ks. Y54 ja Y55

Talletus	Ajoitusarvio	Yksiköt/rakenteet yläpuolella	Yksiköt/rakenteet alapuolella
		Y59	Y55

Kontaktissa yksiköihin/rakenteisiin **Maanäytteet nro**

Y54

Muut näytteet

Mv-kuvat nro	Diat nro	Kartat nro
124483:67-69, 124483:77	124484:24	43

Muuta

Yksikkökuvaus Y 057

Yksikkö	Laji	Alue	X	Y	Z	Tyyppi
057	kerrostuma	N	125,0-129,5	291,0-298,0	8,83/8,48 - 8,75/8,39	tasoituskerros

Laatu	Koostumus 1	Koostumus 2	Koostumus 3	Koostumus 4
sekundääri	hiekka			vähän soraa ja tiilimurskaa

Tiiviys ja kosteus	Väri	Paksuus/syvyys	Laajuus	Kaivaustapa	Seulottu
irtonainen, kuiva	harmahtavanvaalea	10-20 cm	n. 30 m2	lapio	☑

Kuvailu ja tulkinta

Katuun liittyvä hiekkakerros. Poistettu osittain kaivinkoneella, osin resenttien kaivantojen tuhoama. Paikoin multaisempia alueita, jotka ovat oletettavasti jälkiä aikanaan poistetuista kadun keskikivistä.

Löydöt

fajanssia, posliinia, kivitavaraa, puna- ja valkosavikeramiikkaa, ikkuna-, astia- ja pullolasia, lasisinetti (3 KANS...), liitupiippuja, metallia, piitä, rautanauloja-, -lankaa, -möykkyjä ja -levyä, luita

Talletus	Ajoitusarvio	Yksiköt/rakenteet yläpuolella	Yksiköt/rakenteet alapuolella
löytöjä talletettu valikoiden	1700/1800-luku	Y62, Y67	Y58

Kontaktissa yksiköihin/rakenteisiin	Maanäytteet nro
R20	

Muut näytteet

Mv-kuvat nro	Diat nro	Kartat nro
124483:108	124484:35	47, 53

Muuta

Yksikkökuvaus Y 058(b)

Yksikkö	Laji	Alue	X	Y	Z	Tyyppi
058(b)	kerrostuma	N	124,0-130,0	291,0-298,5	8,75/8,39 - 8,59/8,38	tasoituskerros

Laatu	Koostumus 1	Koostumus 2	Koostumus 3	Koostumus 4
	hiekka			multaa, soraa, hiiltä, tiilimurs

Tiiviys ja kosteus	Väri	Paksuus/syvyys	Laajuus	Kaivaustapa	Seulottu
tiivis, kostea	harmaanruskea	10-20 cm	n. 40 m2	lapio	✔

Kuvailu ja tulkinta

Katuun liittyvä likainen, värjäytynyt hiekkakerros. Kadun pohjoispuoliskon tummemmasta alaosasta löydöt talletettu Y58b:nä.

Löydöt

punasavikeramiikkaa, posliinia, fajanssia, kivitavaraa (Westerwald, Ala-Saksi ym.), pullo-, ikkuna- ja astialasia, liitu- ja punasavipiippuja, metallia, rahoja, rautanauloja, ja -levyjä, piitä, luita

Talletus	Ajoitusarvio	Yksiköt/rakenteet yläpuolella	Yksiköt/rakenteet alapuolella
löytöjä talletettu valikoiden	1700-luvun loppupuoli	Y57	Y73, (Y58b), Y74

Kontaktissa yksiköihin/rakenteisiin	Maanäytteet nro

Muut näytteet

Mv-kuvat nro	Diat nro	Kartat nro
		49, 53, 54

Muuta

Yksikkökuvaus Y 059

Yksikkö	Laji	Alue	X	Y	Z	Tyyppi
059	kerrostuma	N	125,0-129,5	291,0-298,5	8,83/8,48 - 8,75/8,39	täyttökerros

Laatu	Koostumus 1	Koostumus 2	Koostumus 3	Koostumus 4
sekundääri	tiilimurska/tiilet	laasti		hiekka

Tiiviys ja kosteus	Väri	Paksuus/syvyys	Laajuus	Kaivaustapa	Seulottu
irtonainen, kuiva	vaalea, tiilenpunainen	5-10 cm	n. 25 m2	kaivinkone ja lapi	☐

Kuvailu ja tulkinta

N-alueen ylimmän kulttuurikerroksen päällä ollut rakennusjätekerros. Poistettiin valvotusti kaivinkoneella.

Löydöt

Talletus	Ajoitusarvio	Yksiköt/rakenteet yläpuolella	Yksiköt/rakenteet alapuolella
löytöjä ei talletettu		Y64	Y54

Kontaktissa yksiköihin/rakenteisiin **Maanäytteet nro**

Muut näytteet

Mv-kuvat nro	Diat nro	Kartat nro
124483:67-69		43, 53, 54

Muuta

Yksikkökuvaus Y 060

Yksikkö	Laji	Alue	X	Y	Z	Tyyppi
060	kaivanto	N	124,0-128,5	290,5-298,5	8,22	

Laatu	Koostumus 1	Koostumus 2	Koostumus 3	Koostumus 4

Tiiviys ja kosteus	Väri	Paksuus/syvyys	Laajuus	Kaivaustapa	Seulottu
		lev. 50-60 cm	n. 7 m2	lasta	☐

Kuvailu ja tulkinta

Viemärikaivanto. Kaivettu kerrosten Y54, Y55, Y57 ja Y62 läpi.

Löydöt

Talletus	Ajoitusarvio	Yksiköt/rakenteet yläpuolella	Yksiköt/rakenteet alapuolella
		Y61	

Kontaktissa yksiköihin/rakenteisiin **Maanäytteet nro**

Muut näytteet

Mv-kuvat nro	Diat nro	Kartat nro
124483:67-69		43, 45, 47, 49

Muuta

Yksikkökuvaus Y 061

Yksikkö	Laji	Alue	X	Y	Z	Tyyppi
061	kerrostuma	N	124,0-128,5	290,5-298,5	>8,80 - 8,22	täyttökerros

Laatu	Koostumus 1	Koostumus 2	Koostumus 3	Koostumus 4
sekundääri	hiekka			

Tiiviys ja kosteus	Väri	Paksuus/syvyys	Laajuus	Kaivaustapa	Seulottu
	ruskeankirjava		n. 7 m2	kaivinkone ja lapi	☐

Kuvailu ja tulkinta

Viemärikaivannon Y60 täyttökerros.

Löydöt

Talletus	Ajoitusarvio	Yksiköt/rakenteet yläpuolella	Yksiköt/rakenteet alapuolella
löytöjä ei talletettu		Y60	

Kontaktissa yksiköihin/rakenteisiin **Maanäytteet nro**

Muut näytteet

Mv-kuvat nro	Diat nro	Kartat nro
124483:67-69		43, 45, 47, 49

Muuta

Yksikkökuvaus Y 062

Yksikkö	Laji	Alue	X	Y	Z	Tyyppi
062	kerrostuma	N	123,0-127,0 (130,0)	291,0-297,0	9,01/8,70 - 8,99/8,58	tasoituskerros

Laatu	Koostumus 1	Koostumus 2	Koostumus 3	Koostumus 4
?	hiekka	multa		laastia, tiilimurskaa, kiviä (hal

Tiiviys ja kosteus	Väri	Paksuus/syvyys	Laajuus	Kaivaustapa	Seulottu
tiivis, kostea	tumma harmaanruskea	n.(2-) 20 cm	n. 9 (-28) m2	lapio ja lasta	✔

Kuvailu ja tulkinta

Värjäytynyt katukerros. Kaivettu samalla kuin Y67. Löytöinä erittäin paljon rautanauloja! (R19:sta ja Y67:n päällä ohut kerros Y62:sta, minkä jälkeen yksiköt ja rakenne rinnakkain, ks. kartat.)

Löydöt

punasavikeramiikkaa, kaakelia, posliinia, fajanssia, kivitavaraa (Westerwald ym.), ikkuna-, astia- ja pullolasia, lasisinetti (...WATERS), liitupiippuja, rahoja, haarukka, piitä, runsaasti rautanauloja, -möykkyjä, -lankaa ja -levyjä, lyijylevyä, luita

Talletus	Ajoitusarvio	Yksiköt/rakenteet yläpuolella	Yksiköt/rakenteet alapuolella
löytöjä talletettu valikoiden	1700-luvun loppupuoli / 1800-luvun alku	Y55	Y57, Y67

Kontaktissa yksiköihin/rakenteisiin	Maanäytteet nro
Y67, R19, R20	16

Muut näytteet

Mv-kuvat nro	Diat nro	Kartat nro
124483:77-78, 124483:81-84	124484:24	44, 45, 53

Muuta

Huom. Y63 (=Y62 + R19) poistettu puhtaaksikirjoituksen yhteydessä!

Yksikkökuvaus Y 064

Yksikkö	Laji	Alue	X	Y	Z	Tyyppi
064	kerrostuma	N	123,0-130,0	291,0-298,5	9,82/9,60 - 9,24/9,06	täyttökerros

Laatu	Koostumus 1	Koostumus 2	Koostumus 3	Koostumus 4
sekundääri	hiekka			

Tiiviys ja kosteus	Väri	Paksuus/syvyys	Laajuus	Kaivaustapa	Seulottu
irtonainen, kuiva	ruskea	50-60 cm	n. 46 m2	lasta	☐

Kuvailu ja tulkinta

N-alueella asfaltin alla ollut täyttökerros. Poistettu valvotusti kaivinkoneella.

Löydöt

Talletus	Ajoitusarvio	Yksiköt/rakenteet yläpuolella	Yksiköt/rakenteet alapuolella
löytöjä ei talletettu		Y1	Y59

Kontaktissa yksiköihin/rakenteisiin **Maanäytteet nro**

Muut näytteet

Mv-kuvat nro	Diat nro	Kartat nro
		53, 54

Muuta

Huom. Y63 (= Y62 + R19) poistettu puhtaaksikirjoituksen yhteydessä!

Yksikkökuvaus Y 065a-b

Yksikkö	Laji	Alue	X	Y	Z	Tyyppi
065a-b	kerrostuma	S	100,0-100,5 & 103,0-1	290,0-292,0	7,51/7,46 - 7,46/7,44	palokerros

Laatu	Koostumus 1	Koostumus 2	Koostumus 3	Koostumus 4
primääri	hiili	palaneet kivet (halk. 5-10 c	sora	

Tiiviys ja kosteus	Väri	Paksuus/syvyys	Laajuus	Kaivaustapa	Seulottu
irtonainen, kuiva	musta	2-5 cm	à halk. n. 100 cm	lasta	☐

Kuvailu ja tulkinta

Kaksi pientä puuhiilen ja palaneiden kivien aluetta orgaanisessa sammalkerroksessa puulastukerroksen alla. Nuotionpohjia. (Rakenteita?)

Löydöt

luita

Talletus	Ajoitusarvio	Yksiköt/rakenteet yläpuolella	Yksiköt/rakenteet alapuolella
kaikki löydöt talletettu		Y5k	Y66, Y69, Y70

Kontaktissa yksiköihin/rakenteisiin	Maanäytteet nro
	13, 38

Muut näytteet

Mv-kuvat nro	Diat nro	Kartat nro
124483:97-99, 124483:103-104	124484:29	30, 38

Muuta

Yksikkökuvaus Y 066

Yksikkö	Laji	Alue	X	Y	Z	Tyyppi
066	kerrostuma	S	102,5-106,5	290,5-292,5	7,54/7,46 - 7,46/7,42	kulttuurikerros

Laatu	Koostumus 1	Koostumus 2	Koostumus 3	Koostumus 4
primääri	rahkasammal	turve	lanta	kuusenhavut

Tiiviys ja kosteus	Väri	Paksuus/syvyys	Laajuus	Kaivaustapa	Seulottu
tiivis, kostea	vihertävänruskea	2-10 cm	n. 5 m2	lasta	☐

Kuvailu ja tulkinta

Rahkasammal/turvekerros puulastukerrosten välissä orgaanisen kerroksen Y70 alaosassa. Haisi metaanilta. Kaivettu osittain kerrosten Y69, Y70 ja Y77 yhteydessä, sillä kerroksen pinta oli hyvin epätasainen.

Löydöt

ikkunalasia, liitupiippuja, rautanaula, luita

Talletus	Ajoitusarvio	Yksiköt/rakenteet yläpuolella	Yksiköt/rakenteet alapuolella
kaikki löydöt talletettu		Y65a-b, Y70	Y77

Kontaktissa yksiköihin/rakenteisiin	Maanäytteet nro
Y70	12, 14, 34

Muut näytteet

Mv-kuvat nro	Diat nro	Kartat nro
124483:97-99	124484:29	40, ks. oheinen kartta

Muuta

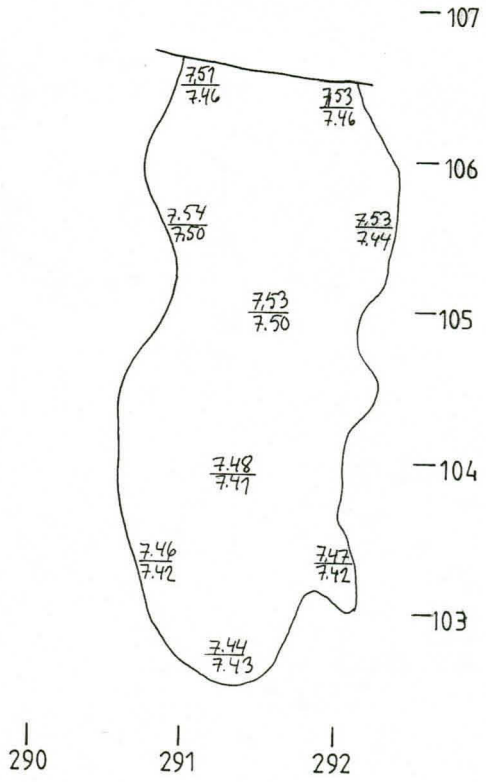

HELSINKI
Snellmaninkatu 4-6
Y66
Mk 1:50

N

Yksikkökuvaus Y 067

Yksikkö	Laji	Alue	X	Y	Z	Tyyppi
067	kerrostuma	N	127,0-129,5	291,0-298,5	9,00/8,8,79 - 8,83/8,57	tasoituskerros

Laatu	Koostumus 1	Koostumus 2	Koostumus 3	Koostumus 4
?	hiekka	kivet (halk. 5-10 cm)		

Tiiviys ja kosteus	Väri	Paksuus/syvyys	Laajuus	Kaivaustapa	Seulottu
irtonainen, kuiva	kellanruskea	n. 25 cm	n. 15 m2	lapio	✔

Kuvailu ja tulkinta

Karkea tasoitushiekkakerros Y62:n rinnalla kadun pohjoispuoliskossa. Kaivettu samalla kuin Y62.

Löydöt

punasavikeramiikkaa, fajanssia, posliinia, kivitavaraa, ikkuna-, astia- ja pullolasia, liitupiippuja, metallia, piitä, rautanauloja, rautaesine, luita

Talletus	Ajoitusarvio	Yksiköt/rakenteet yläpuolella	Yksiköt/rakenteet alapuolella
löytöjä talletettu valikoiden	1700/1800-luku	Y54, Y55, Y62	Y57

Kontaktissa yksiköihin/rakenteisiin	Maanäytteet nro
Y62, R19, R20	

Muut näytteet

Mv-kuvat nro	Diat nro	Kartat nro
124483:67-69, 124483:82-84		45, 53, 54

Muuta

Yksikkökuvaus Y 068

Yksikkö	Laji	Alue	X	Y	Z	Tyyppi
068	kerrostuma	S	101,5-103,0	290,0-290,5	7,51/7,50 - 7,50/7,46	tasoituskerros?

Laatu	Koostumus 1	Koostumus 2	Koostumus 3	Koostumus 4
sekundääri	hiekka	kivet (halk. 5-10 cm)		

Tiiviys ja kosteus	Väri	Paksuus/syvyys	Laajuus	Kaivaustapa	Seulottu
tiivis, kostea	vaaleanruskea	1-5 cm	n. 40x80 cm	lasta	☐

Kuvailu ja tulkinta

Samassa tasossa kuin nuotionpohjat Y65a-b ollut pienialainen hiesu/hiekka-alue, jossa jonkin verran kiviä. Hiekan alla muutama hiiltynyt puu. Sammutushiekkaa?

Löydöt

ei löytöjä

Talletus	Ajoitusarvio	Yksiköt/rakenteet yläpuolella	Yksiköt/rakenteet alapuolella
		Y5k	Y66, Y69, Y70

Kontaktissa yksiköihin/rakenteisiin **Maanäytteet nro**

Y69

Muut näytteet

Mv-kuvat nro	Diat nro	Kartat nro
124483:97-99, 124483:106	124484:29	30, 37, Y38

Muuta

Yksikkökuvaus Y 069

Yksikkö	Laji	Alue	X	Y	Z	Tyyppi
069	kerrostuma	S	100,0-107,0	289,5-295,0	7,55/7,7,42 - 7,50/7,36	kulttuurikerros

Laatu	Koostumus 1	Koostumus 2	Koostumus 3	Koostumus 4
primääri	multa	kasvinjäänteet	puulastut/-kappaleet	turve

Tiiviys ja kosteus	Väri	Paksuus/syvyys	Laajuus	Kaivaustapa	Seulottu
tiivis, sitkeä, märkä	tummanruskea	5-10 cm	n. 29 m2	lasta	☐

Kuvailu ja tulkinta

S-alueella viemäriputki R4a:n länsipuolella koko taso erittäin orgaanista maata; puulastuja, kuusenhavuja, oksia, risuja, tuohta, irtohirsiä. Kaivettu mahdollisesti osittain samalla kuin Y66, Y70 ja Y77.

Löydöt

punasavikeramiikkaa, fajanssia, ikkunalasia, liitupiippuja, kuonaa, nahkaa, palanutta savea, suomuja ja ruotoja

Talletus	Ajoitusarvio	Yksiköt/rakenteet yläpuolella	Yksiköt/rakenteet alapuolella
kaikki löydöt talletettu	1600-luvun 3. neljännes	Y65a-b, Y68, Y5k	Y66, Y70

Kontaktissa yksiköihin/rakenteisiin	Maanäytteet nro
Y68	14, 15, 33

Muut näytteet

Mv-kuvat nro	Diat nro	Kartat nro
124483:97-99, 124483:103-105	124484:29	30, 37, 38, 40

Muuta

Yksikkökuvaus Y 070

Yksikkö	Laji	Alue	X	Y	Z	Tyyppi
070	kerrostuma	S	98,0-107,0	289,5-296,0	7,50/7,36 - 7,40/7,28	kulttuurikerros

Laatu	Koostumus 1	Koostumus 2	Koostumus 3	Koostumus 4
primääri	multa	kasvinjäänteet	lanta	

Tiiviys ja kosteus	Väri	Paksuus/syvyys	Laajuus	Kaivaustapa	Seulottu
tiivis, sitkeä, märkä	tummanruskea	5-15 cm	n. 36 m2	lasta	☐

Kuvailu ja tulkinta

Erittäin orgaanista maata, mahdollisesti karjapihan pohjaa. Hyvin säilyneitä kasvinjäänteitä (sammalta, kuusenhavuja, tuohta, risuja) sekä irtolankkuja ja -hirsiä. Runsaasti kerppuja. Alaosassa rahkasammalta (Y66). Kaivettu mahdollisesti osittain samalla kuin Y66, Y69 ja Y77.

Löydöt

punasavikeramiikkaa (bolus-kulhoja, kolmijalkapatoja), majolikaa, fajanssia, kivitavaraa (Westerwald, Duingen), ikkuna- ja pullolasia, astialasia (koboltinsinistä, passglas), liitupiippuja (Joona), kullattu neula, rautaa, nahkaa, puuesineitä, luita

Talletus	Ajoitusarvio	Yksiköt/rakenteet yläpuolella	Yksiköt/rakenteet alapuolella
kaikki löydöt talletettu	1600-luvun 3. neljännes	Y5l, Y6, Y69, R25	Y60, Y77, Y114

Kontaktissa yksiköihin/rakenteisiin	Maanäytteet nro
R23, R24	17, 18, 19, 34

Muut näytteet

FIU 3602, N14, 26, 38, 40 (kerppuja)

Mv-kuvat nro	Diat nro	Kartat nro
124483:107, 124483:114, 124483:122-125, 124483:138-139	124484:30, 124484:36-37	31, 37, 38, 40

Muuta

FIU3602:n (lankku, mäntyä) ajoitus: 1582 + 1-50 v. (P. Zetterberg 16.5.2000).

Yksikkökuvaus Y 071

Yksikkö	Laji	Alue	X	Y	Z	Tyyppi
071	kerrostuma	S	105,5-106,5	295,5-297,5	7,77/7,65 - 7,73/7,58	kulttuurikerros

Laatu	Koostumus 1	Koostumus 2	Koostumus 3	Koostumus 4
primääri	multa	puulastut/-kappaleet	hiili, kivet (halk. 5-10 cm)	savi, kerroksen pinnalla tuohil

Tiiviys ja kosteus	Väri	Paksuus/syvyys	Laajuus	Kaivaustapa	Seulottu
tiivis, sitkeä, märkä	tummanruskea	2-10 cm	n. 1,5 m2	lasta	☐

Kuvailu ja tulkinta

Uuninpohjan R18 pohjoispuolella oleva hyvin orgaaninen kerros. Vähän puulastuja, pinnalla tuohiliuskoja, paikoin kiviä. Liittyy parituvan R23 asuintupaan?

Löydöt

punasavikeramiikkaa, fajanssia, liitupiippuja, luita

Talletus	Ajoitusarvio	Yksiköt/rakenteet yläpuolella	Yksiköt/rakenteet alapuolella
kaikki löydöt talletettu	1600-luvun jälkipuolisko	Y5a	Y105

Kontaktissa yksiköihin/rakenteisiin	Maanäytteet nro
R18, Y46	45

Muut näytteet

Mv-kuvat nro	Diat nro	Kartat nro
124483:235		21, 40, 41

Muuta

Huom. Y72 => Y46, lomake poistettu puhtaaksikirjoituksen yhteydessä!

Yksikkökuvaus Y 073

Yksikkö	Laji	Alue	X	Y	Z	Tyyppi
073	kerrostuma	N	124,0-129,5	291,0-294,5	8,60/8,44 - 8,56/8,30	tasoituskerros

Laatu	Koostumus 1	Koostumus 2	Koostumus 3	Koostumus 4
?	hiekka	multa	kivet (halk. 2-5 cm)	tiilimurskaa

Tiiviys ja kosteus	Väri	Paksuus/syvyys	Laajuus	Kaivaustapa	Seulottu
tiivis, kostea	tumma harmaanruskea	5-20 cm	n. 16 m2	lapio	✔

Kuvailu ja tulkinta

Tiekerros. Tummempi kuin Y58. Löydöt ks. Y75!

Löydöt

punasavikeramiikkaa, fajanssia, posliinia, kivitavaraa, ikkuna-, pullo- ja astialasia, liitupiippuja, pelinappuloita, punasavipiipun pesä, piitä, nahkaa,rautanauloja, -möykkyjä ja -levyjä, saranaraudan kappaleita, luita

Talletus	Ajoitusarvio	Yksiköt/rakenteet yläpuolella	Yksiköt/rakenteet alapuolella
löytöjä talletettu valikoiden	1700-luvun loppupuoli	Y58, Y58b	Y74, Y75, R22

Kontaktissa yksiköihin/rakenteisiin **Maanäytteet nro**

Muut näytteet

Mv-kuvat nro	Diat nro	Kartat nro
		53

Muuta

Huom. Y72 => Y46, lomake poistettu puhtaaksikirjoituksen yhteydessä!

Yksikkökuvaus Y 074(b)

Yksikkö	Laji	Alue	X	Y	Z	Tyyppi
074(b)	kerrostuma	N	124,0-129,0	291,0-298,0	8,40/8,31 - 8,25/7,95	tasoituskerros

Laatu	Koostumus 1	Koostumus 2	Koostumus 3	Koostumus 4
?	multa	hiekka	savi	hiili, kivet (halk. 2-5 cm)

Tiiviys ja kosteus	Väri	Paksuus/syvyys	Laajuus	Kaivaustapa	Seulottu
tiivis, kostea	tumma harmaanruskea	10-40 cm	n. 21 m2	lasta	☐

Kuvailu ja tulkinta

Savisempi tiekerros. Y74b = kaivetun alueen keskellä ollut n. 140 cm leveä ja 5 cm paksu ruskeampi, hiekkaisempi alue.

Löydöt

punasavikeramiikkaa, fajanssia, posliinia, kivitavaraa (Westerwald ym.), pelinappula, ikkuna-, pullo- ja astialasia, liitupiippuja, piitä, ihmisen leukaluu, jotka kaikki talletettiin. Lisäksi rautanauloja, -möykkyjä ja luita, joita ei talletettu.

Talletus	Ajoitusarvio	Yksiköt/rakenteet yläpuolella	Yksiköt/rakenteet alapuolella
kaikki löydöt talletettu (paitsi rauta)	1700-luvun jälkipuoli	Y73	Y82

Kontaktissa yksiköihin/rakenteisiin	Maanäytteet nro
R21	

Muut näytteet

Mv-kuvat nro	Diat nro	Kartat nro
		50, 53

Muuta

Yksikkökuvaus Y 075

Yksikkö	Laji	Alue	X	Y	Z	Tyyppi
075	kerrostuma	N	127,5-130,0	124,0-294,5	8,56/8,41 - 8,52/8,31	kulttuurikerros

Laatu	Koostumus 1	Koostumus 2	Koostumus 3	Koostumus 4
primääri	puuhiput/-möhnä	multa		

Tiiviys ja kosteus	Väri	Paksuus/syvyys	Laajuus	Kaivaustapa	Seulottu
tiivis, sitkeä, märkä	tummanruskea	5-10 cm	n. 9 m2	lapio ja lasta	☑

Kuvailu ja tulkinta

R21:n sisä(pohjoisen-)puolinen alue, maatunutta puumöhnää. Huom. Löydöt talletettu Y73:na!

Löydöt

Löydöt talletettu Y73:na!

Talletus	Ajoitusarvio	Yksiköt/rakenteet yläpuolella	Yksiköt/rakenteet alapuolella
		Y73	Y74, Y80, R21

Kontaktissa yksiköihin/rakenteisiin **Maanäytteet nro**

Y74

Muut näytteet

Mv-kuvat nro	Diat nro	Kartat nro
124483:166-169	124484:43	53, 54

Muuta

Yksikkökuvaus Y 076

Yksikkö	Laji	Alue	X	Y	Z	Tyyppi
076	kerrostuma	S	100,0-103,5	289,5-293,5	7,44/7,33 - 7,36/7,26	tasoituskerros?

Laatu	Koostumus 1	Koostumus 2	Koostumus 3	Koostumus 4
sekundääri	savi	hiekka	kivet (halk. 5-15 cm)	

Tiiviys ja kosteus	Väri	Paksuus/syvyys	Laajuus	Kaivaustapa	Seulottu
tiivis, pakkautunut, sitkeä,	harmaa	5-20 cm	halk. n. 15-350 cm	lasta	☐

Kuvailu ja tulkinta

Ohuehkoja savihiekkalaikkiä puulastukerrosten välissä.

Löydöt

punasavikeramiikkaa, kivitavaraa (Ala-Saksi), fajanssia, ikkuna-, pullo- ja astialasia, liitupiippuja, piitä, luita

Talletus	Ajoitusarvio	Yksiköt/rakenteet yläpuolella	Yksiköt/rakenteet alapuolella
kaikki löydöt talletettu	1600-luvun jälkipuolisko	Y70	Y77

Kontaktissa yksiköihin/rakenteisiin **Maanäytteet nro**

Muut näytteet

Mv-kuvat nro	Diat nro	Kartat nro
124483:161-162, 124483:164-165	124484:39-41	38, 39, ks. oheinen kartta

Muuta

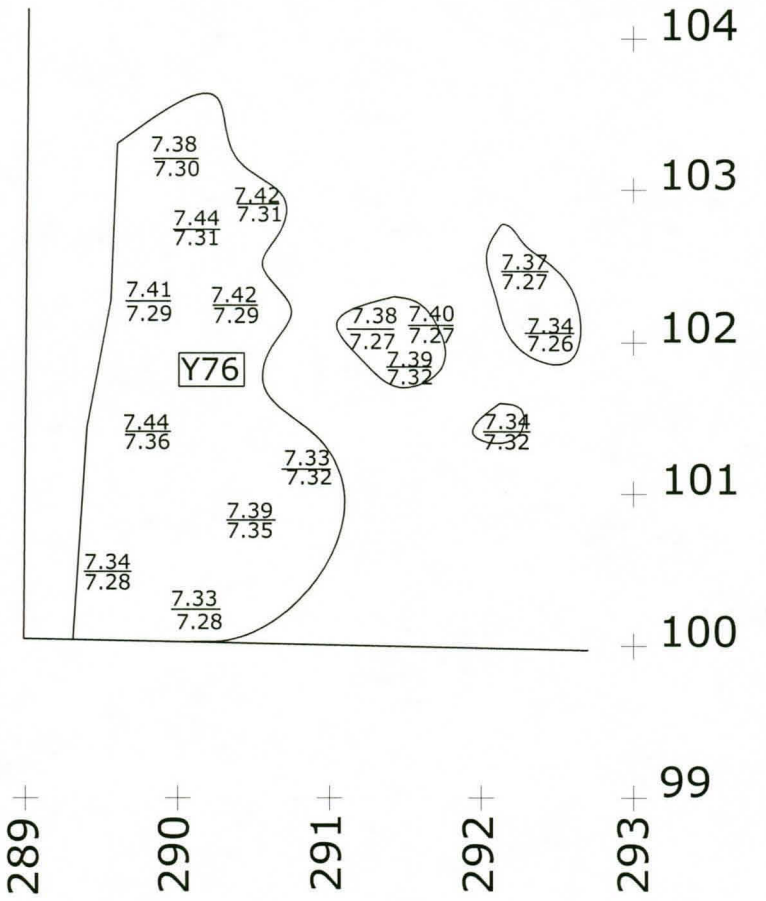

HELSINKI
Snellmaninkatu 4-6
Y76
Mk 1:50

N

Yksikkökuvaus Y 077

Yksikkö	Laji	Alue	X	Y	Z	Tyyppi
077	kerrostuma	S	100,0-107,0	290,0-294,5	7,38/7,25 - 7,32/7,03	kulttuurikerros

Laatu	Koostumus 1	Koostumus 2	Koostumus 3	Koostumus 4
primääri	puulastut/-kappaleet	multa	turve	kasvinjäänteitä, hiekkaa

Tiiviys ja kosteus	Väri	Paksuus/syvyys	Laajuus	Kaivaustapa	Seulottu
tiivis, märkä	tummanruskea	5-30 cm	n. 27 m2	lasta	☐

Kuvailu ja tulkinta

Hyvin tiivis ja "tuore" puulastukerros etenkin yläosastaan, alaosa maatuneempi ja orgaaninen. Oksia, tuohta ja kaarnaa. Kerroksessa sikin sokin puunrunkoja (kuusta, koivua tuohet päällä, halkaisija keskimäärin 6-8 cm). Y77 putki R4a:n itäpuolella = Y114. Kerroksen yläosaa kaivettu mahdollisesti paikoin Y70:nä. Osa löydöistä talletettu merkinnällä Y77/83.

Löydöt

punasavikeramiikkaa (bolus-vateja, kolmijalkapatoja), fajanssia, kivitavaraa (Westerwald), majjolikaa, pelinappuloita, kaakelia, ikkuna- ja astialasia, liitupiippuja, piitä, rautanaula, nahkaa, puuta, luita

Talletus	Ajoitusarvio	Yksiköt/rakenteet yläpuolella	Yksiköt/rakenteet alapuolella
kaikki löydöt talletettu	1600-luvun puoliväli - 3. neljännes	Y70, Y76	Y83

Kontaktissa yksiköihin/rakenteisiin	Maanäytteet nro
Y114	20, 21, 35, 42

Muut näytteet

54 (kerppu)

Mv-kuvat nro	Diat nro	Kartat nro
124483:161-162, 124483:164-165, 124483:239-240, 124483:271, 124483:276, 124483:338-340	124484:31-41, 124484:101-102	32, 37, 38, 39, 40, 42

Muuta

Yksikkökuvaus Y 078(a-b)

Yksikkö	Laji	Alue	X	Y	Z	Tyyppi
078(a-b)	kerrostuma	S	98,0-99,0	296,0-296,5	7,60/7,58 - 7,54/7,48	kulttuurikerros

Laatu	Koostumus 1	Koostumus 2	Koostumus 3	Koostumus 4
	multa	puulastut/-kappaleet	hiekka	lanta, risut, kuusenneulaset

Tiiviys ja kosteus	Väri	Paksuus/syvyys	Laajuus	Kaivaustapa	Seulottu
tiivis, pakkautunut, sitkeä, k	tummanruskea	2-5 cm	n. 0,5 m2	lasta	☐

Kuvailu ja tulkinta

R6:n itäpuolella ja R5:n eteläpuolella oleva hyvin orgaaninen kulttuurikerros, alaosa hiekkaisempi. Alla ohut kerros kuusenneulasia. Ruskeampi ja vähempilastuinen kuin Y79. Y78:n ja Y79:n välissä linssi hiiltyneitä katajanmarjoja .

Löydöt

puna- ja valkosavikeramiikkaa, fajanssia, kivitavaraa (Westerwald), ikkuna- ja pullolasia, liitupiippuja, rautanaula, tynnyrinkansi ja -pohja, luita, kerppuja

Talletus	Ajoitusarvio	Yksiköt/rakenteet yläpuolella	Yksiköt/rakenteet alapuolella
kaikki löydöt talletettu	1600-luvun loppupuoli	Y79	Y86, Y87

Kontaktissa yksiköihin/rakenteisiin	Maanäytteet nro
Y87, R6	22, 24

Muut näytteet

Mv-kuvat nro	Diat nro	Kartat nro
		20, 42

Muuta

Yksikkökuvaus Y 079

Yksikkö	Laji	Alue	X	Y	Z	Tyyppi
079	kerrostuma	S	98,0-101,0	296,0-297,5	7,94/7,82 - 7,84/7,75	kulttuurikerros

Laatu	Koostumus 1	Koostumus 2	Koostumus 3	Koostumus 4
primääri	multa	puulastut/-kappaleet		

Tiiviys ja kosteus	Väri	Paksuus/syvyys	Laajuus	Kaivaustapa	Seulottu
tiivis, pakkautunut, sitkeä	lähes musta	n. 10 cm	n. 3 m2	lasta	☐

Kuvailu ja tulkinta

Hyvin tumma puulastukerros R6:n itäpuolella ja R5:n eteläpuolella tuohikerros R16:n alla. Y78:n ja Y79:n välissä linssi hiiltyneitä katajanmarjoja.

Löydöt

fajanssia, pullolasia, liitupiippuja

Talletus	Ajoitusarvio	Yksiköt/rakenteet yläpuolella	Yksiköt/rakenteet alapuolella
kaikki löydöt talletettu	1600/1700-lukujen vaihde	R16	Y78

Kontaktissa yksiköihin/rakenteisiin **Maanäytteet nro**

R6

Muut näytteet

Mv-kuvat nro	Diat nro	Kartat nro
124483:333	124484:98, 124484:100	42

Muuta

Yksikkökuvaus Y 080

Yksikkö	Laji	Alue	X	Y	Z	Tyyppi
080	kerrostuma	N	128,0-130,0	291-298,0	8,44/8,32 - 8,27/8,22	kulttuurikerros

Laatu	Koostumus 1	Koostumus 2	Koostumus 3	Koostumus 4
primääri	multa			hiekka, puumöhnä, kivet (halk

Tiiviys ja kosteus	Väri	Paksuus/syvyys	Laajuus	Kaivaustapa	Seulottu
tiivis, kostea	ruskea	5-20 cm	n. 9 m2	lapio ja lasta	✔

Kuvailu ja tulkinta

R21:n pohjoispuolinen orgaaninen, maatunutta puuta sisältänyt kerros.

Löydöt

punasavikeramiikkaa, posliinia, fajanssia, majolikaa, ikkuna-, pullo- ja astialasia, liitupiippuja, metallia, piitä, luita. Lisäksi rautanauloja ja -möykkyjä, joita ei talletettu.

Talletus	Ajoitusarvio	Yksiköt/rakenteet yläpuolella	Yksiköt/rakenteet alapuolella
kaikki löydöt talletettu (paitsi rauta)	1700-luvun alkupuoli	Y75, R21	Y82, Y85, Y89, Y90

Kontaktissa yksiköihin/rakenteisiin	Maanäytteet nro
R21, Y74	

Muut näytteet

Mv-kuvat nro	Diat nro	Kartat nro
124483:166-169	124484:43	50, 53, 54

Muuta

Yksikkökuvaus Y 081

Yksikkö	Laji	Alue	X	Y	Z	Tyyppi
081	kerrostuma	S	104,5-107,0	289,0-290,5	7,40/7,31 - 7,37/7,31	tasoituskerros?

Laatu	Koostumus 1	Koostumus 2	Koostumus 3	Koostumus 4
sekundääri	hiekka			

Tiiviys ja kosteus	Väri	Paksuus/syvyys	Laajuus	Kaivaustapa	Seulottu
irtonainen, kuiva	vaaleanruskea	2-4 cm	n. 2 m2	lasta	☐

Kuvailu ja tulkinta

Ohut hieno hiekkakerros puulastukerroksen Y77 sisällä.

Löydöt

ikkunalasia, liitupiipun varsi, luita

Talletus	Ajoitusarvio	Yksiköt/rakenteet yläpuolella	Yksiköt/rakenteet alapuolella
kaikki löydöt talletettu	1600-luvun 3. neljännes	Y77	Y77

Kontaktissa yksiköihin/rakenteisiin **Maanäytteet nro**

Muut näytteet

Mv-kuvat nro	Diat nro	Kartat nro
		40, ks. oheinen kartta

Muuta

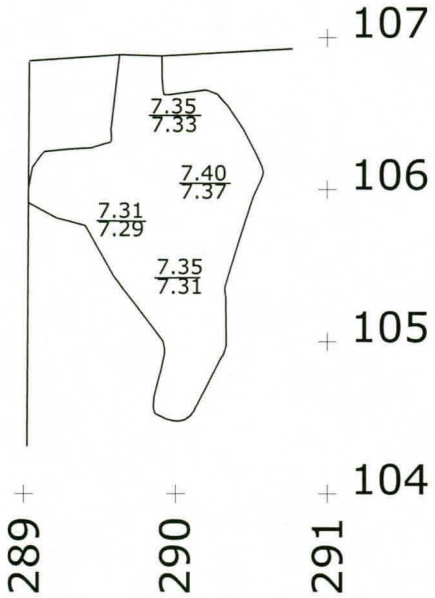

HELSINKI
Snellmaninkatu 4-6
Y81
Mk 1:50

N

Yksikkökuvaus Y 082

Yksikkö	Laji	Alue	X	Y	Z	Tyyppi
082	kerrostuma	N	124,5-130	291,0-294,5	8,27/(7,95) - 8,24/?	kulttuurikerros?

Laatu	Koostumus 1	Koostumus 2	Koostumus 3	Koostumus 4
primääri	multa	puuhiput/-möhnä	hiili	hiekka, savi, tuohi, juuret

Tiiviys ja kosteus	Väri	Paksuus/syvyys	Laajuus	Kaivaustapa	Seulottu
tiivis, sitkeä, kostea	tummanruskea, kirjava	5-15 cm	n. 18 m2	lasta	☐

Kuvailu ja tulkinta

Orgaaninen kerros, jossa runsaasti puunjuuria.

Löydöt

punasavikeramiikkaa (yhdessä palassa saksal. kirjoitusta), fajanssia, posliinia, ikkuna-, pullo- ja astialasia, liitupiippuja, kuonaa, piitä, nahkaa, luita. Lisäksi rautanauloja ja -möykkyjä, joita ei talletettu.

Talletus	Ajoitusarvio	Yksiköt/rakenteet yläpuolella	Yksiköt/rakenteet alapuolella
kaikki löydöt talletettu (paitsi rauta)	1700-luvun alkupuoli	Y74, Y74b, Y80, Y85	Y90, Y94

Kontaktissa yksiköihin/rakenteisiin	Maanäytteet nro
Y89	

Muut näytteet

Mv-kuvat nro	Diat nro	Kartat nro
124483:199-200, 124483:209-210, 124483:231, 124483:257-259	124484:50, 12484:56	51, 53

Muuta

Yksikkökuvaus Y 083

Yksikkö	Laji	Alue	X	Y	Z	Tyyppi
083	kerrostuma	S	100,0-107,0	289,0-294,5	7,35/7,33 - 7,26/6,84	kulttuurikerros

Laatu	Koostumus 1	Koostumus 2	Koostumus 3	Koostumus 4
primääri	lanta	multa	hiili	puumöhnä

Tiiviys ja kosteus	Väri	Paksuus/syvyys	Laajuus	Kaivaustapa	Seulottu
tiivis, sitkeä, kostea	tumma ruosteenruskea	2-20 cm	n. 34 m2	lasta	☐

Kuvailu ja tulkinta

Tumma nokinen sitkeähkö kerros perusmaan värjäytyneen pinnan päällä. Ei enää puulastuja, hyvin orgaaninen, haisi metaanilta. Paksuus vaihteli, melko vähälöytöinen. Osa löydöistä talletettu merkinnällä Y77/83. Samaa kerrosta kuin Y116 putki R4a:n itäpuolella.

Löydöt

punasavikeramiikkaa, fajanssia, astialasia (passglas?), liitupiippuja, hioinkivi, piitä, nahkaa, luita

Talletus	Ajoitusarvio	Yksiköt/rakenteet yläpuolella	Yksiköt/rakenteet alapuolella
kaikki löydöt talletettu	1600-luvun puoliväli	Y77	Y84, Y88

Kontaktissa yksiköihin/rakenteisiin	Maanäytteet nro
	23, 25, 36, 39, 44

Muut näytteet

tiili; R1223:1

Mv-kuvat nro	Diat nro	Kartat nro
124483:182-187, 124483:227-230	124484:46	34, 37, 38, 39, 40, 42

Muuta

Yksikkökuvaus Y 084

Yksikkö	Laji	Alue	X	Y	Z	Tyyppi
084	kaivanto	S	100,0-107,0	293,5-294,0	6,97-6,82	

Laatu	Koostumus 1	Koostumus 2	Koostumus 3	Koostumus 4

Tiiviys ja kosteus	Väri	Paksuus/syvyys	Laajuus	Kaivaustapa	Seulottu
		leveys 50 cm	n. 3 m2		☐

Kuvailu ja tulkinta

Pohjois-eteläsuuntainen oja. Pohjalla lautoja ja riukuja. Täyte hiilensekaista tummaa maata (Y83), lastuja erittäin tiiviinä kerroksena, ohuita hiekkakerroksia, lantaa, kerppuja. Ojasta ei juuri löytöjä (vähän nahkaa).

Löydöt

Talletus	Ajoitusarvio	Yksiköt/rakenteet yläpuolella	Yksiköt/rakenteet alapuolella
		Y83	Y92

Kontaktissa yksiköihin/rakenteisiin **Maanäytteet nro**

Muut näytteet

Mv-kuvat nro	Diat nro	Kartat nro
124483:202-204, 124483:216	124484:46, 124484:51-52, 124484:60	38, 40

Muuta

Yksikkökuvaus Y 085

Yksikkö	Laji	Alue	X	Y	Z	Tyyppi
085	kerrostuma	N	129,0-130.0	291,5-294,5	8,28/8,26 - 8,24/8,20	kulttuurikerros

Laatu	Koostumus 1	Koostumus 2	Koostumus 3	Koostumus 4
primääri	hiekka	hiili	kivet (halk. 5-10 cm)	multa

Tiiviys ja kosteus	Väri	Paksuus/syvyys	Laajuus	Kaivaustapa	Seulottu
tiivis, kostea	tummanruskea-musta	2-8 cm	n. 3,5 m2	lasta	☐

Kuvailu ja tulkinta

Hiilisempi ja kivikkoisempi alue Y80:n alaosassa. Jatkuu itäprofiiliin. = Y89?

Löydöt

punasavikeramiikkaa, fajanssia, ikkuna- ja pullolasia, liitupiippuja, piitä, luita. Lisäksi kaksi ruostunutta rautanaulaa, joita ei talletettu.

Talletus	Ajoitusarvio	Yksiköt/rakenteet yläpuolella	Yksiköt/rakenteet alapuolella
kaikki löydöt talletettu (paitsi rauta)	1700-luvun alkupuoli	Y80	Y90

Kontaktissa yksiköihin/rakenteisiin **Maanäytteet nro**

Muut näytteet

Mv-kuvat nro	Diat nro	Kartat nro
	-	53, 54

Muuta

Yksikkökuvaus Y 086

Yksikkö	Laji	Alue	X	Y	Z	Tyyppi
086	kerrostuma	S	99,0-101,0	296,0-295,5	7,65/7,46 - 7,62/7,45	tasoitus/eristekerros

Laatu	Koostumus 1	Koostumus 2	Koostumus 3	Koostumus 4
sekundääri	hiekka			

Tiiviys ja kosteus	Väri	Paksuus/syvyys	Laajuus	Kaivaustapa	Seulottu
irtonainen, kuiva	vaalea	n. 2 cm	n. 0,5	lasta	☐

Kuvailu ja tulkinta

Karkea ohut hiekkakerros R6:n itäpuolella ja R5:n eteläpuolella. Samassa tasossa kuin tynnyrin kansi ja pohja.

Löydöt

punasavikeramiikkaa, fajanssia, luita

Talletus	Ajoitusarvio	Yksiköt/rakenteet yläpuolella	Yksiköt/rakenteet alapuolella
kaikki löydöt talletettu	1600-luvun jälkipuolisko	Y78	Y98

Kontaktissa yksiköihin/rakenteisiin **Maanäytteet nro**

Y87, R6

Muut näytteet

Mv-kuvat nro	Diat nro	Kartat nro
		42

Muuta

Yksikkökuvaus Y 087

Yksikkö	Laji	Alue	X	Y	Z	Tyyppi
087	kerrostuma	S	98,0-99,0	296,0-296,5	7,63/7,53 - 7,58/7,45	eriste-/tiivistekerros

Laatu	Koostumus 1	Koostumus 2	Koostumus 3	Koostumus 4
sekundääri	savi			

Tiiviys ja kosteus	Väri	Paksuus/syvyys	Laajuus	Kaivaustapa	Seulottu
pakkautunut, sitkeä, kostea	harmaa	2-8 cm	n. 0,5 m2	lasta	☐

Kuvailu ja tulkinta

Ohut savikerros R6:n itä- ja R5:n eteläpuolella tynnyrinpohjan ja -kannen alla, päällä ja ympärillä.

Löydöt

punasavikeramiikkaa

Talletus	Ajoitusarvio	Yksiköt/rakenteet yläpuolella	Yksiköt/rakenteet alapuolella
kaikki löydöt talletettu	1600-luvun jälkipuolisko	Y78a, Y78b	Y98a

Kontaktissa yksiköihin/rakenteisiin	Maanäytteet nro
Y86, R6	

Muut näytteet

Mv-kuvat nro	Diat nro	Kartat nro
124483:193, 124483:197-198, 124483:227-230	124484:48-49	20, 42

Muuta

Yksikkökuvaus Y 088

Yksikkö	Laji	Alue	X	Y	Z	Tyyppi
088	kerrostuma	S	100,0-107,0	289-294,5	7,33/6,85 - 7,19/6,82	palokerros

Laatu	Koostumus 1	Koostumus 2	Koostumus 3	Koostumus 4
primääri	hiekka	hiili		savi?

Tiiviys ja kosteus	Väri	Paksuus/syvyys	Laajuus	Kaivaustapa	Seulottu
tiivis, kostea	vaalean-mustankirjava	1-15 cm	n. 34 m2	lasta	☐

Kuvailu ja tulkinta

Perusmaata, jonka pinta noen värjäämä laajoilla alueilla. Paikoin punertava (palanutta savea?). Epätasainen, kumpareikas pinta, hiilenvärjäämän kerroksen paksuus vaihteli suuresti. Vähälöytöinen. Kulotusta?

Löydöt

liitupiipun varsi, luita

Talletus	Ajoitusarvio	Yksiköt/rakenteet yläpuolella	Yksiköt/rakenteet alapuolella
kaikki löydöt talletettu		Y83, Y116	Y84, Y92

Kontaktissa yksiköihin/rakenteisiin	Maanäytteet nro
	26-28

Muut näytteet

Mv-kuvat nro	Diat nro	Kartat nro
124493:201-204	124484:51-52	35, 37, 38, 39, 40, 41

Muuta

Yksikkökuvaus Y 089

Yksikkö	Laji	Alue	X	Y	Z	Tyyppi
089	kerrostuma	N	127,0-128,0	291,0-294,5	8,25/8,14 - 8,19/8,10	kulttuuri/tasoituskerros

Laatu	Koostumus 1	Koostumus 2	Koostumus 3	Koostumus 4
?	multa	hiekka	savi, hiili	sora, tiilimurska

Tiiviys ja kosteus	Väri	Paksuus/syvyys	Laajuus	Kaivaustapa	Seulottu
tiivis, kostea	tummanruskea	5-10 cm	n. 3 m2	lasta	☐

Kuvailu ja tulkinta

Juuria sisältävän savisen kerroksen päällä oleva tummempi hiilensekainen kerros. = Y85?

Löydöt

punasavikeramiikkaa, fajanssia, posliinia, ikkuna-, pullo- ja astialasia, liitupiippuja, piitä, metallia, nahkaa, luita. Lisäksi pari rautanaulaa ja ruostuneita rautamöykkyjä, joita ei talletettu.

Talletus	Ajoitusarvio	Yksiköt/rakenteet yläpuolella	Yksiköt/rakenteet alapuolella
kaikki löydöt talletettu (paitsi rauta)	1700-luvun alkupuoli	Y74b, Y80	Y90, Y94

Kontaktissa yksiköihin/rakenteisiin	Maanäytteet nro
Y82	

Muut näytteet

Mv-kuvat nro	Diat nro	Kartat nro
124483:199-200		51, 53

Muuta

Yksikkökuvaus Y 090

Yksikkö	Laji	Alue	X	Y	Z	Tyyppi
090	kerrostuma	N	127,0-130,0	291,0-294,5	8,26/8,12 - 8,20/8,05	tasoituskerros

Laatu	Koostumus 1	Koostumus 2	Koostumus 3	Koostumus 4
?	savi	kivet (halk. 5-10 cm)		hiili

Tiiviys ja kosteus	Väri	Paksuus/syvyys	Laajuus	Kaivaustapa	Seulottu
tiivis, pakkautunut, sitkeä, k	harmaa	2-10 cm	n. 8 m2	lasta	☐

Kuvailu ja tulkinta

Savinen kerros, jossa pyöreämuotoisia kiviä siellä täällä ja rykelminä. Vanhaa kadunpintaa?

Löydöt

ikkunalasia, punasavikeramiikkaa, kivitavaraa, liitupiipun varsi

Talletus	Ajoitusarvio	Yksiköt/rakenteet yläpuolella	Yksiköt/rakenteet alapuolella
kaikki löydöt talletettu	1700-luvun alkupuoli	Y80, Y85, Y89	Y94

Kontaktissa yksiköihin/rakenteisiin **Maanäytteet nro**

Muut näytteet

tiili, jossa kissantassun jälki; R1223:2

Mv-kuvat nro	Diat nro	Kartat nro
124483:199-200, 124483:209-210, 124483:257-258	124484:50, 124484:56	51, 53, 54

Muuta

Yksikkökuvaus Y 091

Yksikkö	Laji	Alue	X	Y	Z	Tyyppi
091	kerrostuma	S	102,5-106,5	295,0-296,0	7,72/7,59 - 7,70/7,58	tasoitus/eristekerros

Laatu	Koostumus 1	Koostumus 2	Koostumus 3	Koostumus 4
sekundääri	hiekka	multa		sora, tiilimurska

Tiiviys ja kosteus	Väri	Paksuus/syvyys	Laajuus	Kaivaustapa	Seulottu
irtonainen, kuiva	vaalea	1-4 cm	n. 18 m2	lasta	☐

Kuvailu ja tulkinta

Ohut karkea hiekkakerros uuninpohjan R18 länsipuolella rajautuen putkikaivantoon Y6. Puulastukerrosten välissä (lastukerros alla enää hyvin ohut).

Löydöt

rautanaula, luita

Talletus	Ajoitusarvio	Yksiköt/rakenteet yläpuolella	Yksiköt/rakenteet alapuolella
kaikki löydöt talletettu		Y51	Y93

Kontaktissa yksiköihin/rakenteisiin **Maanäytteet nro**

R18, R24

Muut näytteet

Mv-kuvat nro	Diat nro	Kartat nro
		28

Muuta

Yksikkökuvaus Y 092

Yksikkö	Laji	Alue	X	Y	Z	Tyyppi
092	kerrostuma	S&N			S-alue 7,22/6,82 & N-alue 7	perusmaa

Laatu	Koostumus 1	Koostumus 2	Koostumus 3	Koostumus 4
primääri	hiekka			

Tiiviys ja kosteus	Väri	Paksuus/syvyys	Laajuus	Kaivaustapa	Seulottu
tiivis, kostea	vaalea		koko alue	lasta	☐

Kuvailu ja tulkinta

Perusmaa pohjasaven päällä. Hienoa hiekkaa.

Löydöt

Talletus	Ajoitusarvio	Yksiköt/rakenteet yläpuolella	Yksiköt/rakenteet alapuolella
		Y83, Y84, Y88, Y119	

Kontaktissa yksiköihin/rakenteisiin **Maanäytteet nro**

Muut näytteet

Mv-kuvat nro	Diat nro	Kartat nro
124483:205-206, 124483:346	124484:53	36, 37, 38, 39, 40, 41, 42, 53, 54

Muuta

Yksikkökuvaus Y 093

Yksikkö	Laji	Alue	X	Y	Z	Tyyppi
093	kerrostuma	S	103,0-106,5	295,0-296,0	7,70/7,58 - 7,64/7,56	tasoituskerros?

Laatu	Koostumus 1	Koostumus 2	Koostumus 3	Koostumus 4
	hiekka			savi, puulastut

Tiiviys ja kosteus	Väri	Paksuus/syvyys	Laajuus	Kaivaustapa	Seulottu
sitkeä, kostea	kellanruskea	2-8 cm	n. 18 m2	lasta	☐

Kuvailu ja tulkinta

Karkea saven- ja puulastujensekainen hiekkakerros R18:n länsipuolella rajautuen putkikaivantoon Y6. Paikoitellen linssimäisiä saviläiskiä.

Löydöt

punasavikeramiikkaa, ikkunalasia, luita

Talletus	Ajoitusarvio	Yksiköt/rakenteet yläpuolella	Yksiköt/rakenteet alapuolella
kaikki löydöt talletettu	1600-luku	Y91	Y99

Kontaktissa yksiköihin/rakenteisiin	Maanäytteet nro
R18, R24	

Muut näytteet

Mv-kuvat nro	Diat nro	Kartat nro
		ks. 22 ja 28 (Y91, Y99)

Muuta

Yksikkökuvaus Y 094

Yksikkö	Laji	Alue	X	Y	Z	Tyyppi
094	kerrostuma	N	126,0-130,0	291,0-295,0	8,19/7,98 - 8,16/7,90	kulttuurikerros?

Laatu	Koostumus 1	Koostumus 2	Koostumus 3	Koostumus 4
	hiekka	multa	savi	hiili, puuhiput/-möhnä

Tiiviys ja kosteus	Väri	Paksuus/syvyys	Laajuus	Kaivaustapa	Seulottu
tiivis, pakkautunut, sitkeä, k	ruskeankirjava	10-20 cm	n. 16 m2	lasta	☐

Kuvailu ja tulkinta

Melko orgaaninen mutta kova kerros.

Löydöt

punasavikeramiikkaa, fajanssia, kivitavaraa, ikkuna-, pullo- ja astialasia, liitupiippuja, metallia, piitä, nahkaa, luita. Lisäksi yksi katkennut ruostunut rautanaula, jota ei talletettu.

Talletus	Ajoitusarvio	Yksiköt/rakenteet yläpuolella	Yksiköt/rakenteet alapuolella
kaikki löydöt talletettu (paitsi rauta)	1600-luvun loppupuoli	Y82, Y89, Y90	Y103, Y104

Kontaktissa yksiköihin/rakenteisiin	Maanäytteet nro
Y103	49

Muut näytteet

Mv-kuvat nro	Diat nro	Kartat nro
124483:257-258		51, 53, 54

Muuta

Yksikkökuvaus Y 095

Yksikkö	Laji	Alue	X	Y	Z	Tyyppi
095	kerrostuma	S	98,5-102,5	295,5-296,0	7,53/7,45 - 7,43/7,39	tasoituskerros?

Laatu	Koostumus 1	Koostumus 2	Koostumus 3	Koostumus 4
?	multa	kivet (halk. 5-10 cm)	tiilimurska/tiilet	hiekka, puulastut

Tiiviys ja kosteus	Väri	Paksuus/syvyys	Laajuus	Kaivaustapa	Seulottu
tiivis, pakkautunut, sitkeä, k	tummanruskea	2-12 cm	n. 1 m2	lasta	☐

Kuvailu ja tulkinta

R23:n länsiseinän ulkopuolella oleva kapea harvakseltaan kivetty kaistale Y5l:n päällä ja rinnalla.

Löydöt

punasavikeramiikkaa, ikkunalasia, liitupiippuja, nahkaa

Talletus	Ajoitusarvio	Yksiköt/rakenteet yläpuolella	Yksiköt/rakenteet alapuolella
kaikki löydöt talletettu	1600-luvun 3. neljännes	Y5l	Y70

Kontaktissa yksiköihin/rakenteisiin	Maanäytteet nro
Y70, R23	

Muut näytteet

Mv-kuvat nro	Diat nro	Kartat nro
124483:239		22

Muuta

Yksikkökuvaus Y 096

Yksikkö	Laji	Alue	X	Y	Z	Tyyppi
096	kerrostuma	S	101,0-103,0	296,5-297,5	7,58/7,50 - 7,50/7,44	kulttuurikerros

Laatu	Koostumus 1	Koostumus 2	Koostumus 3	Koostumus 4
primääri	multa			hiekka, puunkappaleita, puuhi

Tiiviys ja kosteus	Väri	Paksuus/syvyys	Laajuus	Kaivaustapa	Seulottu
tiivis, kostea	tummanruskea	5-10 cm	n. 2 m2	lasta	☐

Kuvailu ja tulkinta

R23b:n sisäpuolinen orgaaninen, maatunut kerros.

Löydöt

punasavikeramiikkaa, ikkunalasia, liitupiippuja, luita

Talletus	Ajoitusarvio	Yksiköt/rakenteet yläpuolella	Yksiköt/rakenteet alapuolella
kaikki löydöt talletettu	1600-luvun puoliväli - 3. neljännes	Y52	Y106

Kontaktissa yksiköihin/rakenteisiin **Maanäytteet nro**

R23, Y97

Muut näytteet

Mv-kuvat nro	Diat nro	Kartat nro
124483:237-238		22, 41

Muuta

Yksikkökuvaus Y 097

Yksikkö	Laji	Alue	X	Y	Z	Tyyppi
097	kerrostuma	S	103,0-103,5	296,5-297,5	7,56/7,49 - 7,54/7,47	kulttuurikerros

Laatu	Koostumus 1	Koostumus 2	Koostumus 3	Koostumus 4
primääri	multa	kivet (halk. 5-10 cm)	puulastut/-kappaleet	

Tiiviys ja kosteus	Väri	Paksuus/syvyys	Laajuus	Kaivaustapa	Seulottu
tiivis, kostea	tummanruskea	2-5 cm	n. 0,5 m2	lasta	☐

Kuvailu ja tulkinta

R23a:n sisäpuolinen kulttuurikerros uuninpohja R18:n ja sen eteläpuolisen väliseinän/lattiavasan välissä.

Löydöt

punasavikeramiikkaa, liitupiippuja, luita

Talletus	Ajoitusarvio	Yksiköt/rakenteet yläpuolella	Yksiköt/rakenteet alapuolella
kaikki löydöt talletettu	1600-luvun puoliväli - 3. neljännes	Y52	Y106

Kontaktissa yksiköihin/rakenteisiin	Maanäytteet nro
R23, R18, Y96	

Muut näytteet

Mv-kuvat nro	Diat nro	Kartat nro
124483:237, 124483:247		22, 41

Muuta

Yksikkökuvaus Y 098(a-b)

Yksikkö	Laji	Alue	X	Y	Z	Tyyppi
098(a-b)	kerrostuma	S	98,0-101,0	296,0-297,5	7,57/7,47 - 7,52/7,33	kulttuurikerros

Laatu	Koostumus 1	Koostumus 2	Koostumus 3	Koostumus 4
primääri	multa	kasvinjäänteet	lanta	puulastut, kivet (halk. 5-10 c

Tiiviys ja kosteus	Väri	Paksuus/syvyys	Laajuus	Kaivaustapa	Seulottu
tiivis, sitkeä, kostea	tummanruskea	1-15 cm	n. 4 m2	lasta	☐

Kuvailu ja tulkinta

R23c:n (karjasuoja) sisäpuolinen hyvin orgaaninen kerros. Yläosa tumma, multava ja homogeeninen (Y98a), alaosassa (lattian päällä) lantaa, lastuja ja sammalta (Y98b).

Löydöt

punasavikeramiikkaa, ikkunalasia, liitupiipuja, rautanauloja, nahkaa, luita

Talletus	Ajoitusarvio	Yksiköt/rakenteet yläpuolella	Yksiköt/rakenteet alapuolella
kaikki löydöt talletettu	1600-luvun puoliväli	Y86, Y87	R23c, Y120

Kontaktissa yksiköihin/rakenteisiin	Maanäytteet nro
R23c	47

Muut näytteet

Mv-kuvat nro	Diat nro	Kartat nro
124483:239-240		22, 42

Muuta

Rautaesineet muuttuneet sinisiksi! Vivianiittia?

Yksikkökuvaus Y 099

Yksikkö	Laji	Alue	X	Y	Z	Tyyppi
099	kerrostuma	S	103,0-106,5	294,5-296,0	7,64/7,56 - 7,56/7,44	kulttuurikerros

Laatu	Koostumus 1	Koostumus 2	Koostumus 3	Koostumus 4
primääri	multa			hiekka, puulastut, puuhiput/-

Tiiviys ja kosteus	Väri	Paksuus/syvyys	Laajuus	Kaivaustapa	Seulottu
tiivis, kostea	tummanruskea, kirjava	5-15 cm	n. 3 m2	lasta	☐

Kuvailu ja tulkinta

Hiukan hiekkaisempi kerros uuninpohja R18:n länsipuolella rajautuen R23:een liittyviin puihin. Keltaisia hiekkalaikkuja.

Löydöt

punasavikeramiikkaa, kivitavaraa (Westerwald), rautapultti, luita

Talletus	Ajoitusarvio	Yksiköt/rakenteet yläpuolella	Yksiköt/rakenteet alapuolella
kaikki löydöt talletettu	1600-luvun puoliväli - 3. neljännes	Y93	Y102

Kontaktissa yksiköihin/rakenteisiin **Maanäytteet nro**

R18, R23, R24

Muut näytteet

Mv-kuvat nro	Diat nro	Kartat nro
		22

Muuta

Huom. Y100 => Y113, lomake poistettu puhtaaksikirjoituksen yhteydessä!

Yksikkökuvaus Y 101

Yksikkö	Laji	Alue	X	Y	Z	Tyyppi
101	kerrostuma	S	102,5-103,0	295,5-296,0	8,02/7,92 - 7,20/7,15	täyttökerros

Laatu	Koostumus 1	Koostumus 2	Koostumus 3	Koostumus 4
?	multa	puuhiput/-möhnä	kivet (halk. 10-30 cm)	

Tiiviys ja kosteus	Väri	Paksuus/syvyys	Laajuus	Kaivaustapa	Seulottu
irtonainen, kostea	tummanruskea	n. 80 cm	< 0,5 m2	lasta	☐

Kuvailu ja tulkinta

R6:n kahden rinnakkain olevan keskipaalun ympärillä ollut täyttömaa ja tukikiviä.

Löydöt

ikkunalasia, nahkaa, luita

Talletus	Ajoitusarvio	Yksiköt/rakenteet yläpuolella	Yksiköt/rakenteet alapuolella
kaikki löydöt talletettu	1700-luvun alku	Y5a	Y92

Kontaktissa yksiköihin/rakenteisiin **Maanäytteet nro**

R6

Muut näytteet

Mv-kuvat nro	Diat nro	Kartat nro
		17, 18, 19

Muuta

Huom. Y100 => Y113, lomake poistettu puhtaaksikirjoituksen yhteydessä!

Yksikkökuvaus Y 102

Yksikkö	Laji	Alue	X	Y	Z	Tyyppi
102	kerrostuma	S	103,5-106,5	294,5-295,5	7,56/7,44 - 7,51/7,40	tasoitus/eristekerros

Laatu	Koostumus 1	Koostumus 2	Koostumus 3	Koostumus 4
sekundääri	hiekka		savi	

Tiiviys ja kosteus	Väri	Paksuus/syvyys	Laajuus	Kaivaustapa	Seulottu
tiivis, pakkautunut, kostea	harmahtavan keltainen	n. 5 cm	n. 2 m2	lasta	☐

Kuvailu ja tulkinta

Uuninpohjan R18 länsipuolella oleva savilaikkujen sekainen hiekkakerros. = Y115?

Löydöt

valkosavikeramiikkaa, luita

Talletus	Ajoitusarvio	Yksiköt/rakenteet yläpuolella	Yksiköt/rakenteet alapuolella
kaikki löydöt talletettu	1600-luvun puoliväli - 3. neljännes	Y99	Y116

Kontaktissa yksiköihin/rakenteisiin	Maanäytteet nro
R18, R24	

Muut näytteet

Mv-kuvat nro	Diat nro	Kartat nro
124483:263		29

Muuta

Yksikkökuvaus Y 103

Yksikkö	Laji	Alue	X	Y	Z	Tyyppi
103	kerrostuma	N	128,0-130,0	291,0-294,5	8,18/8,04 - 8,16/7,97	kulttuurikerros

Laatu	Koostumus 1	Koostumus 2	Koostumus 3	Koostumus 4
?	hiekka	multa		sora, hiili, tiilimurska, puuhip

Tiiviys ja kosteus	Väri	Paksuus/syvyys	Laajuus	Kaivaustapa	Seulottu
tiivis, pakkautunut, kostea	ruosteenuskea/ruskeankirjav	2-15 cm	n. 6 m2	lapio	☑

Kuvailu ja tulkinta

Erittäin tiivis ja kova orgaanisen aineksen sekainen hiekkakerros. Vanhaa tienpohja? Mahdollisesti = Y94.

Löydöt

puna- ja valkosavikeramiikkaa, fajanssia, ikkunalasia, liitupiippuja, kuonaa, piitä, nahkaa, rautanauloja, luita. Lisäksi viisi pientä ruostunutta rautamöykkyä, joita ei talletettu.

Talletus	Ajoitusarvio	Yksiköt/rakenteet yläpuolella	Yksiköt/rakenteet alapuolella
kaikki löydöt talletettu	1600-luvun loppupuoli	Y94	Y104

Kontaktissa yksiköihin/rakenteisiin **Maanäytteet nro**

Muut näytteet

Mv-kuvat nro	Diat nro	Kartat nro
124483:260-262		52, 53, 54

Muuta

Yksikkökuvaus Y 104

Yksikkö	Laji	Alue	X	Y	Z	Tyyppi
104	kerrostuma	N	126,0-130,0	291,0-294,5	8,16/7,92 - 7,89/7,72	tasoituskerros?

Laatu	Koostumus 1	Koostumus 2	Koostumus 3	Koostumus 4
?	multa	kivet	lanta	savi, puulastut/-kappaleet, ris

Tiiviys ja kosteus	Väri	Paksuus/syvyys	Laajuus	Kaivaustapa	Seulottu
tiivis, pakkautunut, sitkeä, k	tumman-harmaankirjava	2-25 cm	n. 14 m2	lapio	✔

Kuvailu ja tulkinta

N-alueen koealueella kova ja tiivis orgaanisen aineksen sekainen savihiekkakerros. Metaanilta haiseva, pyöreämuotoisia erikokoisia kiviä. Ei varsinaista kiveystä. Lohkesi siististi Y108:n päältä. Vanhaa katupintaa?

Löydöt

punasavikeramiikkaa, fajanssia, kivitavaraa (Westerwald ym.), kaakeli, ikkuna-, pullo- ja astialasia, liitupiippuja, kuonaa, piitä, rautanauloja (4 ruostuneinta ja katkennutta heitettiin pois), nahkaa, luita

Talletus	Ajoitusarvio	Yksiköt/rakenteet yläpuolella	Yksiköt/rakenteet alapuolella
kaikki löydöt talletettu	1600-luvun 3. neljännes	Y94, Y103	Y108

Kontaktissa yksiköihin/rakenteisiin **Maanäytteet nro**

Muut näytteet

Mv-kuvat nro	Diat nro	Kartat nro
124483:260-262, 124483:281		52, 53, 54

Muuta

Yksikkökuvaus Y 105

Yksikkö	Laji	Alue	X	Y	Z	Tyyppi
105	kerrostuma	S	106,0-106,5	296,0-297,0	7,63/7,58 - 7,60/7,56	kulttuurikerros

Laatu	Koostumus 1	Koostumus 2	Koostumus 3	Koostumus 4
primääri	multa	hiili	puuhiput/-möhnä	lantaa

Tiiviys ja kosteus	Väri	Paksuus/syvyys	Laajuus	Kaivaustapa	Seulottu
tiivis, kostea	tummanruskea	n.4 cm	n. 0,5 m2	lasta	☐

Kuvailu ja tulkinta

R23a:n (asuintupa) sisäpuolinen kerros. Erittäin tummaa orgaanista maata.

Löydöt

astialasia, rauta-avain, luita

Talletus	Ajoitusarvio	Yksiköt/rakenteet yläpuolella	Yksiköt/rakenteet alapuolella
kaikki löydöt talletettu	1600-luvun puoliväli - 3. neljännes	Y71	Y114

Kontaktissa yksiköihin/rakenteisiin **Maanäytteet nro**

R18, R23a, R24

Muut näytteet

tiiliä; R1223:3-4

Mv-kuvat nro	Diat nro	Kartat nro
124483:264, 124483:279	124484:77	22, 40, 41

Muuta

Yksikkökuvaus Y 106

Yksikkö	Laji	Alue	X	Y	Z	Tyyppi
106	kerrostuma	S	101,0-104,0	296,0-297,5	7,54/7,44 - 7,50/7,30	kulttuurikerros

Laatu	Koostumus 1	Koostumus 2	Koostumus 3	Koostumus 4
primääri	multa	puulastut/-kappaleet	kivet (halk. 5-10 cm)	hiekka

Tiiviys ja kosteus	Väri	Paksuus/syvyys	Laajuus	Kaivaustapa	Seulottu
tiivis, kostea	tummanruskea	4-15 cm	n. 4 m2	lasta	☐

Kuvailu ja tulkinta

R23b:n (eteinen) sisäpuolinen kulttuurikerros. Irtokiviä, puunkappaleita, muutamia itä-länsisuuntaisia lattialankkuja (R26). Kerrostumassa myös halkaisijaltaan n. 25 cm oleva hiekkalaikku, jossa pieni pystyseiväs (dokumentoitu tasokarttaan, ei omaa Y-tunnusta).

Löydöt

punasavikeramiikkaa, kivitavaraa (Westerwald), ikkunalasia, liitupiippuja, nahkaa, kimpiastian osia, luita

Talletus	Ajoitusarvio	Yksiköt/rakenteet yläpuolella	Yksiköt/rakenteet alapuolella
kaikki löydöt talletettu	1600-luvun puoliväli - 3. neljännes	Y96, Y97, R26	Y116

Kontaktissa yksiköihin/rakenteisiin	Maanäytteet nro
R18, R23b	37, 41

Muut näytteet

Mv-kuvat nro	Diat nro	Kartat nro
124483:268-269	124484:76	23, 41

Muuta

Huom. Y107=> Y104, lomake poistettu puhtaaksikirjoituksen yhteydessä!

Yksikkökuvaus Y 108

Yksikkö	Laji	Alue	X	Y	Z	Tyyppi
108	kerrostuma	N	126,0-130,0	291,0-294,5	7,90/7,70 - 7,87/7,68	täyttökerros

Laatu	Koostumus 1	Koostumus 2	Koostumus 3	Koostumus 4
sekundääri	hiekka	kivet (halk. 2-7 cm)		multa, tiilimurska

Tiiviys ja kosteus	Väri	Paksuus/syvyys	Laajuus	Kaivaustapa	Seulottu
irtonainen, kostea	vaaleanharmaa	2-7 cm	n. 14 m2	lasta	☐

Kuvailu ja tulkinta

N-alueen koealueella vaalea ohut tuhkamainen hiekkakerros, joka täynnä pikkukiveä.

Löydöt

puna- ja valkosavikeramiikkaa, fajanssia, kivitavaraa (Köln), ikkuna- ja pullolasia, liitupiippuja, rautanaula, rautaesine, luita

Talletus	Ajoitusarvio	Yksiköt/rakenteet yläpuolella	Yksiköt/rakenteet alapuolella
kaikki löydöt talletettu	1600-luvun 3. neljännes	Y104	Y109, Y111, Y112

Kontaktissa yksiköihin/rakenteisiin **Maanäytteet nro**

Muut näytteet

Mv-kuvat nro	Diat nro	Kartat nro
124483:281-282	124484:78	53, 54

Muuta

Huom. Y107 => Y104, lomake poistettu puhtaaksikirjoituksen yhteydessä!

Yksikkökuvaus Y 109

Yksikkö	Laji	Alue	X	Y	Z	Tyyppi
109	kerrostuma	N	126,0-127,5	291,0-294,5	7,86/7,84 - 7,84/7,82	täyttökerros

Laatu	Koostumus 1	Koostumus 2	Koostumus 3	Koostumus 4
?	hiekka	kivet (halk. 5-15 cm)	tiilimurska/tiilet	sora, hiili, puunkappaleet

Tiiviys ja kosteus	Väri	Paksuus/syvyys	Laajuus	Kaivaustapa	Seulottu
pakkautunut, kuiva	ruskea	1-2 cm	n. 5 m2	lapio ja lasta	✔

Kuvailu ja tulkinta

N-alueen koealueella ruskea hiekka/pikkukivi/tiilimurskakerros, keskellä muutama suurempi kivi sikin sokin.

Löydöt

punasavikeramiikkaa, ikkunalasia, liitupiippuja, luita

Talletus	Ajoitusarvio	Yksiköt/rakenteet yläpuolella	Yksiköt/rakenteet alapuolella
kaikki löydöt talletettu	1600-luvun 3. neljännes	Y108	Y111, Y112

Kontaktissa yksiköihin/rakenteisiin **Maanäytteet nro**

Muut näytteet

Mv-kuvat nro	Diat nro	Kartat nro
124483:282	124484:78	53

Muuta

Huom. Y110 => Y114, lomake poistettu puhtaaksikirjoituksen yhteydessä!

Yksikkökuvaus Y 111

Yksikkö	Laji	Alue	X	Y	Z	Tyyppi
111	kerrostuma	N	126,0-128,0	291,0-292,5	7,85/7,75 - 7,67/7,64	tasoituskerros

Laatu	Koostumus 1	Koostumus 2	Koostumus 3	Koostumus 4
?	hiekka	sora	kivet (halk. 5-7 cm)	multa

Tiiviys ja kosteus	Väri	Paksuus/syvyys	Laajuus	Kaivaustapa	Seulottu
tiivis, pakkautunut, kostea	harmaanruskea	10-20 cm	n. 3 m2	lapio	✔

Kuvailu ja tulkinta

N-alueen koealueella karkea tumma hiekkakerros, jossa pikkukiviä tiiviisti pakkautuneena. Tienpohjaa.

Löydöt

punasavikeramiikkaa, ikkuna- ja pullolasia, liitupiippuja, nahkaa, luita

Talletus	Ajoitusarvio	Yksiköt/rakenteet yläpuolella	Yksiköt/rakenteet alapuolella
kaikki löydöt talletettu	1600-luvun puoliväli / 3. neljännes	Y108, Y109, Y112	Y117

Kontaktissa yksiköihin/rakenteisiin	Maanäytteet nro
Y112	

Muut näytteet

Mv-kuvat nro	Diat nro	Kartat nro
124483:283-284	124484:79	52, 53

Muuta

Huom. Y110 => Y114, lomake poistettu puhtaaksikirjoituksen yhteydessä!

Yksikkökuvaus Y 112

Yksikkö	Laji	Alue	X	Y	Z	Tyyppi
112	kerrostuma	N	127,5-130,0	291,0-293,0	7,82/7,73 - 7,74/7,66	tasoituskerros

Laatu	Koostumus 1	Koostumus 2	Koostumus 3	Koostumus 4
?	hiekka	sora	kivet (halk. 5-20 cm)	tiilenkappaleet, multa

Tiiviys ja kosteus	Väri	Paksuus/syvyys	Laajuus	Kaivaustapa	Seulottu
irtonainen, kostea	harmaanruskea	5-10 cm	n. 3 m2	lapio	☑

Kuvailu ja tulkinta

N-alueen koealueella Y111:n rinnalla (pohjoispuolella) sitä hiukan vaaleampi sorahiekkakerros, tiilenpuolikkaat, kivet isompia ja harvemmin.

Löydöt

punasavikeramiikkaa, ikkunalasia, fajanssia, liitupiippuja, luita. 1 ruostunut naula heitettiin pois.

Talletus	Ajoitusarvio	Yksiköt/rakenteet yläpuolella	Yksiköt/rakenteet alapuolella
kaikki löydöt talletettu	1600-luvun puoliväli / 3. neljännes	Y108	Y111, Y117, Y118

Kontaktissa yksiköihin/rakenteisiin	Maanäytteet nro
Y111	

Muut näytteet

Mv-kuvat nro	Diat nro	Kartat nro
124483:283-284	124484:79	52, 53, 54

Muuta

Yksikkökuvaus Y 113

Yksikkö	Laji	Alue	X	Y	Z	Tyyppi
113	kerrostuma	S	103,5-105,5	296,0-297,5	7,78/7,63 - 7,60/7,52	täyttökerros

Laatu	Koostumus 1	Koostumus 2	Koostumus 3	Koostumus 4
?	hiekka	sora	multa	

Tiiviys ja kosteus	Väri	Paksuus/syvyys	Laajuus	Kaivaustapa	Seulottu
irtonainen, kuiva	tumma harmaanruskea	5-25 cm	n. 3 m2	lasta	☐

Kuvailu ja tulkinta

Uuninpohja R18:n alimpien kivien seassa ja alla oleva mullansekainen hiekkakerros.

Löydöt

ikkunalasia, liitupiippuja

Talletus	Ajoitusarvio	Yksiköt/rakenteet yläpuolella	Yksiköt/rakenteet alapuolella
kaikki löydöt talletettu	1600-luvun puoliväli - 3. neljännes	Y46, R18	Y114

Kontaktissa yksiköihin/rakenteisiin **Maanäytteet nro**

Muut näytteet

Mv-kuvat nro	Diat nro	Kartat nro
124483:236, 124483:266-267		41

Muuta

Yksikkökuvaus Y 114

Yksikkö	Laji	Alue	X	Y	Z	Tyyppi
114	kerrostuma	S	98,0-106,5	294,0-297,5	7,53/7,34 - 7,40/7,17	kulttuurikerros

Laatu	Koostumus 1	Koostumus 2	Koostumus 3	Koostumus 4
primääri	multa	puulastut/-kappaleet	kasvinjäänteet	

Tiiviys ja kosteus	Väri	Paksuus/syvyys	Laajuus	Kaivaustapa	Seulottu
tiivis, pakkautunut, sitkeä, k	tummanruskea	7-15 cm	n. 20 m2	lasta	☐

Kuvailu ja tulkinta

Uuninpohja R18:n alla oleva tiivis puulastukerros. Kerrokseessa sikin sokin puunrunkoja (mm. koivuriukuja tuohi päällä, mäntyä), toisesta päästään teroitettuja ohuita (halk. n. 6 cm) paaluja sekä epämääräisiä hirren- ja laudankappaleita. Y114 putki R4a:n länsipuolella = Y77.

Löydöt

ikkunalasia, punasavikeramiikkaa, kivitavaraa (Westerwald), fajanssia, liitupiippuja

Talletus	Ajoitusarvio	Yksiköt/rakenteet yläpuolella	Yksiköt/rakenteet alapuolella
kaikki löydöt talletettu	1600-luvun puoliväli	Y113	Y115, Y116

Kontaktissa yksiköihin/rakenteisiin **Maanäytteet nro**

Muut näytteet

Mv-kuvat nro	Diat nro	Kartat nro
		26, 32, 33, 40, 41

Muuta

Yksikkökuvaus Y 115

Yksikkö	Laji	Alue	X	Y	Z	Tyyppi
115	kerrostuma	S	102,5-106,5	295,0-297,5	7,46/7,17 - 7,36/7,06	tasoituskerros

Laatu	Koostumus 1	Koostumus 2	Koostumus 3	Koostumus 4
sekundääri	hiekka			savi

Tiiviys ja kosteus	Väri	Paksuus/syvyys	Laajuus	Kaivaustapa	Seulottu
irtonainen, kostea	vaaleanruskea	2-20 cm	n. 10 m2	lapio	☐

Kuvailu ja tulkinta

Uuninpohja R18:n alla olevan puulastukerroksen Y114 jaY77 alla oleva hiekkapatja, joka pinnalla savilinssejä. Paikoin mullansekainen. Asetettu luultavasti peittämään alla olevaa lantakerrosta Y116.

Löydöt

luita

Talletus	Ajoitusarvio	Yksiköt/rakenteet yläpuolella	Yksiköt/rakenteet alapuolella
kaikki löydöt talletettu	1600-luvun puoliväli	Y114, Y77	Y116, Y88

Kontaktissa yksiköihin/rakenteisiin	Maanäytteet nro
	43

Muut näytteet

Mv-kuvat nro	Diat nro	Kartat nro
		40, 41

Muuta

Yksikkökuvaus Y 116

Yksikkö	Laji	Alue	X	Y	Z	Tyyppi
116	kerrostuma	S	98,0-106,5	294,0-297,5	7,36/7,07 - 7,31/6,77	kulttuurikerros

Laatu	Koostumus 1	Koostumus 2	Koostumus 3	Koostumus 4
primääri	lanta	multa	puulastut/-kappaleet	

Tiiviys ja kosteus	Väri	Paksuus/syvyys	Laajuus	Kaivaustapa	Seulottu
tiivis, pakkautunut, sitkeä, k	tummanruskea	5-30 cm	n. 20 m2	lapio ja lasta	☐

Kuvailu ja tulkinta

Paikoin puulastujen sekainen voimakkaasti metaanilta haiseva lantakerros R23a:n ja b:n alla ja R23c.n kivijalkaa vasten. Kaivettu osittain samalla kuin Y106. Ei juuri löytöjä. Samaa kerrosta kuin Y83 putki R4a:n länsipuolella.

Löydöt

luita

Talletus	Ajoitusarvio	Yksiköt/rakenteet yläpuolella	Yksiköt/rakenteet alapuolella
kaikki löydöt talletettu	1600-luvun puoliväli	Y114, Y115, Y77	Y88

Kontaktissa yksiköihin/rakenteisiin	Maanäytteet nro
R23c	46

Muut näytteet

Mv-kuvat nro	Diat nro	Kartat nro
		26, 41, ks. oheinen kartta

Muuta

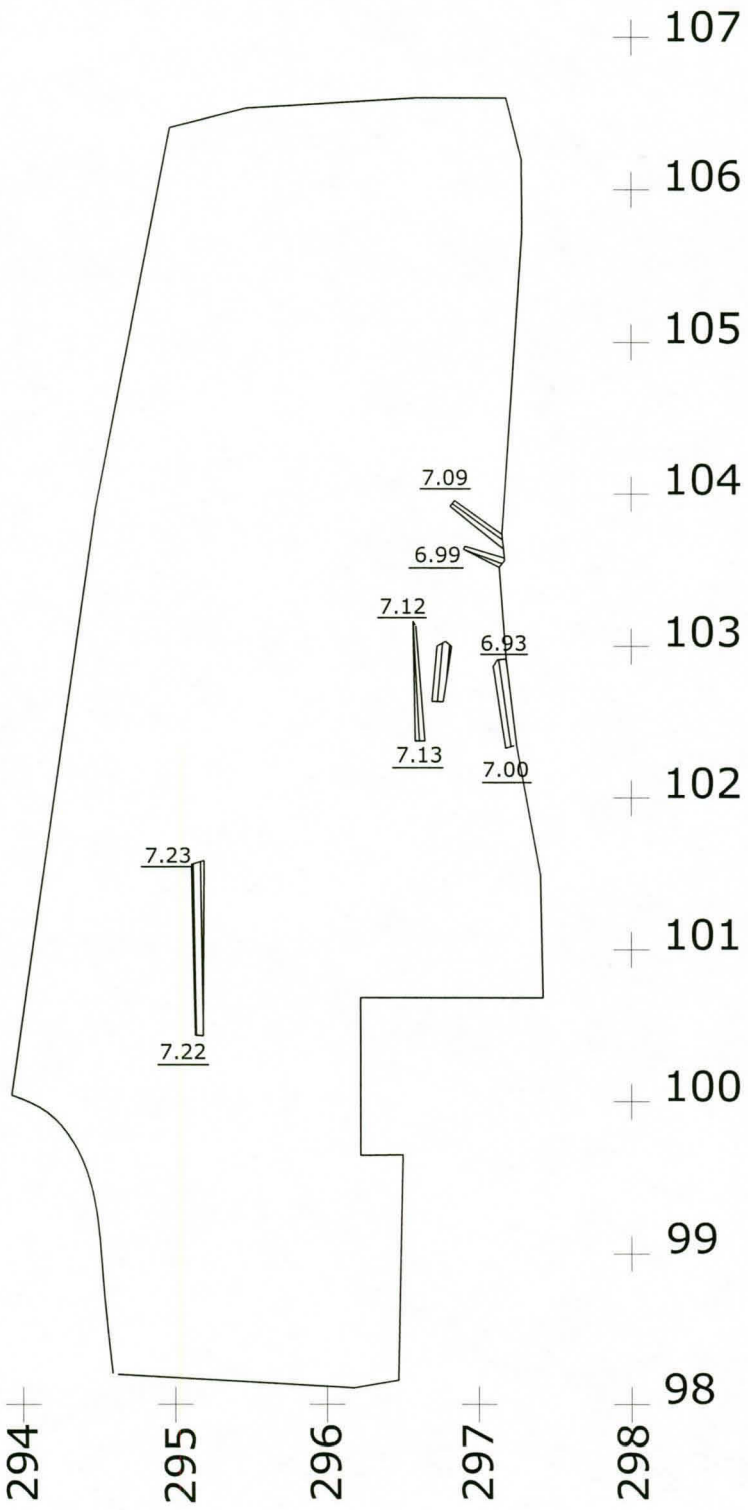

HELSINKI
Snellmaninkatu 4-6
Y116

Mk 1:50

N

Yksikkökuvaus Y 117

Yksikkö	Laji	Alue	X	Y	Z	Tyyppi
117	kerrostuma	N	126,0-128,0	291,0-292,5	7,70/7,66 - 7,66/7,58	kulttuurikerros

Laatu	Koostumus 1	Koostumus 2	Koostumus 3	Koostumus 4
primääri	multa	lanta		hiekka, tiilimurska, puulastut

Tiiviys ja kosteus	Väri	Paksuus/syvyys	Laajuus	Kaivaustapa	Seulottu
tiivis, pakkautunut, sitkeä, k	tumma harmaanruskea	4-10 cm	n. 3 m2	lapio	☐

Kuvailu ja tulkinta

Tumma lantakerros tiekerrosten alla N-alueen koealueella.

Löydöt

ikkunalasia, punasavikeramiikkaa, liitupiipun varsi

Talletus	Ajoitusarvio	Yksiköt/rakenteet yläpuolella	Yksiköt/rakenteet alapuolella
kaikki löydöt talletettu	1600-luvun puoliväli	Y111	Y118

Kontaktissa yksiköihin/rakenteisiin **Maanäytteet nro**

Muut näytteet

Mv-kuvat nro	Diat nro	Kartat nro
		53

Muuta

Yksikkökuvaus Y 118

Yksikkö	Laji	Alue	X	Y	Z	Tyyppi
118	kerrostuma	N	126,0-130,0	291,0-293,	7,78/7,58 - 7,64/7,42	kulttuurikerros

Laatu	Koostumus 1	Koostumus 2	Koostumus 3	Koostumus 4
primääri	lanta	kasvinjäänteet	turve	kuusenneulaset, hiekka

Tiiviys ja kosteus	Väri	Paksuus/syvyys	Laajuus	Kaivaustapa	Seulottu
tiivis, pakkautunut, sitkeä, k	ruskea	10-20 cm	n. 9 m2	lapio	☐

Kuvailu ja tulkinta

N-alueen koealueella haiseva lantakerros, jossa runsaasti kuusenoksia ja -havuja. Yläosassa paikoin vaaleaa karkeaa hiekkaa.

Löydöt

ei löytöjä

Talletus	Ajoitusarvio	Yksiköt/rakenteet yläpuolella	Yksiköt/rakenteet alapuolella
	1600-luvun puoliväli	Y111, Y112, Y117	Y119

Kontaktissa yksiköihin/rakenteisiin	Maanäytteet nro
	50

Muut näytteet

Mv-kuvat nro	Diat nro	Kartat nro
		53, 54

Muuta

Yksikkökuvaus Y 119

Yksikkö	Laji	Alue	X	Y	Z	Tyyppi
119	kerrostuma	N	126,0-130,0	291,0-293,0	7,64/7,42 - 7,46/7,28	kulttuurikerros

Laatu	Koostumus 1	Koostumus 2	Koostumus 3	Koostumus 4
primääri	multa	lanta	kasvinjäänteet	

Tiiviys ja kosteus	Väri	Paksuus/syvyys	Laajuus	Kaivaustapa	Seulottu
tiivis, pakkautunut, sitkeä, k	tummanruskea	5-20 cm	n. 9 m2	lapio	☐

Kuvailu ja tulkinta

N-pihan koealueen alin kulttuurikerros. Hyvin tumma ja orgaaninen. Seassa paikoin vaaleaa hiekkaa.

Löydöt

ei löytöjä

Talletus	Ajoitusarvio	Yksiköt/rakenteet yläpuolella	Yksiköt/rakenteet alapuolella
	1600-luvun puoliväli	Y118	Y92

Kontaktissa yksiköihin/rakenteisiin	Maanäytteet nro
	51

Muut näytteet

Mv-kuvat nro	Diat nro	Kartat nro
		53, 54

Muuta

Yksikkökuvaus Y 120

Yksikkö	Laji	Alue	X	Y	Z	Tyyppi
120	kerrostuma	S	96,0-100,5	296,0-298,5	7,31/7,25 - 7,12/7,02	kulttuurikerros

Laatu	Koostumus 1	Koostumus 2	Koostumus 3	Koostumus 4
primääri	lanta	puulastut/-kappaleet		

Tiiviys ja kosteus	Väri	Paksuus/syvyys	Laajuus	Kaivaustapa	Seulottu
tiivis, sitkeä, kostea	tummanruskea	12-25 cm	n. 11 m2	lapio	☐

Kuvailu ja tulkinta

R23c:n (karjasuoja) lattian alainen tiivis ja sitkeä lantakerros. Yläosassa tiivistä puulastua.

Löydöt

ei löytöjä

Talletus	Ajoitusarvio	Yksiköt/rakenteet yläpuolella	Yksiköt/rakenteet alapuolella
	1600-luvun puoliväli	Y98, R23c	Y88, Y92

Kontaktissa yksiköihin/rakenteisiin	Maanäytteet nro
	48

Muut näytteet

Mv-kuvat nro	Diat nro	Kartat nro
	124484:101-102, 124483:105, 124484:107	23, 24, 42

Muuta

Yksikkökuvaus Y 121

Yksikkö	Laji	Alue	X	Y	Z	Tyyppi
121	kerrostuma	S	96,0-96,5	296,0-298,5	7,27-7,17	eriste-/tiivistekerros?

Laatu	Koostumus 1	Koostumus 2	Koostumus 3	Koostumus 4
?	hiekka	savi		

Tiiviys ja kosteus	Väri	Paksuus/syvyys	Laajuus	Kaivaustapa	Seulottu
tiivis, sitkeä, kostea	ruskeanharmaa	n. 10 cm	n. 0,5 m2	lapio ja lasta	☐

Kuvailu ja tulkinta

R23c:n eteläseinän ja lattialautojen välinen kostea hiekkakerros, jossa savilaikkuja, hiiltä, pikkukiviä (halk. n. 10 cm) ja tiilimurskaa.

Löydöt

passglasin paloja ja punasavikeramiikkaa

Talletus	Ajoitusarvio	Yksiköt/rakenteet yläpuolella	Yksiköt/rakenteet alapuolella
kaikki löydöt talletettu	1600-luvun puoliväli	R6:n tasoituskerros	Y88, Y92, Y120

Kontaktissa yksiköihin/rakenteisiin **Maanäytteet nro**

Y120, R23c

Muut näytteet

Mv-kuvat nro	Diat nro	Kartat nro
	124484:101-102	24

Muuta

Y121:n ja R23c:n (sekä osittain Y98:n) päällä oli R6:teen liittynyt ruskea soransekainen tasoitushiekka (ei omaa yhteysnumeroa).

Helsinki, Snellmaninkatu 4-6, 1999-2000
Liite II: RAKENNEKUVAUKSET

Rakennekuvaus R 01

Rakenne	Alue	Xkoo	Ykoo	Zkoo	Tyyppi	Tarkenne
01	S	100,5-112,0	>288,5	9,11/8,85	kivirakenne	perustus

Suunnat ja mitat

Etelä-pohjoinen, esillä 12 m, korkeus 110 cm.

Kuvailu ja tulkinta

Lohkotuista, suurista (>70 cm) kivistä muurattu perustus, välissä pienempiä kiviä ja hiukan laastia. Postitalon laajennusosan talli- ja käymälärakennuksen perustus. Rakennettu 1891-92, purettu 1972.

Näytteet

Mv-kuvat nro

124483:1-4, 124483:224-226

Diat nro

Kartat nro	Yksiköt/rakenteet yläpuolella	Yksiköt/rakenteet alapuolella	Kontaktissa yksiköihin/rakenteisiin
1, 2	Y1	R2, Y21	R2, Y21

Muuta

Rakennekuvaus R 02a-d

Rakenne	Alue	Xkoo	Ykoo	Zkoo	Tyyppi	Tarkenne
02a-d	S	107,5-112,0	288,5-297,5	8,20-9,00 (yläre	kivirakenne	perustus

Suunnat ja mitat

Itä-länsi 9 m, pohjoinen-etelä 5 m. Korkeus max. 140 cm.

Kuvailu ja tulkinta

Weurlanderin talon pohjoisen, itä-länsisuuntaisen pihasiiven eteläpuoliskon perustuksia, rakennettu 1814 ja purettu 1891. Muurattu tasapintaisiksi lohkotuista kivistä, joiden välissä oli pienempää kiveä. Runsaasti kalkkilaastia. Läntisin huone = R2a; R3:n jakaman tilan länsiosa = R2b; R3:n jakaman tilan itäosa (jossa portaikko) = R2c; itäisin tila = R2d.

Näytteet

Mv-kuvat nro

124483:1-4, 12483:21-22, 124483:35-39, 124483:146-158, 124483:163, 124483:194-196

Diat nro

124484:9, 124484:18

Kartat nro	Yksiköt/rakenteet yläpuolella	Yksiköt/rakenteet alapuolella	Kontaktissa yksiköihin/rakenteisiin
1, 2, 3, 4, 5	Y1, R1, R3	Y26	Y19, Y37, Y16

Muuta

Rakennekuvaus R 03

Rakenne	Alue	Xkoo	Ykoo	Zkoo	Tyyppi	Tarkenne
03	S	108,0-109,5	292,0-293,0	8,93-8,36	tiilirakenne	perustus

Suunnat ja mitat

Etelä-pohjoinen, 1,5 m x 60 cm.

Kuvailu ja tulkinta

Tiilistä muurattu rakenne R2:n päällä (R2:n myöhempi rakennusvaihe?), hiukan länteen päin vinossa R2:een nähden. Rakennettu aikaisintaan 1814, purettu 1891.

Näytteet

Mv-kuvat nro

124483:1-4, 124483:149, 124483:152

Diat nro

Kartat nro	Yksiköt/rakenteet yläpuolella	Yksiköt/rakenteet alapuolella	Kontaktissa yksiköihin/rakenteisiin
1, 2	Y1	R2	

Muuta

Rakennekuvaus R 04a-i

Rakenne	Alue	Xkoo	Ykoo	Zkoo	Tyyppi	Tarkenne
04a-i	S				putki	viemäri, vesijohto

Suunnat ja mitat

Kuvailu ja tulkinta

Keraamisia viemäriputkia ja metallisia vesijohtoja S-alueella. 4a = S-alueen poikki pohjois-eteläsuunnassa kulkenut keraaminen viemäriputki, joka jakoi kaivausalueen kahteen puoliskoon. Jätettiin purkamatta. 4b = S-alueen itäreunassa R5:een kulkenut keraaminen viemäriputki, joka purettiin. 4c = S-alueen poikki kaakko-luodesuunnassa kulkenut, R5:een liittynyt keraaminen viemäriputki, joka purettiin. 4d = S-alueen poikki kaakko-luodesuunnassa kulkenut, R5:een liittynyt keraaminen viemäriputki, joka purettiin. 4e = S-alueen eteläprofiilissa kulkenut, muoviputkella paikattu keraaminen viemäriputki, jota ei purettu. 4f = S-alueen lounaisnurkassa kulkenut metallinen vesijohto, purettu osittain jo aiemmin. 4g = S-alueen lounaisnurkassa kulkenut metallinen vesijohto, purettu osittain jo aiemmin. 4i=S-alueen kaakkoisnurkassa kulkenut etelä-pohjoissuuntainen R5:teen liittynyt keraaminen viemäriputki, jota ei purettu.

Näytteet

Mv-kuvat nro

124483:1-4, (4a) 124483:250-254, (4a) 124483:37

Diat nro

Kartat nro	Yksiköt/rakenteet yläpuolella	Yksiköt/rakenteet alapuolella	Kontaktissa yksiköihin/rakenteisiin
1,6,18,31,37,38,39			

Muuta

Rakennekuvaus R 05

Rakenne	Alue	Xkoo	Ykoo	Zkoo	Tyyppi	Tarkenne
05	S	99,5-100,5	296,5-297,5	8,10/7,89 - 7,93	tiilirakenne	viemärikaivo

Suunnat ja mitat

80x80 cm

Kuvailu ja tulkinta

Tiilistä muurattu moderni viemärikaivo kaivausalueen eteläpäässä itäprofiilin päällä.

Näytteet

Mv-kuvat nro

124483:1-4, 124483:275, 124483:277

Diat nro

Kartat nro	Yksiköt/rakenteet yläpuolella	Yksiköt/rakenteet alapuolella	Kontaktissa yksiköihin/rakenteisiin
1, 22, 41, 42		R16	Y3, Y4, Y5a, Y5d, Y22, Y23, R4b, R4c,

Muuta

Rakennekuvaus R 06

Rakenne	Alue	Xkoo	Ykoo	Zkoo	Tyyppi	Tarkenne
06	S	96,0-107,0	294,5-296,0	8,33/7,72 - 7,64	puurakenne	kenttälinnoituksen perust

Suunnat ja mitat

Etelä-pohjoinen, pituus 11 m, leveys n. 1 m.

Kuvailu ja tulkinta

Pitkittäisistä, uusiokäytetyistä piilutuista hirsistä, männyn-, kuusen- ja koivunrungoista sekä riu'uista tehty pohjois-eteläsuuntainen puurakennelma, oletettavasti historiallisista lähteistä tunnetun venäläisten isonvihan aikaisen (1713-1721) kenttälinnoituksen perustus. Puut purettiin neljässä tasossa. Perustuksessa kolme paksua pystypaalua (halk. 20-25 cm), jotka kaivettu 40-50 cm:n syvyyteen ja tuettu erikokoisilla kivillä. Kaksi paalua sijaitsi varustuksen keskellä ja kolmas eteläpäässä 4,2 m:n päässä muista. Pitkittäiset hirret ja paalut liitetty varhopatsastekniikalla pystypaaluihin. Riu'ut sijaitsivat salvosrakenteen länsipuolella. Rakennelmaan kuulunut myös useita pikkupaaluja rakenteen välissä ja reunoilla. Päällimmäinen kerros osin rikkoutunut/hiiltynyt putkikaivantojen kohdilta (hirsiä poltettu putkien tieltä?). Rakenteen alin kerros vaihteleva; pohjoispäässä alimpien puiden alla pieniä kiviä ja yksi neliskulmainen tukipaalu, eteläpäässä yksi pitkittäinen ja kolme poikittaista hirttä ja v:n 2000 kaivausalueella kivien sekainen tasoitushiekka. Rakennelman itäpuolella, R23c:n päällä oli tuohikerros R16. Rakennelma tuhoutunut pohjoispäässä R2:n perustustöissä ja eteläpäässä putkikaivannon yhteydessä.

Näytteet

FIU3601, 3603, 3604, 3605, 3606, 3608

Mv-kuvat nro

124483:1-4, 124483:43-66, 124483:125-137, 124483:142-145, 124483:161-162, 124483:170-175, 124483:177-181, 124483:188-192, 124483:198, 124483:244, 124483:248, 124483:271, 124483:276, 124483:290-291, 124483:321, 124483:328, 124483:332, 124483:334-337

Diat nro

124484:7-17, 124484:38-40, 124484:44-45, 124484:47, 124484:68, 124484:71, 124484:84, 124484:99-100

Kartat nro	Yksiköt/rakenteet yläpuolella	Yksiköt/rakenteet alapuolella	Kontaktissa yksiköihin/rakenteisiin
15-19, 27, 42	Y5a, Y5d, Y8	Y5l	R16

Muuta

Huom. R9 ja R10 = R6. Poistettu puhtaaksikirjoituksen yhteydessä. FIU3606 (pohjoisin paalu, mäntyä) ajoitus: 1684+n.10 v, FIU3608 (eteläisin paalu, mäntyä) kaadettu talvella 1702-03, FIU3603 (pitk. hirsi) talvella 1683-84. (P. Zetterberg 16.5.2000).

Rakennekuvaus R 07

Rakenne	Alue	Xkoo	Ykoo	Zkoo	Tyyppi	Tarkenne
07	S	100,0-104,5	290,5-291,0	7,95/7,83 - 7,93	puurakenne	hirsi

Suunnat ja mitat

Etelä-pohjoinen, pituus 460 cm, leveys 25 cm.

Kuvailu ja tulkinta

Tasapintainen hirsi, jonka keskellä osittain tuhoutunut kouru(?). Kaivannon Y10 katkaisema. Rakenteen osa. 1700-luvun loppupuolelta?

Näytteet

Mv-kuvat nro

124483:14-18

Diat nro

124484:3

Kartat nro	Yksiköt/rakenteet yläpuolella	Yksiköt/rakenteet alapuolella	Kontaktissa yksiköihin/rakenteisiin
11	Y2	Y33, R12	Y5c, Y13, R11

Muuta

Rakennekuvaus R 08

Rakenne	Alue	Xkoo	Ykoo	Zkoo	Tyyppi	Tarkenne
08	S	103,5/106,5	291,0-294,5	8,25/8,04 - 8,16	kivirakenne	uuninpohja

Suunnat ja mitat

N. 2 x 3 m

Kuvailu ja tulkinta

Kiukaan/uunin jäännöksiksi tulkittu matala kumpare, jonka pinnalla tiilenkappaleita, kiviä (osa palaneita) ja hiilenkappaleita. Keskellä kivien (halk.15-20 cm) muodostama pitkittäinen latomus (pituus 140 cm). 1700-luvun alkupuolelta.

Näytteet

Mv-kuvat nro

124483:5-6, 124483:8

Diat nro

124484:1

Kartat nro	Yksiköt/rakenteet yläpuolella	Yksiköt/rakenteet alapuolella	Kontaktissa yksiköihin/rakenteisiin
7, 8	Y2	Y29	Y5b

Muuta

Huom. R9 ja R10 poistettu puhtaaksikirjoituksen yhteydessä!

Rakennekuvaus R 11

Rakenne	Alue	Xkoo	Ykoo	Zkoo	Tyyppi	Tarkenne
11	S	100,0-107,0	289,0-292,0	8,01/7,75 - 7,88	kivirakenne	kiveys

Suunnat ja mitat

Kuvailu ja tulkinta

5-15 cm:n kokoisista kivistä tiiviiseen hiekkaan ladottu hajanainen kiveys R7:n molemmilla puolilla. Pohjoispäässä kivet pienempiä ja harvakseltaan. 1700-luvun loppupuolelta?

Näytteet

Mv-kuvat nro

124483:14-18

Diat nro

124484:3

Kartat nro	Yksiköt/rakenteet yläpuolella	Yksiköt/rakenteet alapuolella	Kontaktissa yksiköihin/rakenteisiin
11	Y5b-c, Y13	Y33	R7

Muuta

Huom. R9 ja R10 poistettu puhtaaksikirjoituksen yhteydessä!

Rakennekuvaus R 12

Rakenne	Alue	Xkoo	Ykoo	Zkoo	Tyyppi	Tarkenne
12	S	101,0-103,0	290,50-291,0	7,88/7,79 - 7,78	puurakenne	Hirsi, paalu, kivi

Suunnat ja mitat

Hirsi: pohjois-etelä, pituus 140 cm, leveys 20 cm. Paalun halkaisja 5 cm, kiven halk. 33 cm.

Kuvailu ja tulkinta

R7:n alla sijainnut hirsi, jonka lounaiskulmassa suuri laakeapintainen kivi ja eteläpuolella n. 30 cm:n päässä ohut paalu (z=7,84-7,54). Alla ohut vana vaaleaa hiekkaa. Rakenteen osa. Seinä? 1700-luvun loppupuolelta?

Näytteet

Mv-kuvat nro

124483:25

Diat nro

Kartat nro	Yksiköt/rakenteet yläpuolella	Yksiköt/rakenteet alapuolella	Kontaktissa yksiköihin/rakenteisiin
12	R11, Y33	Y5i, Y40	R7

Muuta

Rakennekuvaus R 13

Rakenne	Alue	Xkoo	Ykoo	Zkoo	Tyyppi	Tarkenne
13	S	104,5-106,5	290,20-290,40	7,82/7,80 - 7,81	puurakenne	hirsi

Suunnat ja mitat

Etelä-pohjoinen, pituus 180 cm, leveys 18 cm.

Kuvailu ja tulkinta

Maatuneen hirren jäänteitä. Samaa rakennetta kuin R7 ja R12? 1700-luvun loppupuolelta?

Näytteet

Mv-kuvat nro

124483:14-18, 124483:26-27, 124483:29

Diat nro

124484:5

Kartat nro	Yksiköt/rakenteet yläpuolella	Yksiköt/rakenteet alapuolella	Kontaktissa yksiköihin/rakenteisiin
12	Y30, Y33	Y40, Y39	Y39

Muuta

Rakennekuvaus R 14

Rakenne	Alue	Xkoo	Ykoo	Zkoo	Tyyppi	Tarkenne
14	S	105,40-105,60	292,30-292,50	7,78 - 7, 66	puurakenne	paaluryhmä

Suunnat ja mitat

Paalujen halk. 3-4 cm. Säilyneet pituudet 20-28 cm.

Kuvailu ja tulkinta

Viiden teroitetun pystypaalun (seipään) ryhmä, joka aukeni hieman ylöspäin. Paalujen varret katkenneet. Paalujen halk. n. 5-6 cm. 1700-luvun alkupuolelta?

Näytteet

Mv-kuvat nro

124483:70-73

Diat nro

124484:6, 124484:11, 124484:21

Kartat nro	Yksiköt/rakenteet yläpuolella	Yksiköt/rakenteet alapuolella	Kontaktissa yksiköihin/rakenteisiin
14	Y30	Y5j	Y5b, Y39, Y40

Muuta

Rakennekuvaus R 15

Rakenne	Alue	Xkoo	Ykoo	Zkoo	Tyyppi	Tarkenne
15	S	105,0-106,0	293,0-293,5	7,85/7,83 - 7,83	puurakenne	lankku

Suunnat ja mitat

Pituus 110 cm, leveys 18 cm, paksuus 2 cm.

Kuvailu ja tulkinta

Yksittäinen lankku Y5b:n sisällä. Ei liity rakenteeseen. 1700-luvun alkupuolelta?

Näytteet

Mv-kuvat nro

Diat nro

Kartat nro	Yksiköt/rakenteet yläpuolella	Yksiköt/rakenteet alapuolella	Kontaktissa yksiköihin/rakenteisiin
	Y5b	Y5b	

Muuta

Rakennekuvaus R 16

Rakenne	Alue	Xkoo	Ykoo	Zkoo	Tyyppi	Tarkenne
16	S	98,0-101,0	296,0-297,5	7,90/7,82 - 7,87	Tuohikerros	Eriste?

Suunnat ja mitat

Laajuus n. 4 m2

Kuvailu ja tulkinta

Suurista suorakulmaisista tuohilevyistä asetettu taso R6:n itäpuolella kaivausalueen eteläpäädyssä, R23c:n tunkiokerroksen päällä.Tuohet useammassa kerroksessa. Vajonnut R6:n eteläisen paalun kaivannon kohdalta, muuten kerros tasainen. R4b:n kaivannon ja v:n 2000 kaivausalueella sijainneen poikittaisen putkikaivannon rikkoma. Liittyy R6:teen, ajoitus n. 1713-1721. Kerroksella peitetty alla ollut tunkiokerros?

Näytteet

N44, N45 (tuohilevyjä)

Mv-kuvat nro

124483:30-34, 124483:43-45, 124483:140-141, 124483:145, 124483:331

Diat nro

124484:7, 124484:11, 124484:12

Kartat nro	Yksiköt/rakenteet yläpuolella	Yksiköt/rakenteet alapuolella	Kontaktissa yksiköihin/rakenteisiin
15, 42	Y5d	Y79	R6

Muuta

Rakennekuvaus R 17

Rakenne	Alue	Xkoo	Ykoo	Zkoo	Tyyppi	Tarkenne
17	S	106,0-107,0	294,0-294,5	7,86/7,78 - 7,71	kivirakenne	latomus

Suunnat ja mitat

Kuvailu ja tulkinta

Pieni kivikasa R4a:n länsipuolella, osittain kaivannon rikkoma. Yksi kerros pyöristyneitä kiviä (1 lohkottu). Kivien halk. 20-60 cm. 1600-luvun loppupuolelta?

Näytteet

Mv-kuvat nro

124483:43-45, 124483:62

Diat nro

124484:11-12

Kartat nro	Yksiköt/rakenteet yläpuolella	Yksiköt/rakenteet alapuolella	Kontaktissa yksiköihin/rakenteisiin
14	Y39	Y45	

Muuta

Rakennekuvaus R 18

Rakenne	Alue	Xkoo	Ykoo	Zkoo	Tyyppi	Tarkenne
18	S	103,5-105,5	296,0-297,5	7,90/7,68 - 7,59	kivi- ja puurakenne	uuninperustus

Suunnat ja mitat

Etelä-pohjoinen. Laajuus n. 3 m2.

Kuvailu ja tulkinta

Erikokoisista kivistä aseteltu neliömäinen uuninperustus, joka rajattu tuohilla päällystetyllä puukehikolla. Jäi osittain itäprofiiliin. Uunin sisänurkissa suuremmat kivet, joiden halk. 40-50 cm, muiden kivien halk. 8-30 cm. Perustan alin kerros tiivis kivikerros, hiekkaa ja tiilimurskaa. Uunin länsipuolella R24, pohjoispuolella R23a ja eteläpuolella R23b. 1680-luku-1700-luvun alku.

Näytteet

N27 (tuohilevy)

Mv-kuvat nro

124483:97-98, 124483:100-102, 124483:115-121, 124483:125, 124483:161-162, 124483:232-237, 124483:246, 124483:249, 124483:264-267, 124483:278, 124483:304-305

Diat nro

124484:19, 124484:29, 124484:33-34, 124484:39-40, 124484:69, 124484:72-73, 124484:75

Kartat nro	Yksiköt/rakenteet yläpuolella	Yksiköt/rakenteet alapuolella	Kontaktissa yksiköihin/rakenteisiin
21, 22, 25, 27, 41	Y46	Y113	Y47, Y52, Y71, Y93, Y97, Y99, Y102, R

Muuta

Rakennekuvaus R 19a-d

Rakenne	Alue	Xkoo	Ykoo	Zkoo	Tyyppi	Tarkenne
19a-d	N	123,0-130,0	291,0-298,5	8,97/8,64 - 8,94	kivirakenne	kiveys

Suunnat ja mitat

Itä-länsi, kokonaisleveys 6-7 m.

Kuvailu ja tulkinta

Katukiveyksen jäänteitä. R19b kadun keskikiveystä, R19a, c ja d reunojen kourukiveystä. R19c:ssä jäänteitä puisesta vesikourusta (?). Kivien koko vaihteli 5-10:stä 30-40:een cm:iin. Suurimmat (ns. pormestarin) kivet vesikourujen vieressä sekä tien keskikohdassa. Kiveyksen pinta melko tasainen ja mukulakivimäinen. Kadun poikkileikkaus kupera; keskiosa n. 20 cm reunoja ylempänä. R19a:n ja R19d:n sijainti lähellä kaivausalueen eteläreunaa, R19b:n itäreunan keskellä ja R19c:n pohjoisreunassa. Samaa rakennetta kuin R20. 1700-luvun lopusta/1800-luvun alusta.

Näytteet

Mv-kuvat nro

124483:67-69, 124483:76, 124483:82-95

Diat nro

124484:24-28

Kartat nro	Yksiköt/rakenteet yläpuolella	Yksiköt/rakenteet alapuolella	Kontaktissa yksiköihin/rakenteisiin
43,46, 53	Y54	Y62, Y67, R20	Y55, Y62, Y67

Muuta

Rakennekuvaus R 20a-b

Rakenne	Alue	Xkoo	Ykoo	Zkoo	Tyyppi	Tarkenne
20a-b	N	124,0/125,0 & 12	291,0-298,5	8,94/8,61 - 8,74	kivirakenne	kiveys

Suunnat ja mitat

Itä-länsi, kokonaisleveys 6-7 m.

Kuvailu ja tulkinta

Samaa rakennetta kuin R19, paremmin esille kaivettuna. Mahdollisesti osittain mukana varhaisemman kiveyksen jäännöksiä, ts. kiveys osittain kahdessa kerroksessa. Kiveys paikoin mylläantynyt.

Näytteet

M16

Mv-kuvat nro

124483:109-113, 124483:108

Diat nro

124484:31-32

Kartat nro	Yksiköt/rakenteet yläpuolella	Yksiköt/rakenteet alapuolella	Kontaktissa yksiköihin/rakenteisiin
48, 53, 54	R19, Y62	Y58	Y57, Y62, Y67

Muuta

Rakennekuvaus R 21

Rakenne	Alue	Xkoo	Ykoo	Zkoo	Tyyppi	Tarkenne
21	N	128,0-129,0	291,0-298,5	8,44/8,36-8,40/	puurakenne	hirsi

Suunnat ja mitat

Itäkoillinen-länsilounas, kokonaispituus n. 7 m.

Kuvailu ja tulkinta

Hirsi, joka jatkui koko kaivausalueen poikki. Kolmessa osassa, väleissä maatuneesta puusta ruskeaksi värjäytynyttä maata. Rajaa Y75:n pohjoispuolelle ja Y74:n eteläpuolelle. Rakenteen osa. Puista jalkakäytävää?? 1700-luvun loppupuolelta.

Näytteet

Mv-kuvat nro

124483:166-169

Diat nro

124484:43

Kartat nro	Yksiköt/rakenteet yläpuolella	Yksiköt/rakenteet alapuolella	Kontaktissa yksiköihin/rakenteisiin
50, 53	Y75	Y80	Y74, Y80

Muuta

Rakennekuvaus R 22

Rakenne	Alue	Xkoo	Ykoo	Zkoo	Tyyppi	Tarkenne
22	N	124,0-125,0	291,0-293,5	8,49/8,30	kivirakenne	kiveys

Suunnat ja mitat

Itä-länsi

Kuvailu ja tulkinta

Hajanaista kiveystä kaivausalueen etelälaidassa R20b:n alla. Mahdollisesti Y60:neen vajonnut R19/R20:n osa. 1700-luvun loppupuolelta.

Näytteet

Mv-kuvat nro

Diat nro

Kartat nro	Yksiköt/rakenteet yläpuolella	Yksiköt/rakenteet alapuolella	Kontaktissa yksiköihin/rakenteisiin
50	Y73	Y82	Y74

Muuta

Rakennekuvaus R 23a-c

Rakenne	Alue	Xkoo	Ykoo	Zkoo	Tyyppi	Tarkenne
23a-c	S	96,0-106,5	296,0-298,5	7,63/7,31 - 7,61	puurakenne	talon perustus

Suunnat ja mitat

Etelä-pohjoinen, R23c:n pituus 5 m, laajuus >12 m2. R23b:n pituus 2,75 m.

Kuvailu ja tulkinta

Lamasalvosrakennusten jäännöksiä kaivausalueen itäreunassa. R23a R18:n pohjoispuolella ja R23b-c eteläpuolella. Asuintupa R23a lähes kokonaan tuhoutunut (jäljellä n. 1 m2), päällä purkujätettä (tuohta, tiiliä ja kiviä), jonka alla etelä-pohjoissuuntainen lattiavasa. Länsiseinän alla kivijalka R24. R23b tuvan ja R23c:n välinen eteinen tai välikkö, jossa lattiavasakehikko ja lattiakerrokset Y52 ja Y106 sekä R26 (poikittaisia lattialautoja). R23c:n etelä- ja pohjoisseinät perustettu kiviperustukselle, joka asetettu suoraan perusmaalle (Y92). Lounais- ja luoteisnurkissa lamasalvokset (jyrkkänurkkasalvos), muut nurkat tuhoutuneet. Seinälinja keskeltä R6:n paalun rikkoma. Seinän sisäpuolella paksu pyöreä uusiokäytetty tukihirsi, jonka vieressä suorakulmainen lattiakehikko. Kehikon itäpuolella osin tuhoutunut leveä lankkulattia, jonka alla kolme lattiavasaa. Itäreunan lattialankku romahtanut kaivannon reunalla muita alemmaksi (7,22 m mpy). Lattialautojen välissä kaksi paalua ja luoteisnurkassa tukihirren vieressä yksi paalu. Eteläseinän ja lattiakehikon välissä n. 50 cm:n levyinen laudoittamaton eristekerros (Y121), jossa kolme ohutta paalua. Myös länsiseinän ulkopuolella kolme paalua (samalla linjalla kuin Y121:n paalut) sekä kaksi seinähirsien alle jatkuvaa poikittaista puuta. R23c mahdollisesti aluksi asuintupa ja myöhemmin karjasuoja. Karjasuojan pohjaa käytetty myöhemmin kompostina/tunkiona. Karjasuojan R23c ajoitus: rak. 1650-luvulla. Asuintupa: rak 1680-luvulla. Rakennuksen itäpuoli tuhoutunut Snellmaninkatu 4:n ja eteläpääty tuhoutunut R2:n perustustöissä.

Näytteet

FIU3607

Mv-kuvat nro

124483:232-235, 124483:237-22, 124483:244-247, 124483:264-265, 124483:269-277, 124483:279-280, 124483:285-302, 124483:317-319, 124483:338-345, 124483:347-348

Diat nro

124484:68-70, 124484:73-74, 124484:76-77, 124484:80-83, 85-87, 124484:94, 124484:101-104, 124484:106-109

Kartat nro	Yksiköt/rakenteet yläpuolella	Yksiköt/rakenteet alapuolella	Kontaktissa yksiköihin/rakenteisiin
21-27, 40-42	Y5a, Y98, R6	Y114, Y120, Y92	R18, R24, R25, R26, Y52, Y95-Y99, Y10

Muuta

FIU3607:n (navetan pohjoisseinän alin hirsi, kuusipuuta) ajoitus: 1652 jälkeen (P. Zetterberg 17.5.2000).

Rakennekuvaus R 24

Rakenne	Alue	Xkoo	Ykoo	Zkoo	Tyyppi	Tarkenne
24	S	103,5-106,5	295,5-296,0	7,87/7,67 - 7,58	kivirakenne	kivijalka

Suunnat ja mitat

Etelä-pohjoinen, pituus 3 m, leveys 0,40-0,70 m.

Kuvailu ja tulkinta

R23:n asuintuvan läntistä kivijalkaa. Kivet (halk. 20-70 cm) ladottu osittain kahteen kerrokseen. R18 lounais- ja luoteiskulmien ulkopuolella muita isommat kivet. Tuhoutunut R6:n tukipaalun kohdalta. Ajoitus: 1680-luku - 1710-luku.

Näytteet

Mv-kuvat nro

124483:265-267, 124483:278

Diat nro

124484:72

Kartat nro	Yksiköt/rakenteet yläpuolella	Yksiköt/rakenteet alapuolella	Kontaktissa yksiköihin/rakenteisiin
22, 25, 27	R6, Y5a	Y115	R6, R18, R23, Y5l, Y71, Y91, Y93, Y102

Muuta

Rakennekuvaus R 25

Rakenne	Alue	Xkoo	Ykoo	Zkoo	Tyyppi	Tarkenne
25	S	99,5-104,0	291,5-296,00		puurakenne	kulkusilta, pitkospuut

Suunnat ja mitat

Lounas-kaakko, kokonaispituus 6,30 m, leveys 13-35 cm.

Kuvailu ja tulkinta

Kaksi piiluttua hirttä, jotka veivät R23c:n seinustalta karjapihalle, ilmeisesti siinä vaiheessa kun rakennuksenpohja toimi kompostina/tunkiona. Pitkospuiden molemmilla puolilla ohuita (halk. 4-5 cm) tukipaaluja. Toinen hirsi katkennut, toinen katkaistu R4a:n putkikaivannon Y6 kohdalta. Ajoitus: 1600-luvun viimeinen neljännes.

Näytteet

Mv-kuvat nro

124483:114, 124483:123-125, 124483:161-162, 124483:164-165, 124483:239, 124483:243

Diat nro

124484:30, 124484:39-41, 124484:69

Kartat nro	Yksiköt/rakenteet yläpuolella	Yksiköt/rakenteet alapuolella	Kontaktissa yksiköihin/rakenteisiin
22, 25, 27, 31	Y69,Y5l	Y77	Y70, Y95, R23

Muuta

Rakennekuvaus R 26

Rakenne	Alue	Xkoo	Ykoo	Zkoo	Tyyppi	Tarkenne
26	S	101,0-102,0 & 10	296,0-297,5	7,58/7,51 - 7,50	puurakenne	lattialaudoitus

Suunnat ja mitat

Länsi-itä

Kuvailu ja tulkinta

R23b:n sisäpuolella viisi poikittaista 12-13 cm:n levyistä lautaa. Kahdessa naulanreiät. Neljä kiinni itäprofiilissa R23b:n eteläosassa, yksi R18:sta vieressä. Ajoitus: 1600-luvun puoliväli - 3. neljännes.

Näytteet

Mv-kuvat nro

124483:268-269

Diat nro

124484:76

Kartat nro	Yksiköt/rakenteet yläpuolella	Yksiköt/rakenteet alapuolella	Kontaktissa yksiköihin/rakenteisiin
23, 26	Y96	Y106	R23b

Muuta

KARTTALUETTELO

Kartta	Kaivausalue, yksikkö/rakenne	Mk	Mittausdokumentointi *Kursivointi = puhtaaksipiirtopäivämäärä*
1	Yleiskartta.	1:200	*K. Vuoristo 15.3.2000*
2	S-alue; R1, R2 ja R3.	1:50	*K. Vuoristo 21.3.2000*
3	S-alue, R2; Y6, Y7, Y16, Y17, Y26, Y27, Y28 ja R4a.	1:50	K. Vuoristo 2.9.1999
4	S-alue, R2; Y26, Y27, Y37 ja Y43.	1:50	K. Vuoristo 13. & 17.9.1999
5	S-alue, R2a:n ja R2b-c:n koealueet; Y41, Y42, Y44, Y44b ja Y92.	1:20	M. Pekonen ja W. Perttola 16.-20.9.1999
6	S-alue; Y5a, Y5b, Y5c, Y5d, Y5g, Y5h, Y5i, Y5j, Y5k, Y5l (koostekartta).	1:100	K. Vuoristo 2.9.-20.10.1999
7	S-alue; Y29 (pinta) ja R8. Taso 1.	1:20	K. Vuoristo 3.9.1999
8	S-alue; Y29 (pohja) ja R8. Taso 2.	1:20	K. Vuoristo 7.9.1999
9	S-alue; Y30.	1:20	K. Vuoristo 9.-10.9.1999
10	S-alue; Y32.	1:20	K. Vuoristo 9.-10.9.1999
11	S-alue; Y10, Y12, Y31, Y33, Y34, Y35, R7 ja R11.	1:20	K. Vuoristo 9.9.1999
12	S-alue; Y5i, Y38, Y39, R12 ja R13.	1:20	K. Vuoristo 14.-15.9.1999
13	S-alue; Y53.	1:50	M. Niukkanen 23.9.1999
14	S-alue; Y45, R14, R17.	1:20	K. Vuoristo 20.9.1999
15	S-alue; R6 ja R16. Taso 1.	1:20	K. Vuoristo 7.-8.10.1999
16	S-alue; R6. Taso 2.	1:20	K. Vuoristo 14.10.1999
17	S-alue; R6. Taso 3.	1:20	K. Vuoristo 18.10. & 3.11.1999
18	S-alue; R6. Taso 4.	1:20	K. Vuoristo 20.9., 20.10. & 3.11.1999
19	S-alue; R6:n itäprofiili.	1:20	K. Vuoristo 6.10.1999
20	S-alue; tynnyrinkansi ja –pohja Y87:ssä sekä Y78b.	1:10	S. Hakkarainen 22.10.1999
21	S-alue; R23, taso 1. Y46, Y52, Y71 ja R18.	1:20	K. Vuoristo 7.10.1999
22	S-alue; R23, taso 2. Y95, Y96, Y97, Y98, Y99, Y105, Y113, R18, R23a-c, R24 ja R25.	1:20	K. Vuoristo 29.10. & 3.11.1999
23	S-alue; R23, taso 3. Y106, Y120, R23c ja R26.	1:20	K. Vuoristo 3.11.1999
24	V:n 2000 kaivausalue; R23. Y120 ja R23c.	1:20	K. Vuoristo 13.3.2000
25	S-alue/v:n 2000 kaivausalue; R18, R23, R24, R25, R26.	1:50	*K. Vuoristo 29.3.2000*
26	S-alue; R23c:n pohjoisseinän perustus ulkopuolelta.	1:20	K. Vuoristo 11.11.1999
27	S-alue; R6 ja vanhemmat rakenteet R23, R24 ja R25.	1:50	*K. Vuoristo 27.3.2000*
28	S-alue; Y91.	1:20	K. Vuoristo 27.10.1999
29	S-alue; Y102.	1:20	K. Vuoristo 2.11.1999
30	S-alue; Y65a-b, Y68 ja Y69.	1:50	K. Vuoristo 1.10.1999
31	S-alue; Y70 ja R25.	1:50	K. Vuoristo 6., 29.10.1999

32	S-alue; Y77 ja Y114.	1:50	*K. Vuoristo 16.3.2000*
33	S-alue; Y114, pohjoisosan puut.	1:20	K. Vuoristo 4.11.1999
34	S-alue; Y83.	1:50	K. Vuoristo 20.10.1999
35	S-alue; Y88.	1:50	*K. Vuoristo 2.3.2000*
36	S-alue; Y92.	1:50	*K. Vuoristo 17.3.2000*
37	S-alueen profiili R4a:n alla.	1:20	K. Vuoristo 9.11.1999
38	S-alueen eteläprofiili R4a:n länsipuolella.	1:20	K. Vuoristo 4.-5.11.1999
39	S-alueen länsiprofiili.	1:20	K. Vuoristo 11.11.1999
40	S-alueen pohjoisprofiili R2:n eteläpuolella.	1:20	M. Niukkanen 29.10.-3.11., 11.-12.11.1999
41	S-alueen itäprofiili.	1:20	M. Niukkanen, K. Vuoristo 12.11.1999
42	S-alueen itä- ja eteläprofiilien osia.	1:20	J. Enqvist, K. Vuoristo 16.11.1999
43	N-alue, taso 1. Y54, Y55, Y56, Y59, Y60, Y61, Y62, Y67 ja R19a-c.	1:50	K. Vuoristo 23.9.1999
44	N-alue; Y56 ja Y62.	1:50	K. Vuoristo 27.9.1999
45	N-alue; Y62 ja Y67.	1:50	K. Vuoristo 28.-29.9.1999
46	N-alue; R19a-d.	1:20	K. Vuoristo 28.-29.9.1999
47	N-alue; Y57.	1:50	K. Vuoristo 6.10.1999
48	N-alue; R20a-b.	1:20	K. Vuoristo 5.10.1999
49	N-alue; Y58.	1:50	K. Vuoristo 6.10.1999
50	N-alue; Y74, Y80, R21 ja R22.	1:50	K. Vuoristo 18.10.1999
51	N-alue; Y89, Y82, Y90 ja Y94.	1:50	J. Enqvist, K. Vuoristo 25.-28.10.1999
52	N-alue; Y103, Y104, Y111 ja Y112.	1:50	K. Vuoristo 2. & 8.11.1999
53	N-alueen länsiprofiili.	1:20	J. Enqvist, M. Niukkanen, K. Vuoristo 17.11.1999
54	N-alueen pohjoisprofiili.	1:20	J. Enqvist ja K. Vuoristo 18.11.1999

KARTTAMERKKIEN SELITYKSET

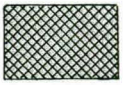
puulastu


orgaaninen maa-aines

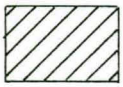
multa


sekoittunut hiekka

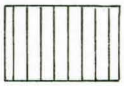
vaalea hiekka

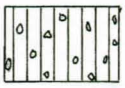
sora

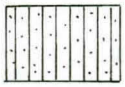
karkea hiekka

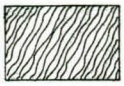
lanta

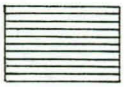
savi

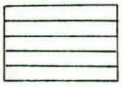
siltti

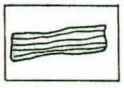
puu

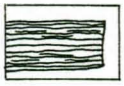
pyöreä hirsi

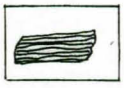
hiiltynyt puu

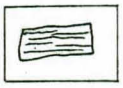
laho puu

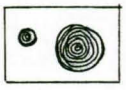
paalun/hirren pää

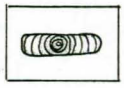
lankun pää


tuohi

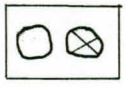
kivi, palanut kivi

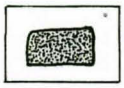
tiili

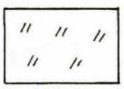
tiilimurska

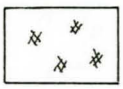
hiili

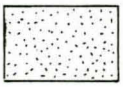
laasti

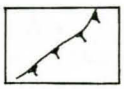
kuopanne

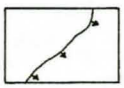
päällimmäisen yksikön raja

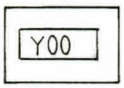

yksikön numero

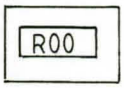

rakenteen numero

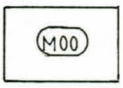

maanäyte



dendronäyte

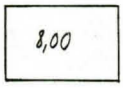

korkeusluku metreinä mpy

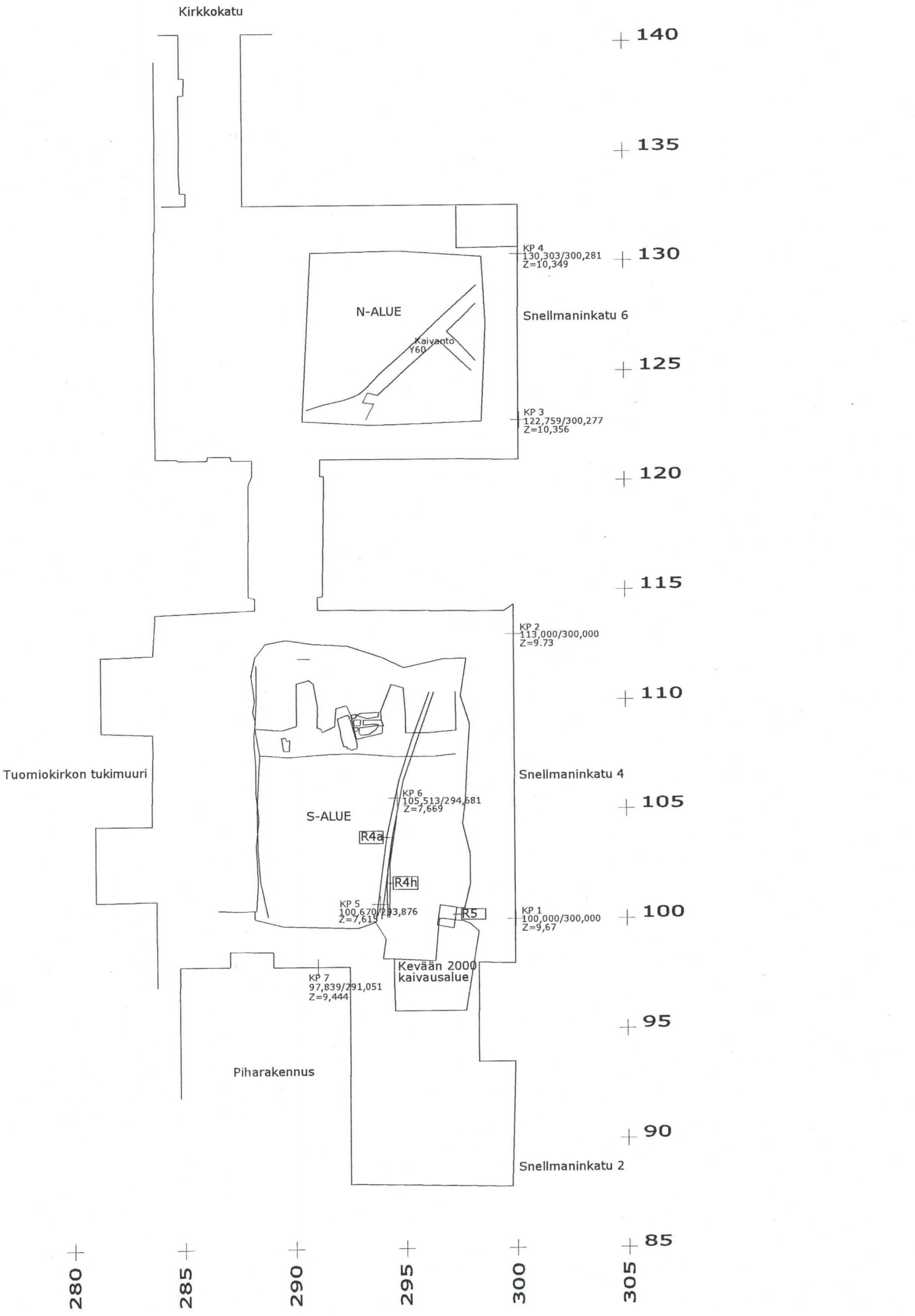

HELSINKI Snellmaninkatu 4-6 M. Niukkanen 1999	Yleiskartta Mk 1:200 1 m
Mittausdokumentointi K. Vuoristo 15.3.2000	Kartta 1

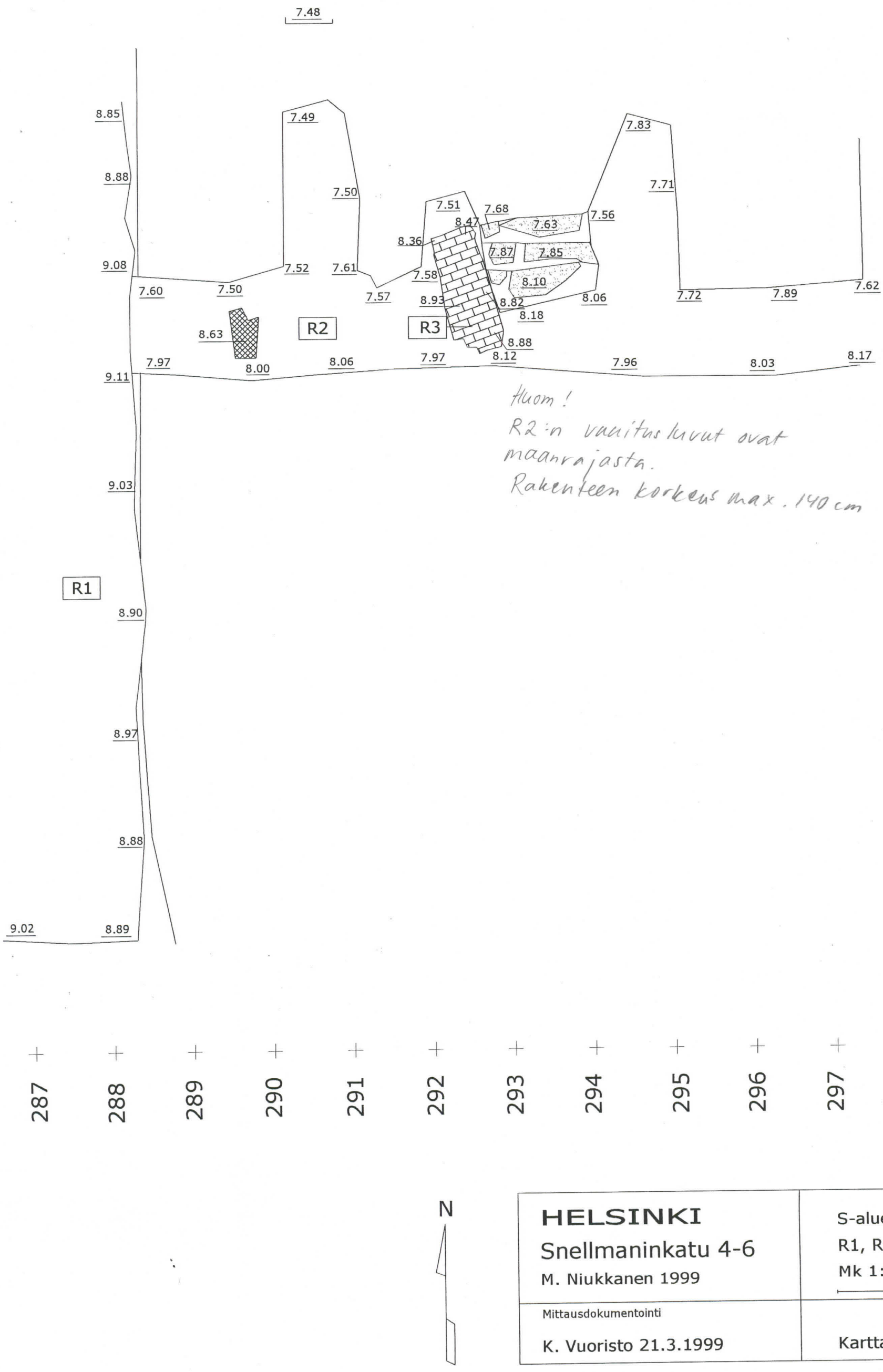
7.48
8.85
7.49
7.83
8.88
7.50
7.71
7.51
7.68
8.47
7.63
7.56
8.36
7.87
7.85
9.08
7.52
7.61
7.58
8.10
7.60
7.50
7.57
8.93
8.82
8.06
7.72
7.89
7.62
8.18
R2
R3
8.63
8.88
7.97
8.06
7.97
8.12
7.96
8.03
8.17
8.00
9.11
Huom!
R2:n vaunitus kuvut ovat
maanrajasta.
Rakenteen korkeus max. 140 cm
9.03
R1
8.90
8.97
8.88
9.02
8.89
287
288
289
290
291
292
293
294
295
296
297
298
299
100
99
107
106
105
104
103
102
101
112
111
110
109
108
N
HELSINKI
Snellmaninkatu 4-6
M. Niukkanen 1999
S-alue
R1, R2 ja R3
Mk 1:50
1 m
Mittausdokumentointi
K. Vuoristo 21.3.1999
Kartta 2

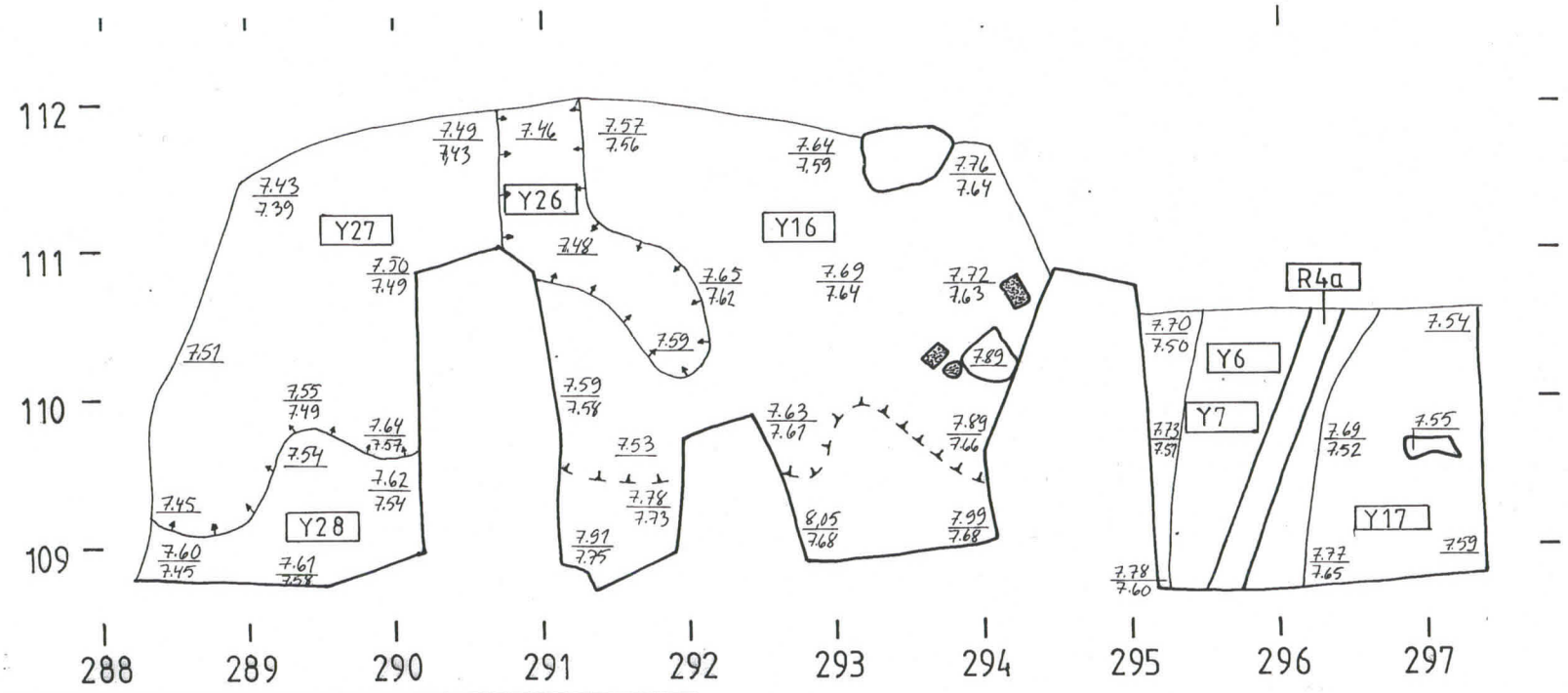

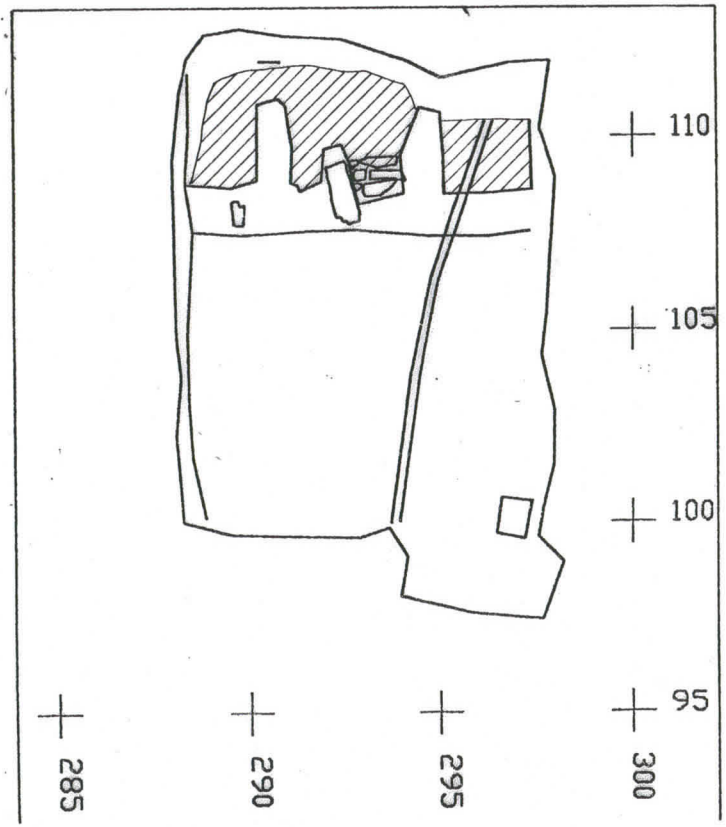



HELSINKI
Snellmaninkatu 4-6

M. Niukkanen 1999

S-alue
Y6, Y7, Y16, Y17, Y26, Y27, Y28 ja R4a

Mk 1:50 1 m

MITTAUSDOKUMENTOINTI

K. Vuoristo 2.9.1999

MUSEOVIRASTO RAKENNUSHISTORIAN OSASTO

RITARIHUONE
00170 HKI 17
PUH. 40501

Kartta 3

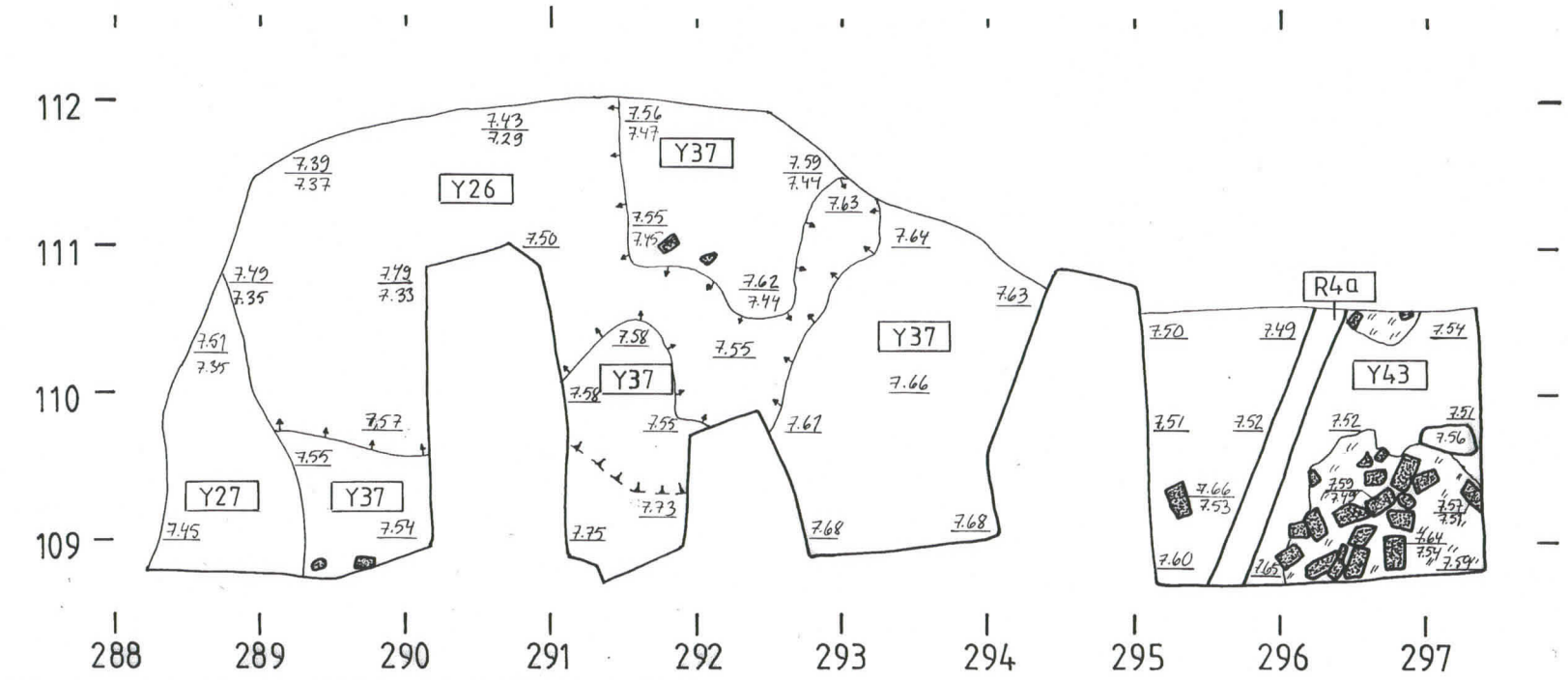

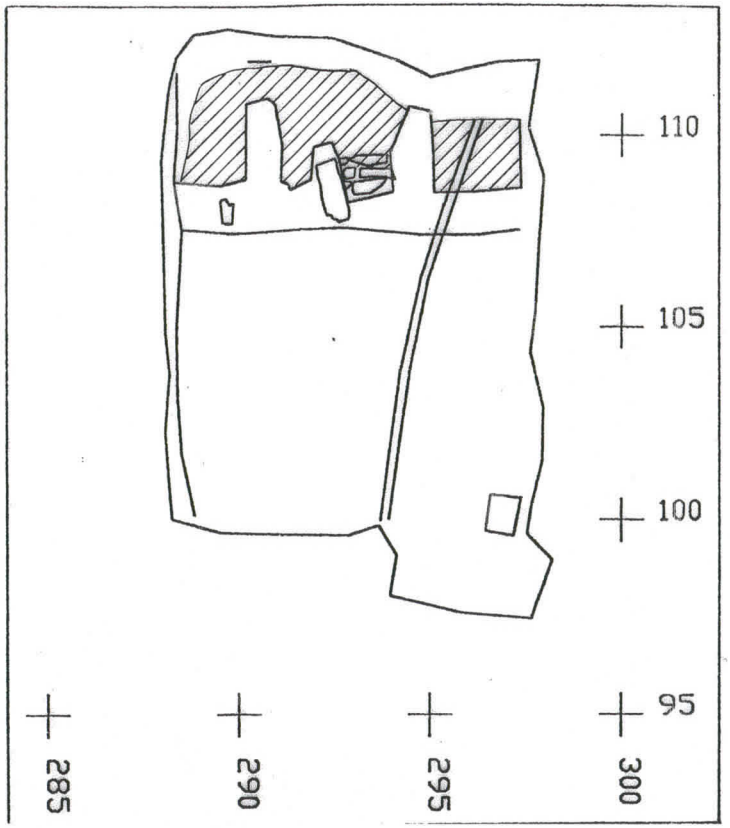

N

HELSINKI
Snellmaninkatu 4-6

M. Niukkanen 1999

S-alue
Y26, Y27, Y37 ja Y43

Mk 1:50 1 m

MITTAUSDOKUMENTOINTI

K. Vuoristo 13. & 17.9.1999

MUSEOVIRASTO RAKENNUSHISTORIAN OSASTO

RITARIHUONE
00170 HKI 17
PUH. 40501

Kartta 4

R2b-c

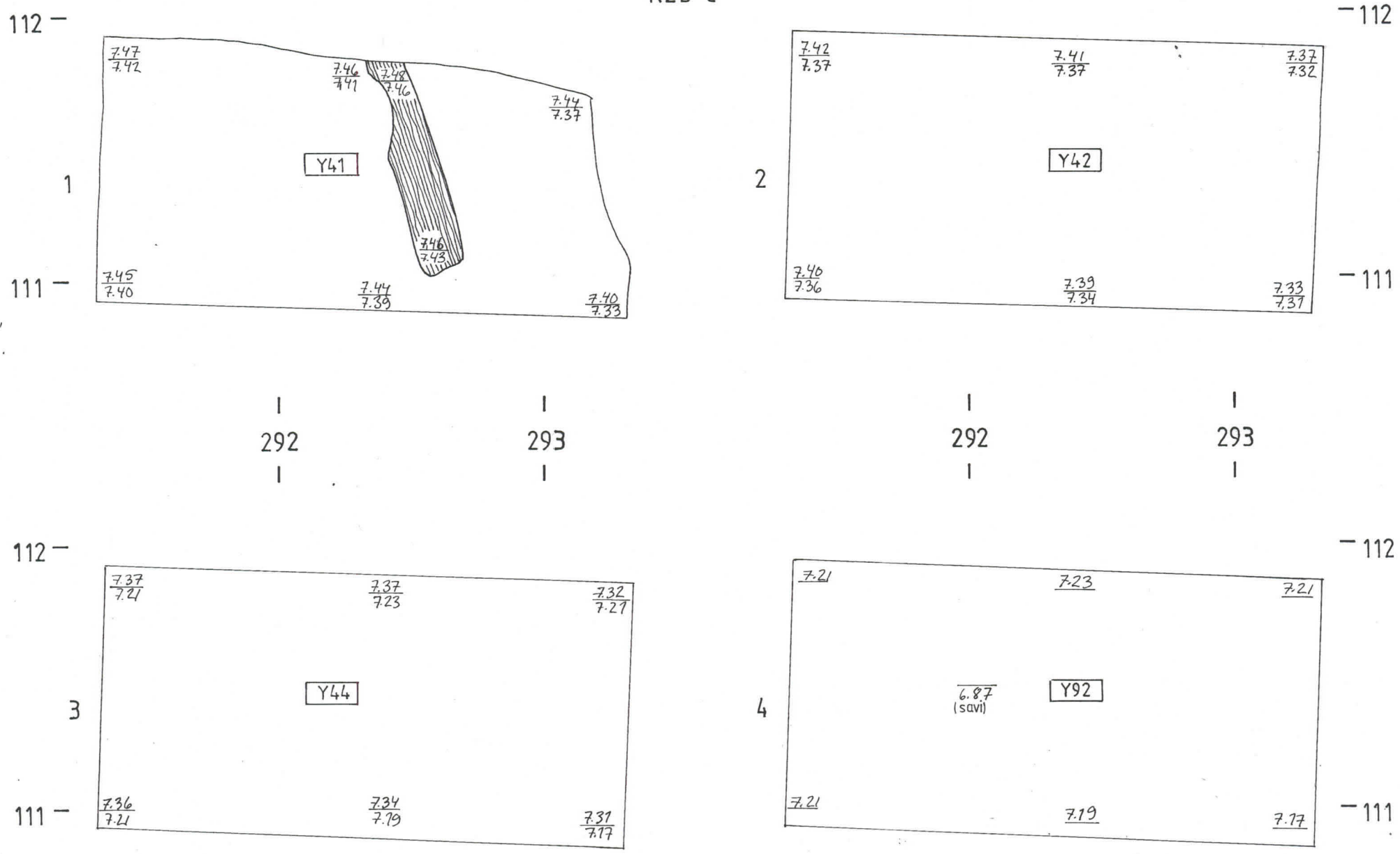

R2a

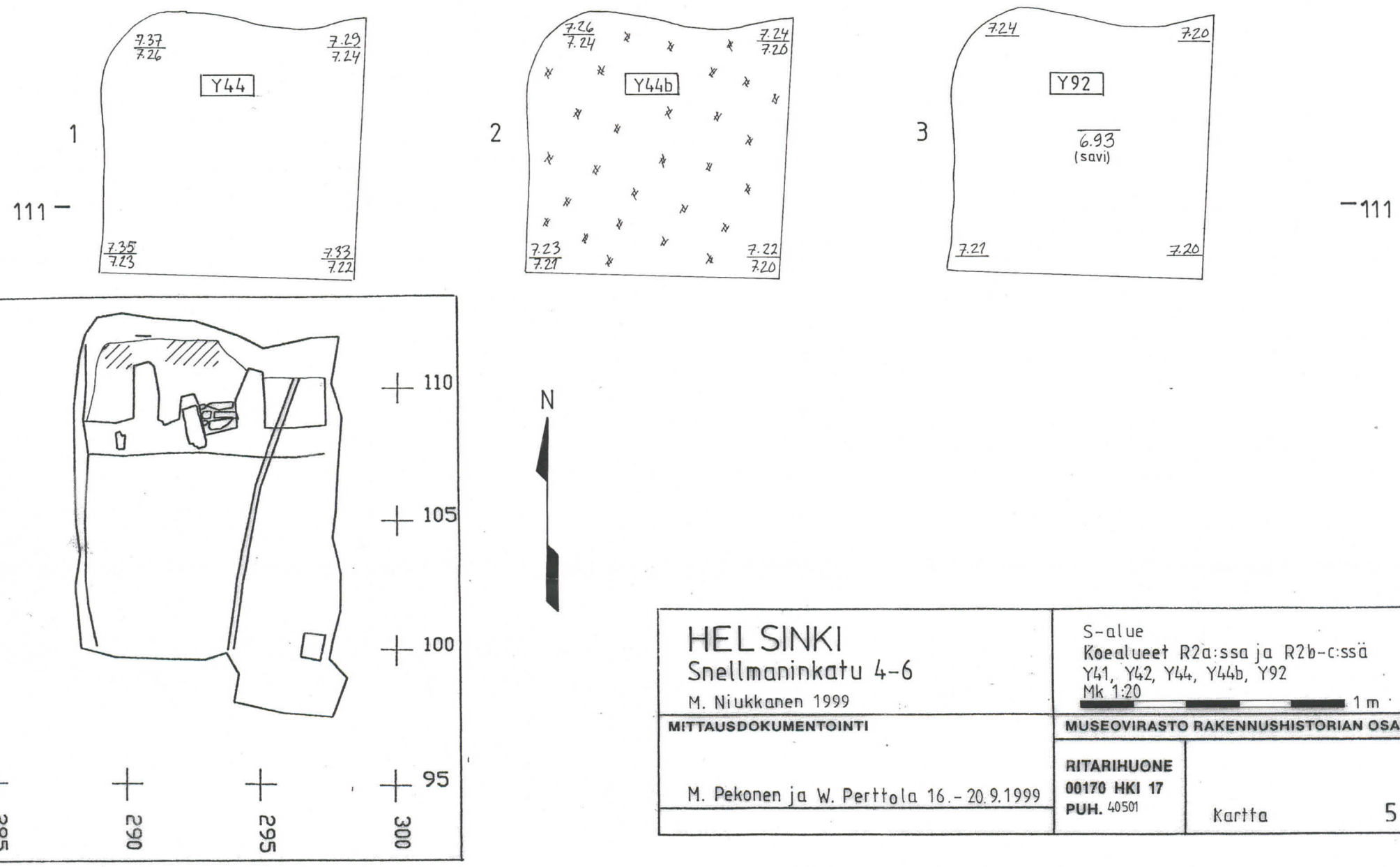

HELSINKI Snellmaninkatu 4-6 M. Niukkanen 1999	S-alue Koealueet R2a:ssa ja R2b-c:ssä Y41, Y42, Y44, Y44b, Y92 Mk 1:20 — 1 m
MITTAUSDOKUMENTOINTI M. Pekonen ja W. Perttola 16.-20.9.1999	MUSEOVIRASTO RAKENNUSHISTORIAN OSASTO RITARIHUONE 00170 HKI 17 PUH. 40501
	Kartta 5

1

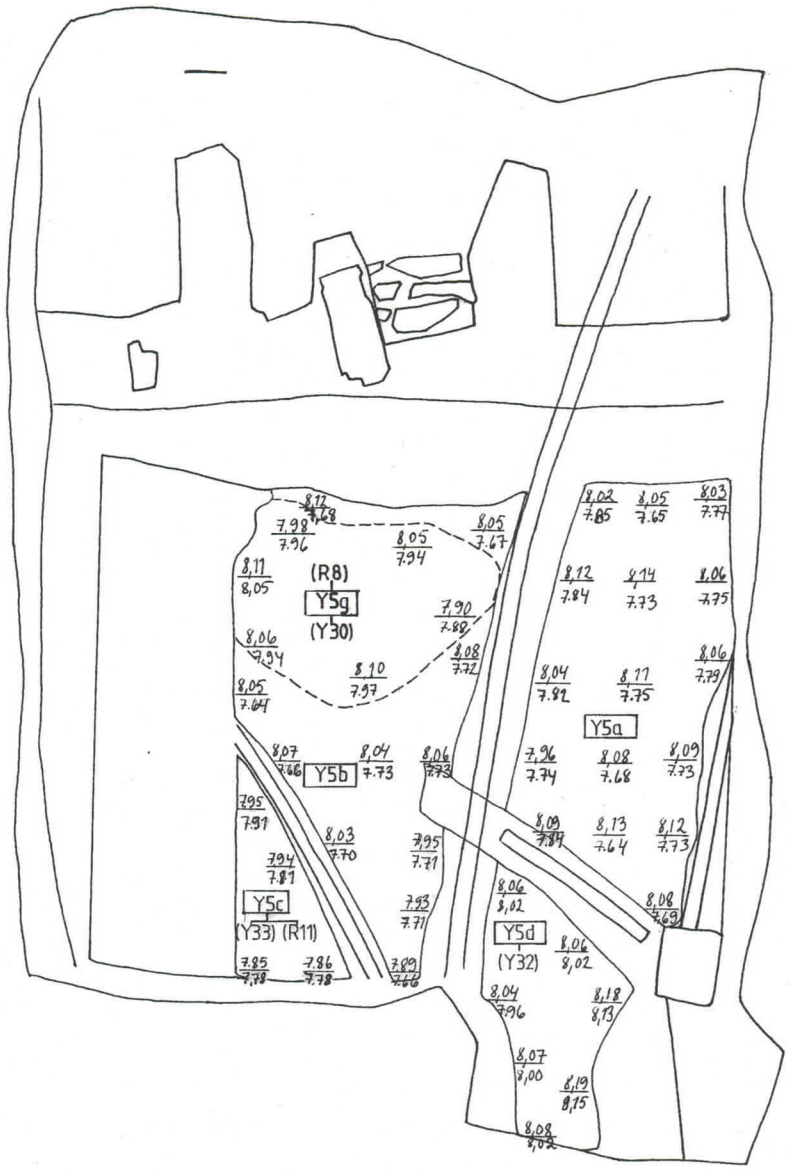

2

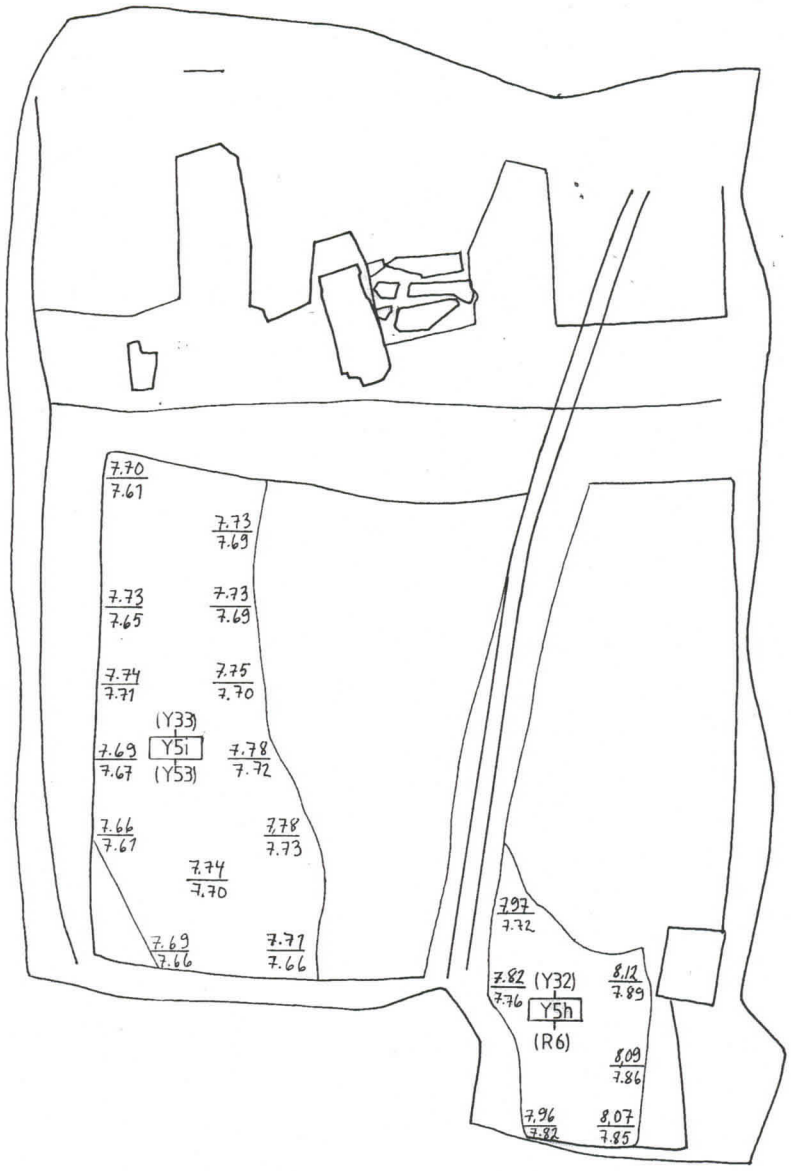

3

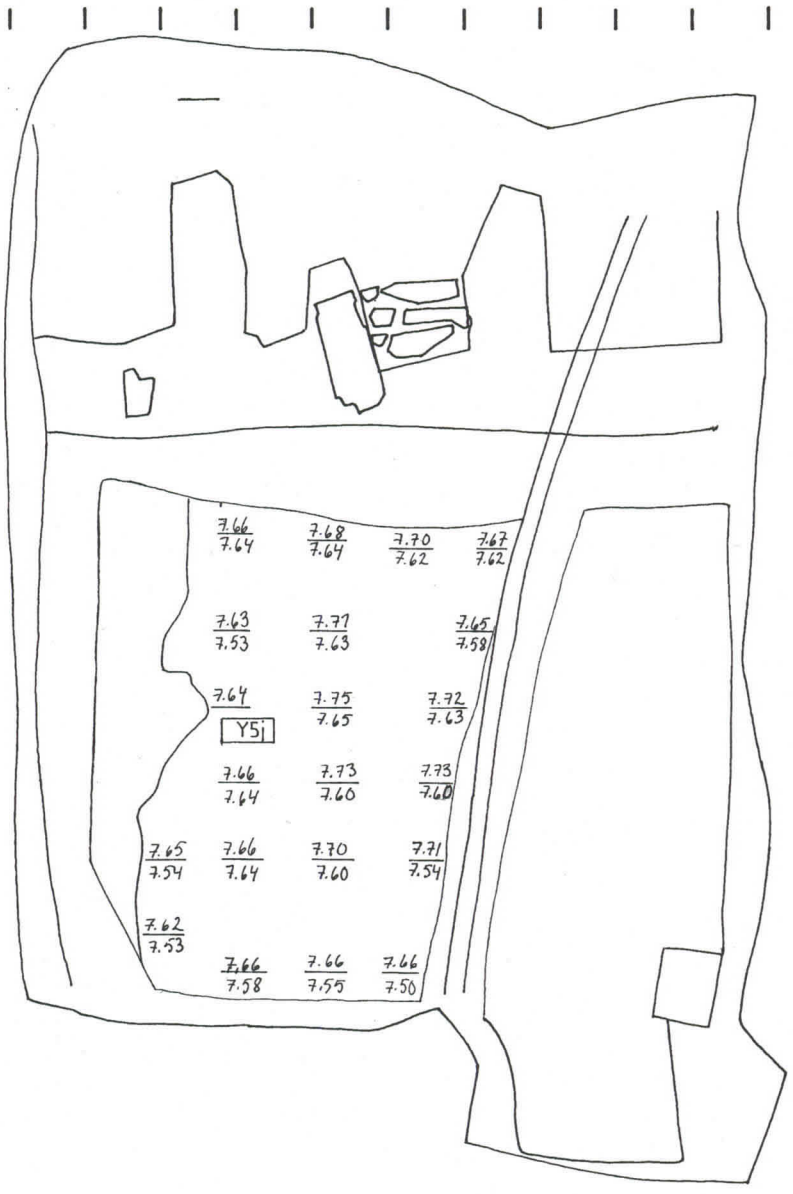

4

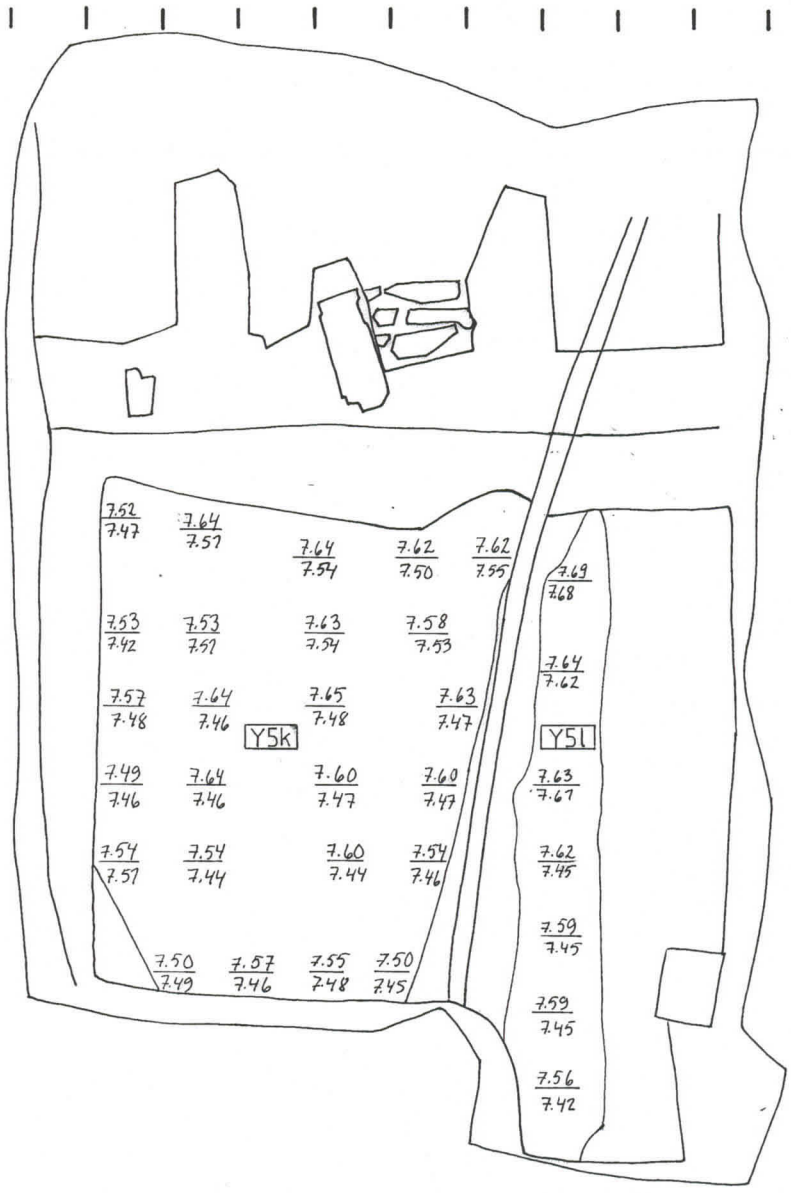

110 109 108 107 106 105 104 103 102 101 100 99 98

288 289 290 291 292 293 294 295 296 297 298

N

HELSINKI
Snellmaninkatu 4-6

M. Niukkanen 1999

MITTAUSDOKUMENTOINTI

K. Vuoristo 2.9.- 20.10.1999

S-alue
Y5a, Y5b, Y5c, Y5d, Y5g, Y5h, Y5i, Y5j, Y5k ja Y5l
Mk 1:100 5 m

MUSEOVIRASTO RAKENNUSHISTORIAN OSASTO

RITARIHUONE
00170 HKI 17
PUH. 40501

Kartta 6

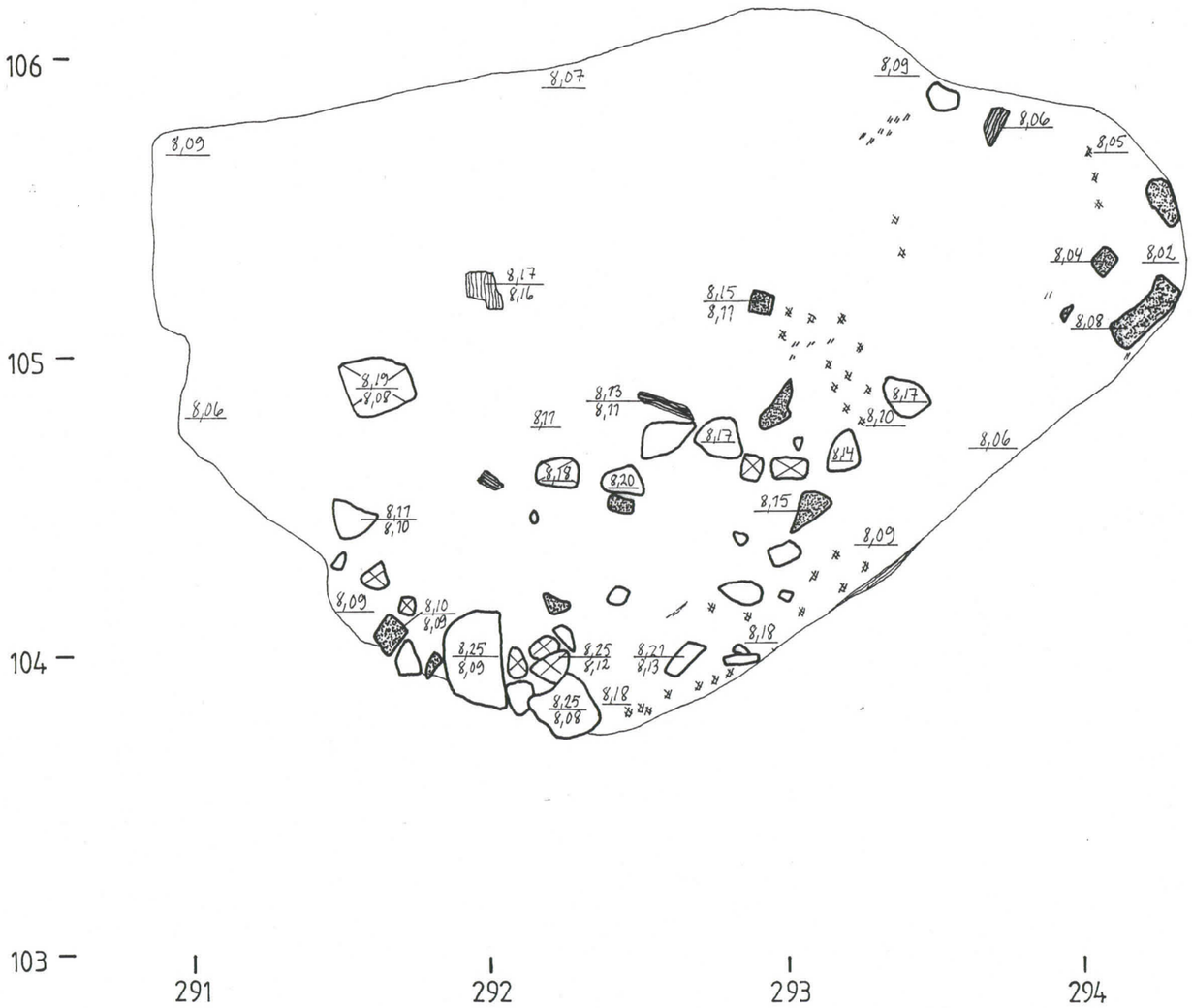

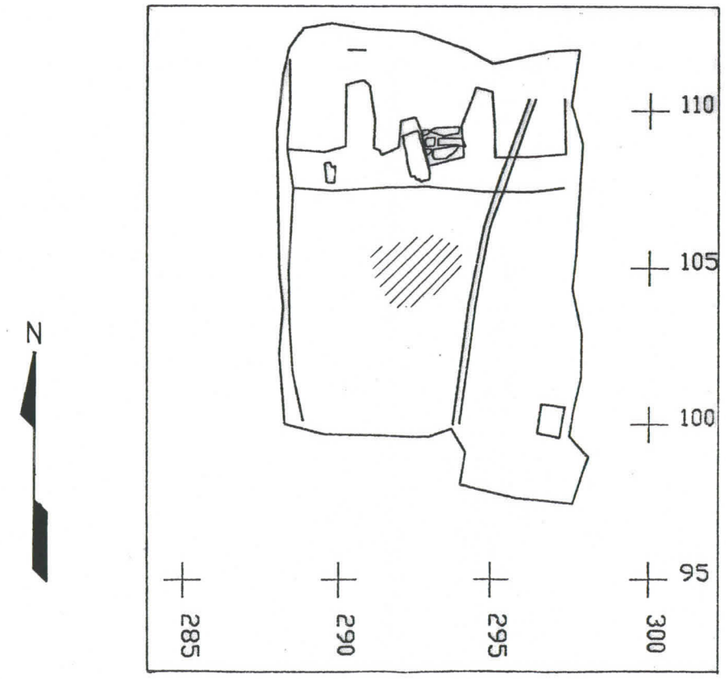

N

HELSINKI
Snellmaninkatu 4-6
M. Niukkanen 1999

S-alue
Y29 ja R8 (taso 1)
Mk 1:20
1 m

MITTAUSDOKUMENTOINTI

K. Vuoristo 3.9.1999

MUSEOVIRASTO RAKENNUSHISTORIAN OSASTO

RITARIHUONE
00170 HKI 17
PUH. 40501

Kartta 7

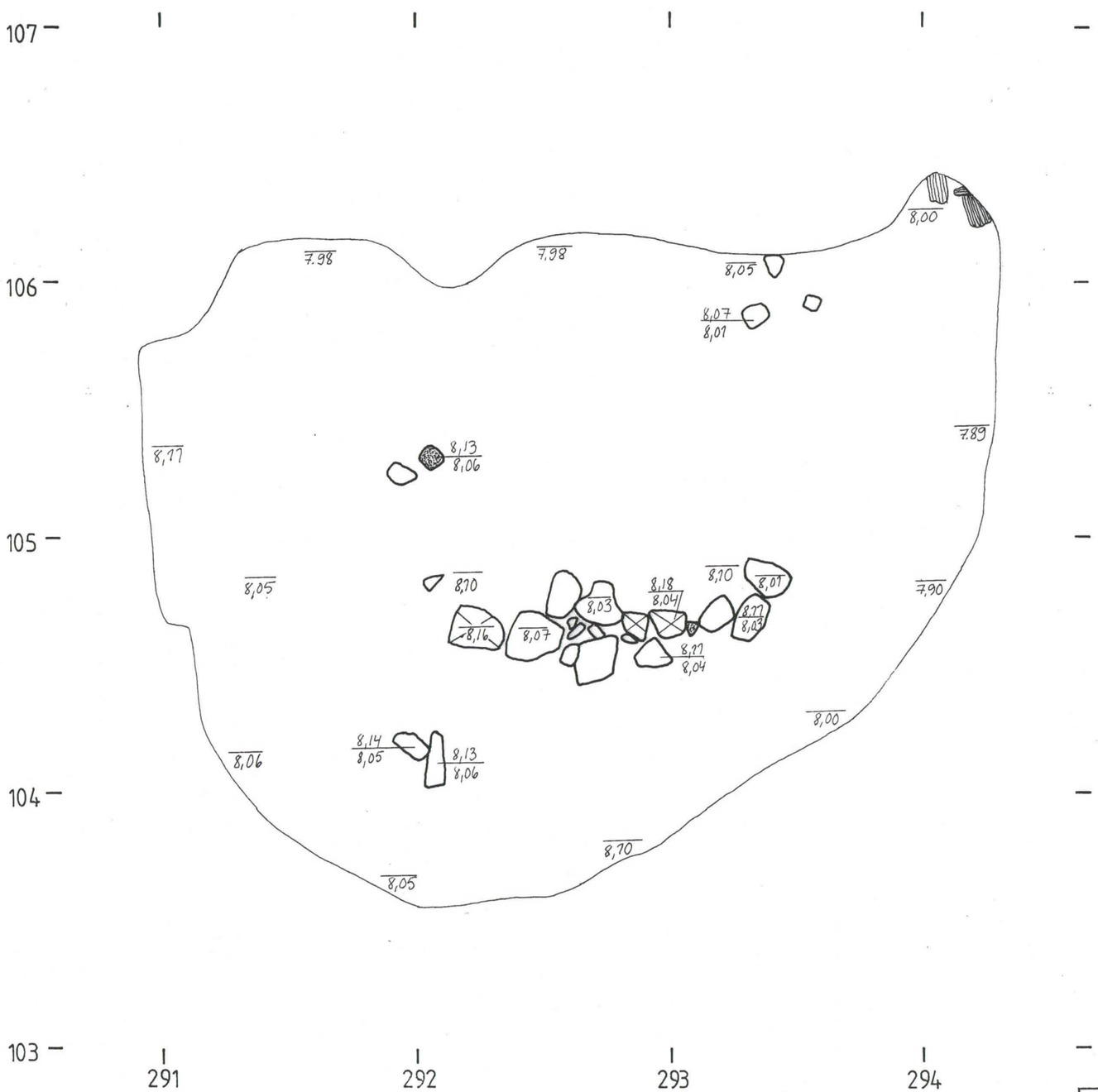

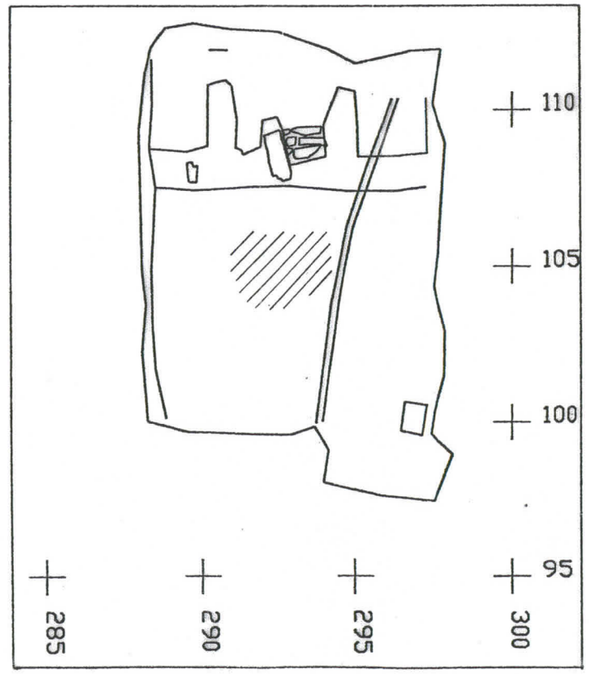

N

HELSINKI Snellmaninkatu 4-6 M. Niukkanen 1999	S-alue Y29, ja R8 (taso 2) Mk 1:20 — 1 m
MITTAUSDOKUMENTOINTI K. Vuoristo 7.9.1999	MUSEOVIRASTO RAKENNUSHISTORIAN OSASTO RITARIHUONE 00170 HKI 17 PUH. 40501 Kartta 8

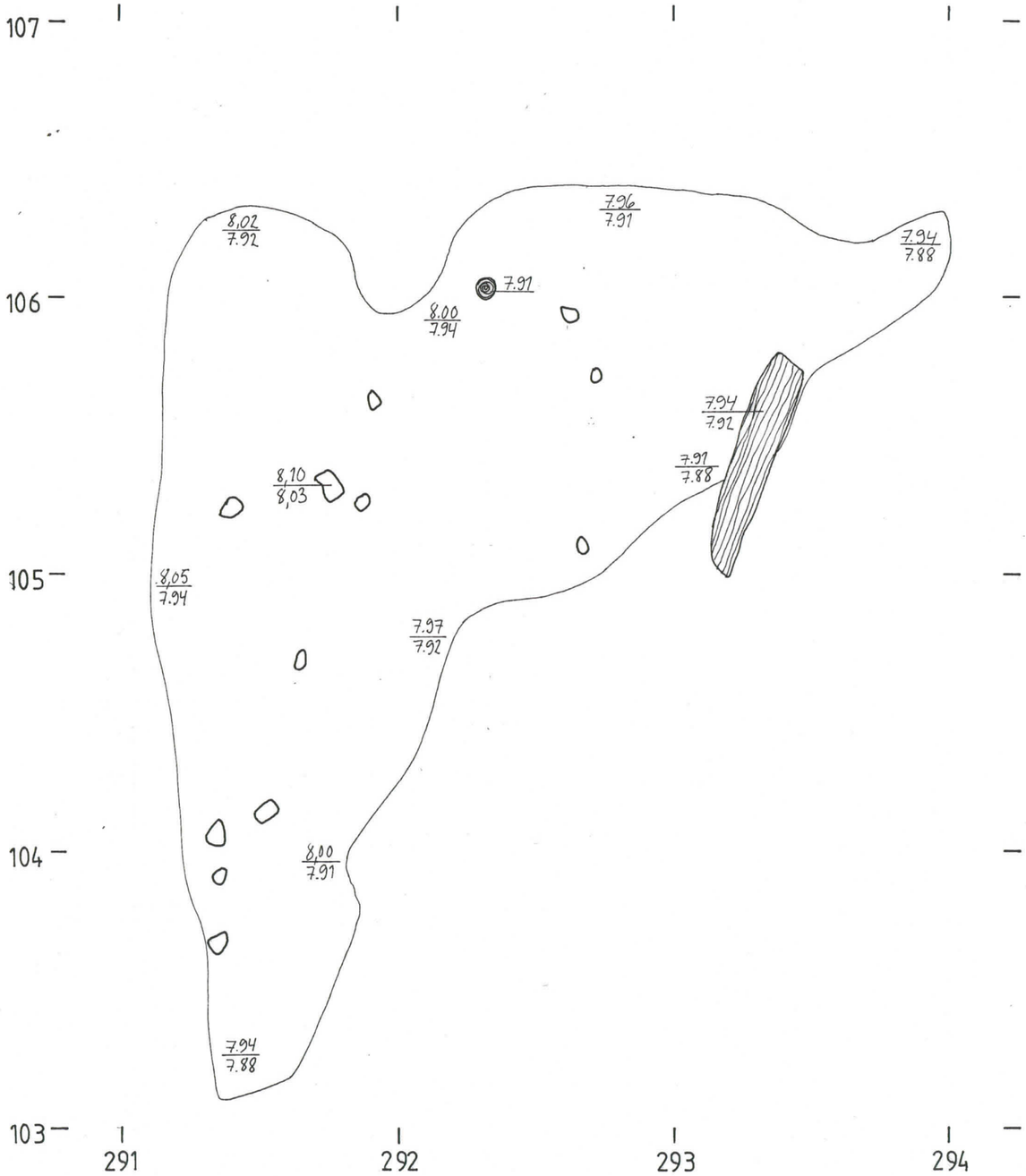

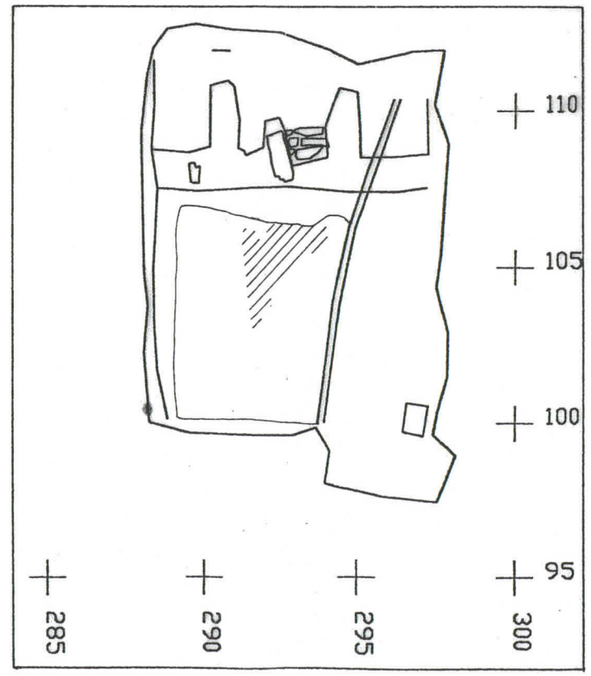

HELSINKI
Snellmaninkatu 4-6

M. Niukkanen 1999

MITTAUSDOKUMENTOINTI

K. Vuoristo 9.-10.9.1999

S-alue
Y 30
Mk 1:20
1 m

MUSEOVIRASTO RAKENNUSHISTORIAN OSASTO

RITARIHUONE
00170 HKI 17
PUH. 40501

Kartta 9

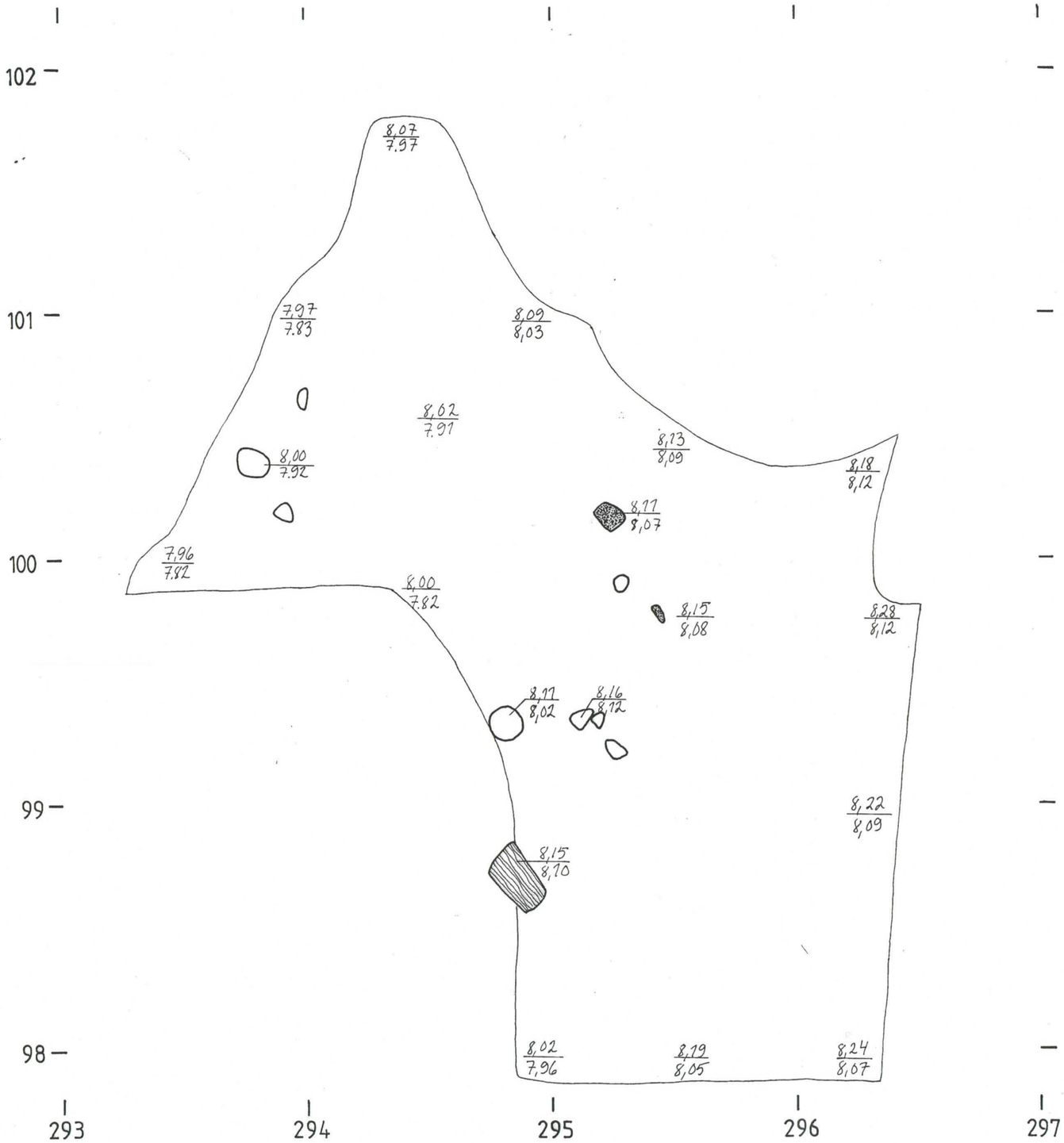

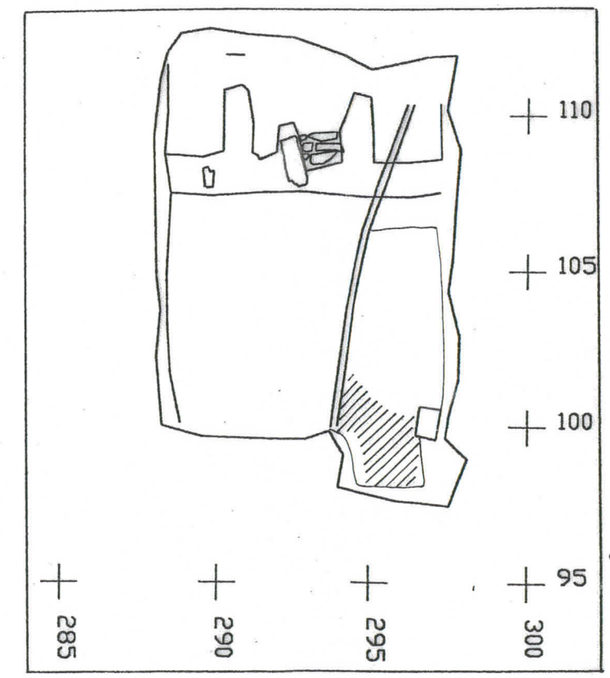

N

HEL SINKI
Snellmaninkatu 4-6
M. Niukkanen 1999

S-alue
Y 32
Mk 1:20
1 m

MITTAUSDOKUMENTOINTI

K. Vuoristo 9.-10.9.1999

MUSEOVIRASTO RAKENNUSHISTORIAN OSASTO

RITARIHUONE
00170 HKI 17
PUH. 40501

Kartta 10



HELSINKI Snellmaninkatu 4-6 M. Niukkanen 1999	S-alue Y10, Y12, Y31, Y33, R7 ja R11 Mk 1:20 90% 1 m
MITTAUSDOKUMENTOINTI K. Vuoristo 9.9.1999	MUSEOVIRASTO RAKENNUSHISTORIAN OSASTO RITARIHUONE 00170 HKI 17 PUH. 40501 Kartta 11

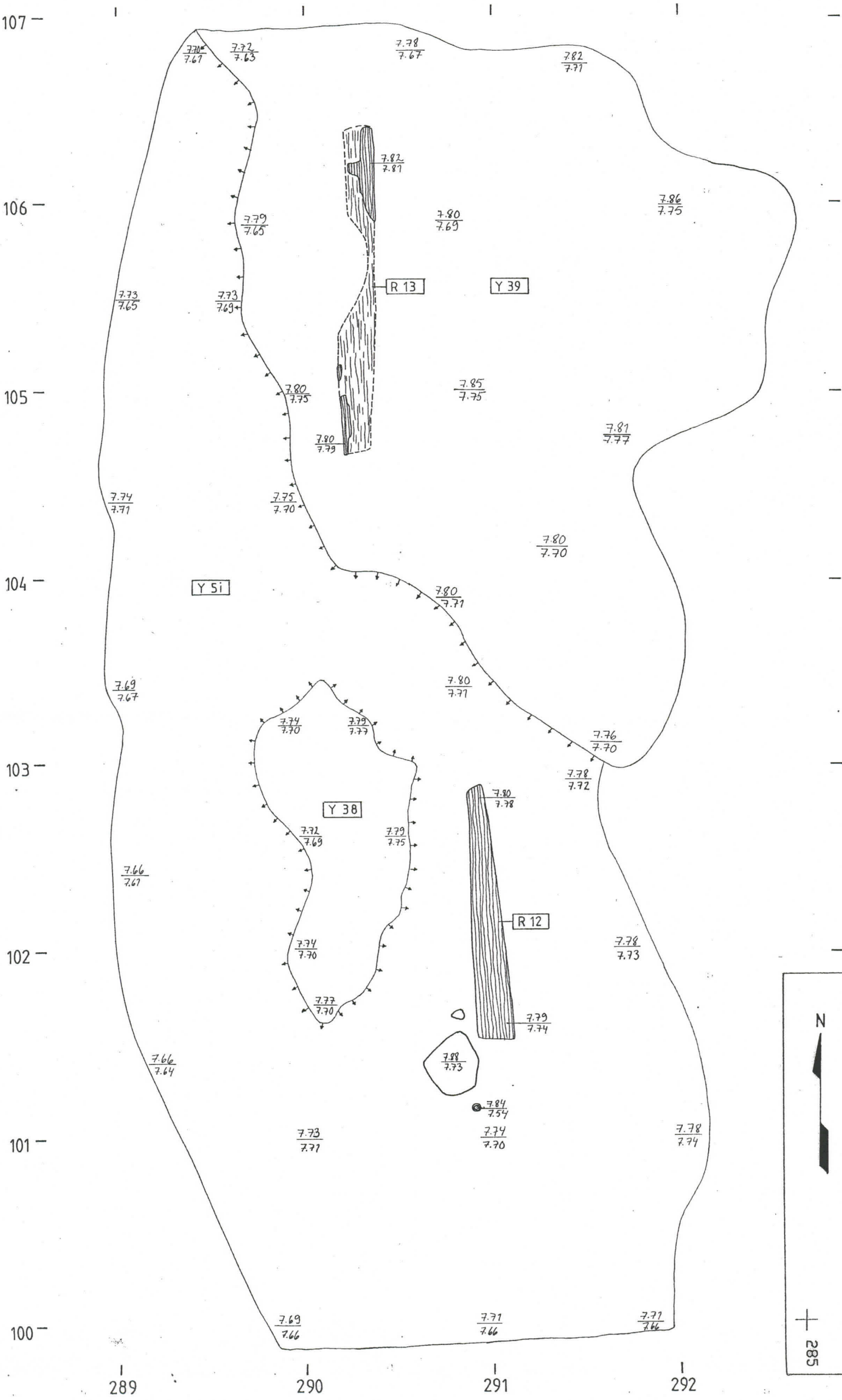

HELSINKI
Snellmaninkatu 4–6

M. Niukkanen 1999

MITTAUSDOKUMENTOINTI

K. Vuoristo 14.–15.9.1999

S-alue
Y 5i, Y 38, Y 39, R 12 ja R 13

Mk 1:20 90% 1 m

MUSEOVIRASTO RAKENNUSHISTORIAN OSASTO

RITARIHUONE
00170 HKI 17
PUH. 40501

Kartta 12

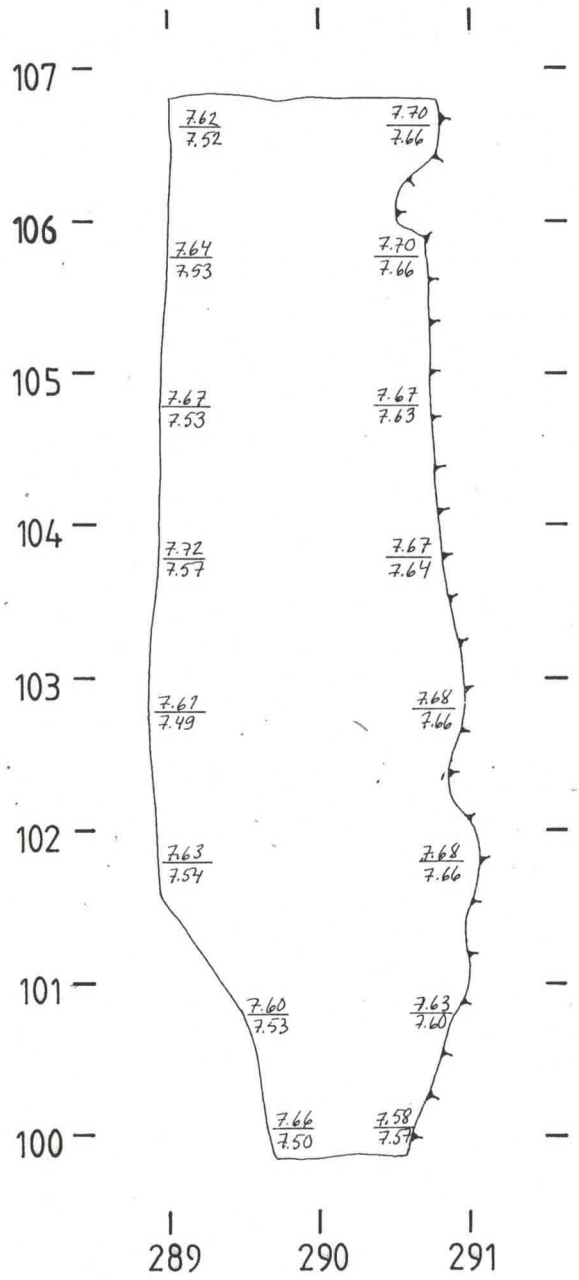



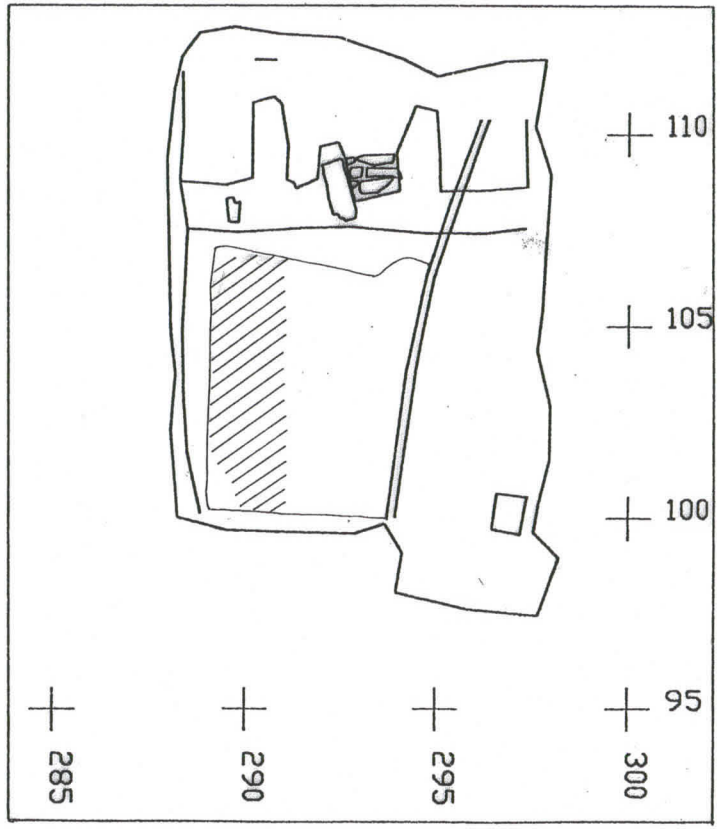

HELSINKI
Snellmaninkatu 4-6

M. Niukkanen 1999

S-alue
Y 53
Mk 1:50
1 m

MITTAUSDOKUMENTOINTI

M. Niukkanen 23.9.1999

MUSEOVIRASTO RAKENNUSHISTORIAN OSASTO

RITARIHUONE
00170 HKI 17
PUH. 40501

Kartta 13

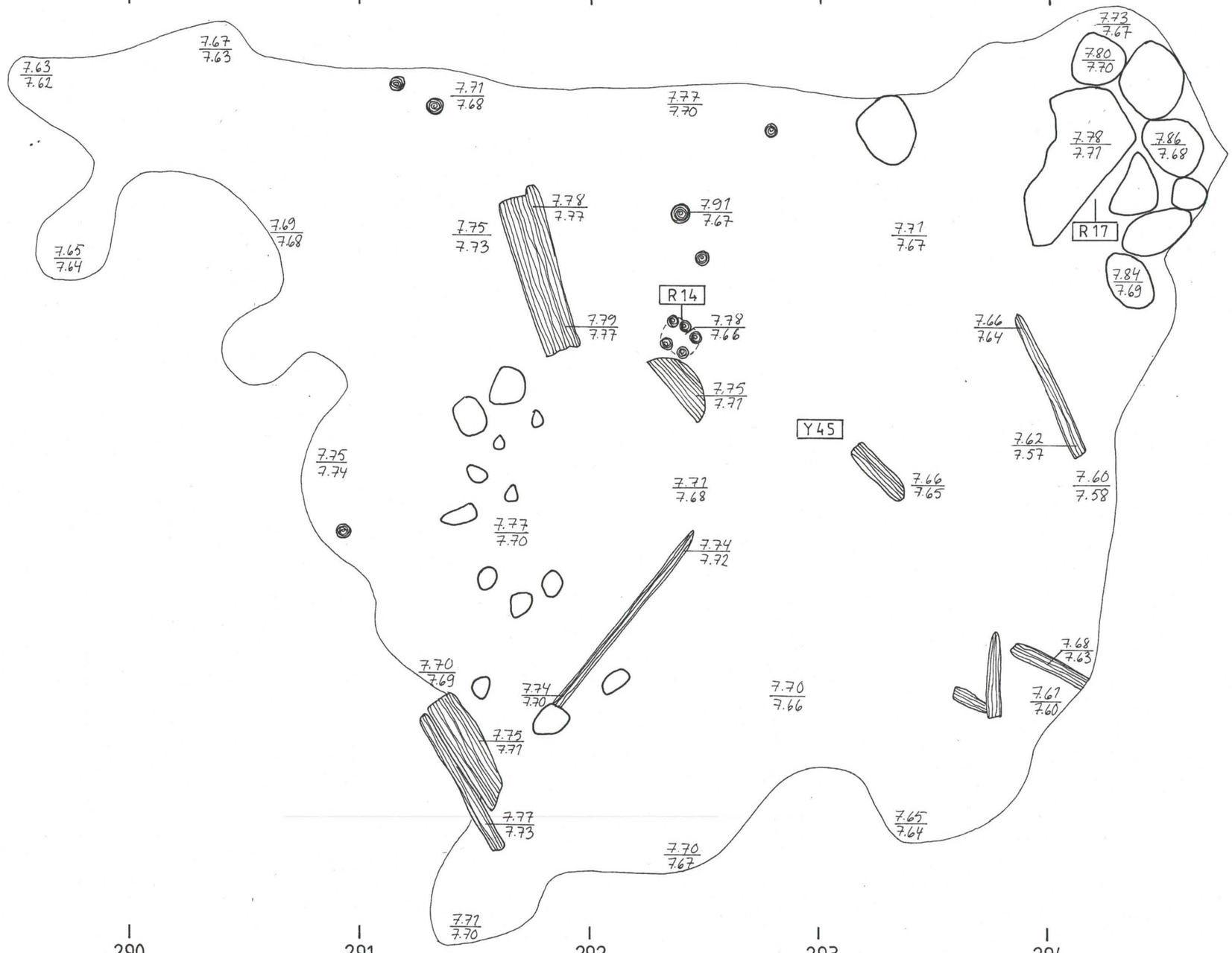

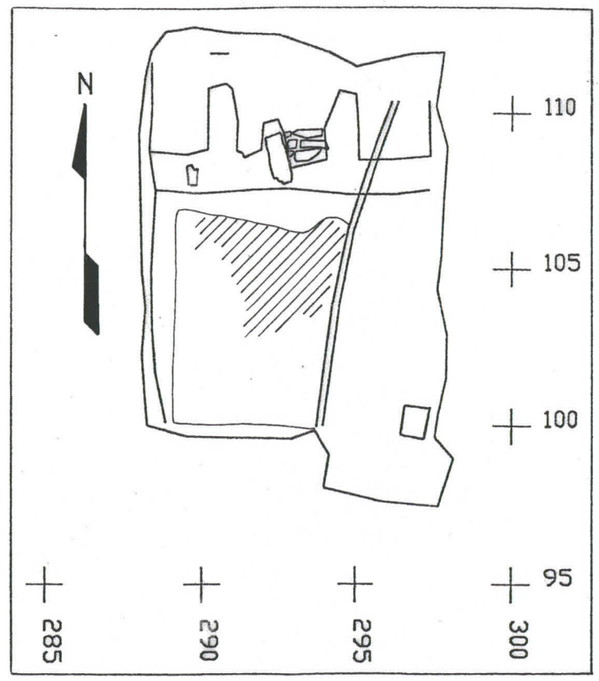

HELSINKI
Snellmaninkatu 4-6

M. Niukkanen 1999

S-alue
Y45, R14 ja R17

Mk 1:20 — 1 m

MITTAUSDOKUMENTOINTI

K. Vuoristo 20.9.1999

MUSEOVIRASTO RAKENNUSHISTORIAN OSASTO

RITARIHUONE
00170 HKI 17
PUH. 40501

Kartta 14

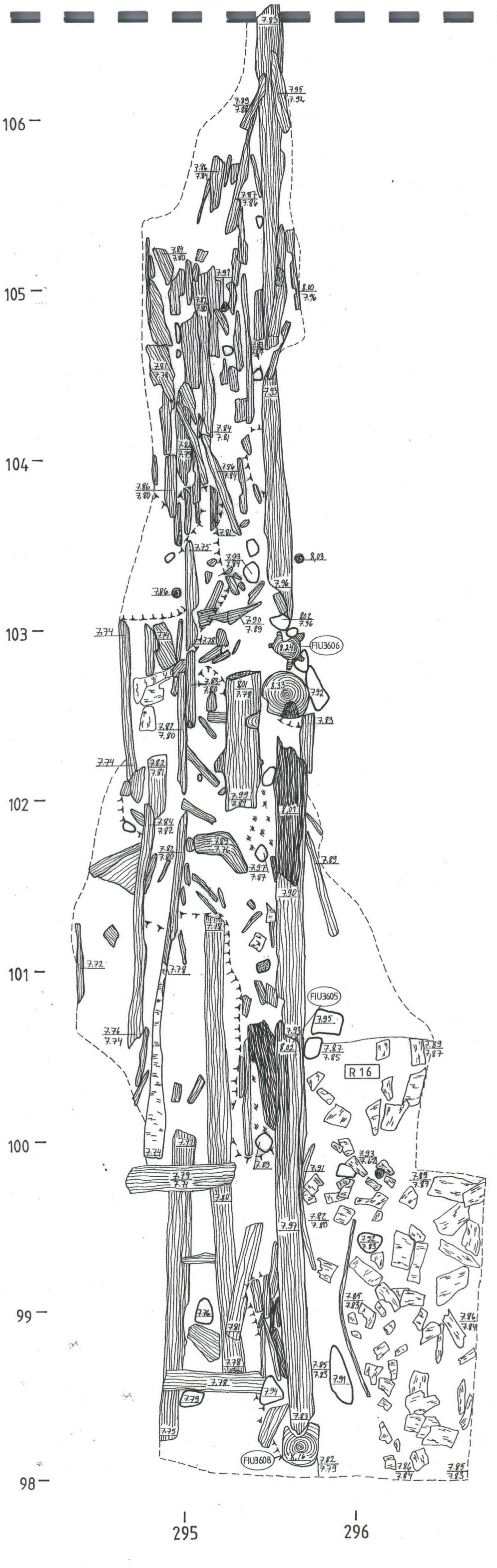



N

HELSINKI

Snellmaninkatu 4 - 6

M. Niukkanen 1999

S - alue
R 6 & R 16, taso 1

Mk 1:20 90% 1 m

MITTAUSDOKUMENTOINTI

K. Vuoristo 7.-8.10.1999

MUSEOVIRASTO RAKENNUSHISTORIAN OSASTO

RITARIHUONE
00170 HKI 17
PUH. 40501

Kartta 15

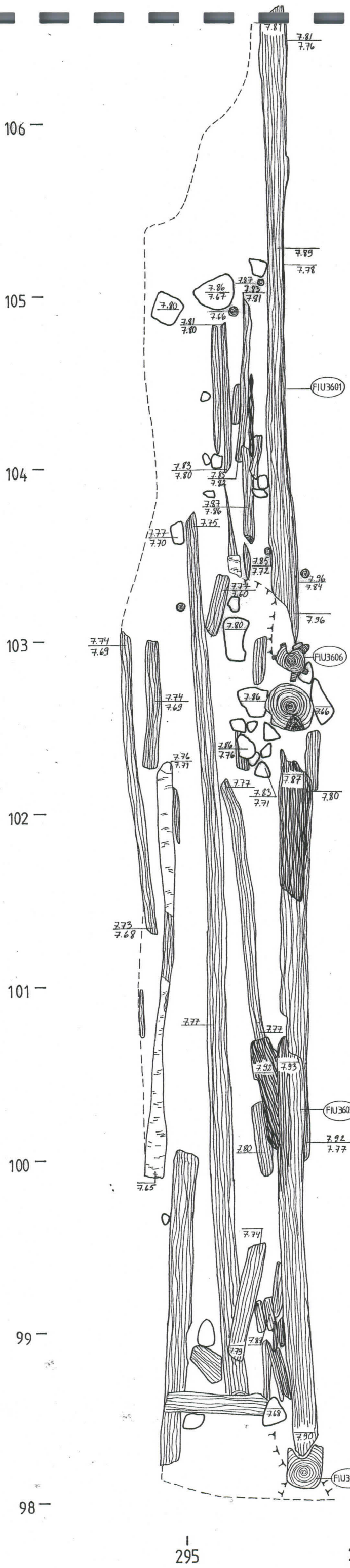



N

HELSINKI Snellmaninkatu 4-6 M. Niukkanen 1999	S-alue R 6, taso 2 Mk 1:20 90% 1 m
MITTAUSDOKUMENTOINTI K. Vuoristo 14.10.1999	MUSEOVIRASTO RAKENNUSHISTORIAN OSASTO RITARIHUONE 00170 HKI 17 PUH. 40501 Kartta 16

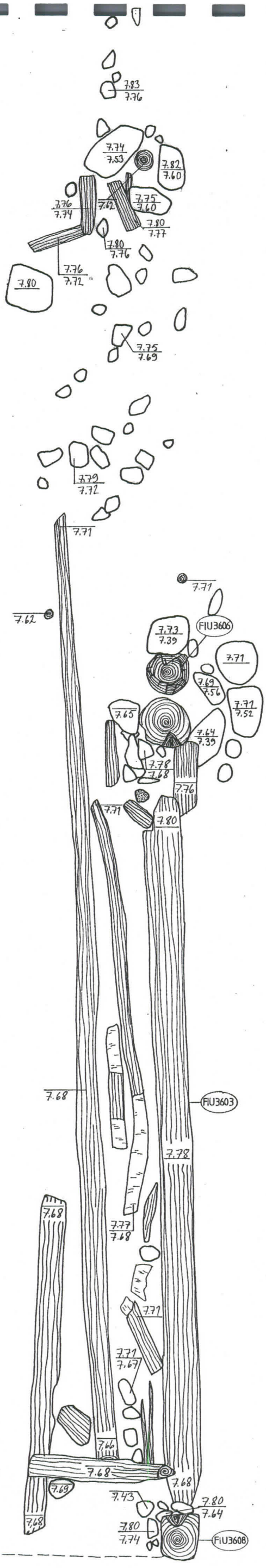

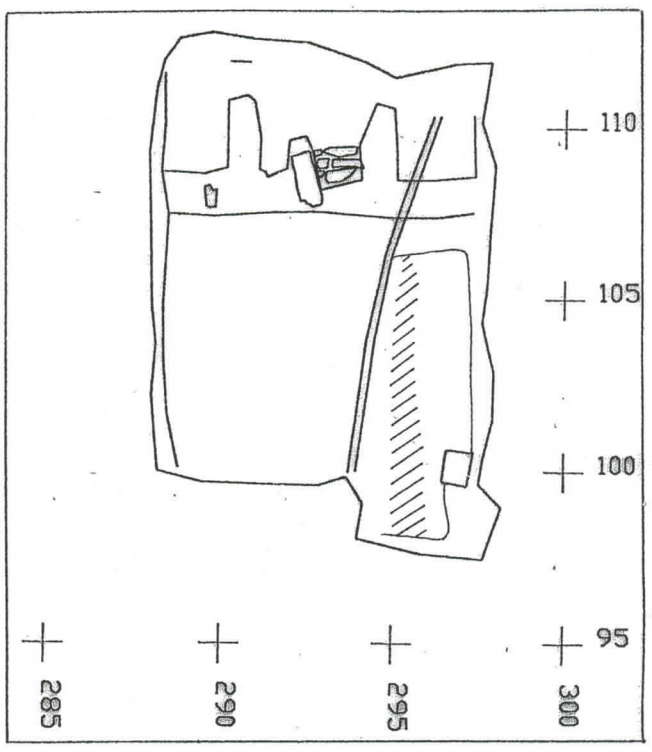

HELSINKI
Snellmaninkatu 4-6

M. Niukkanen 1999

S-alue
R 6, taso 3
Mk 1:20 90%
1m

MITTAUSDOKUMENTOINTI

K. Vuoristo 18.10. & 3.11.1999

MUSEOVIRASTO RAKENNUSHISTORIAN OSASTO

RITARIHUONE
00170 HKI 17
PUH. 40501

Kartta 17

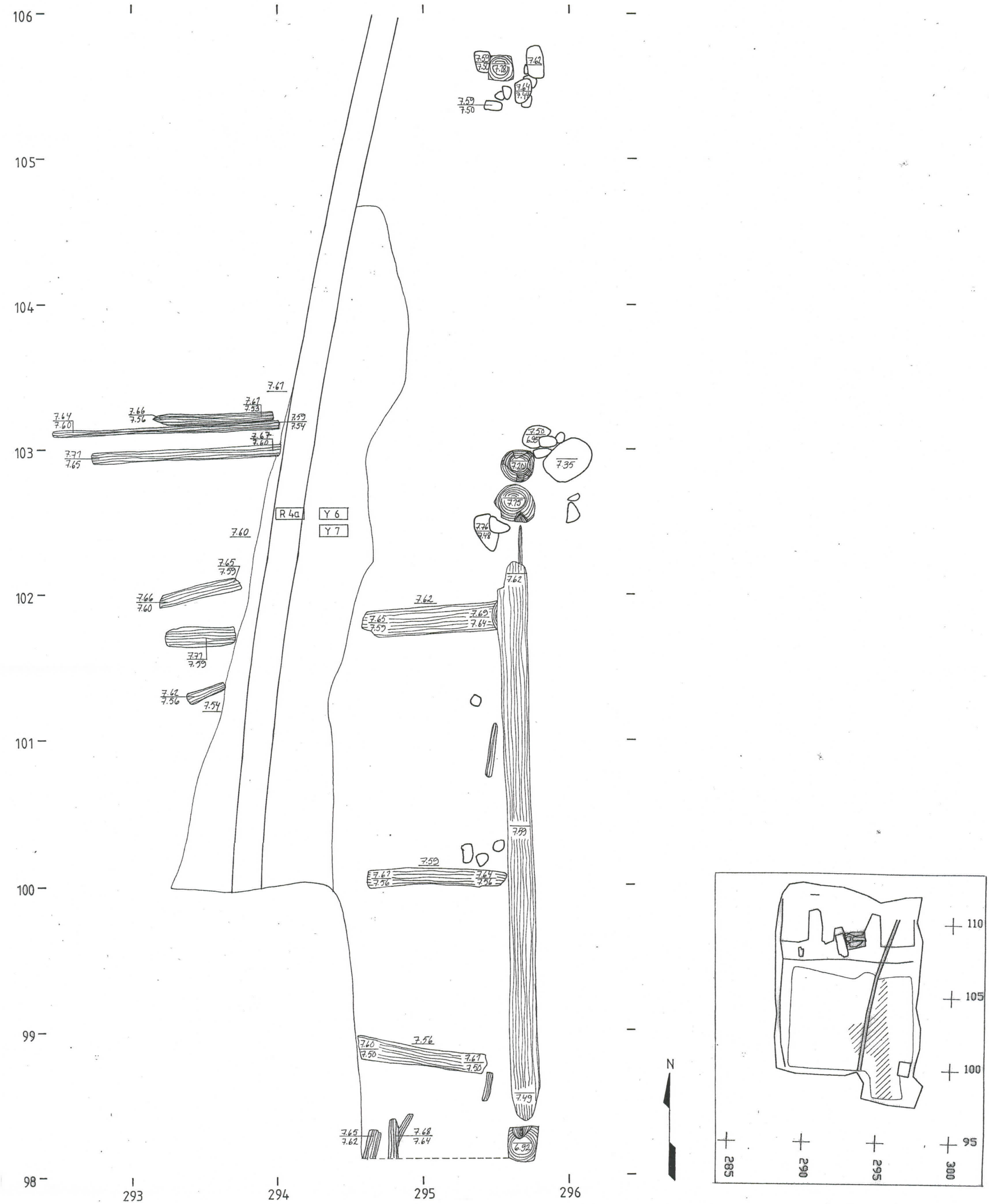

HELSINKI Snellmaninkatu 4-6 M. Niukkanen 1999	S-alue R6, taso 4 Mk 1:20 85% 1 m
MITTAUSDOKUMENTOINTI K. Vuoristo 20.9., 20.10. & 3.11.1999	MUSEOVIRASTO RAKENNUSHISTORIAN OSASTO RITARIHUONE 00170 HKI 17 PUH. 40501 Kartta 18

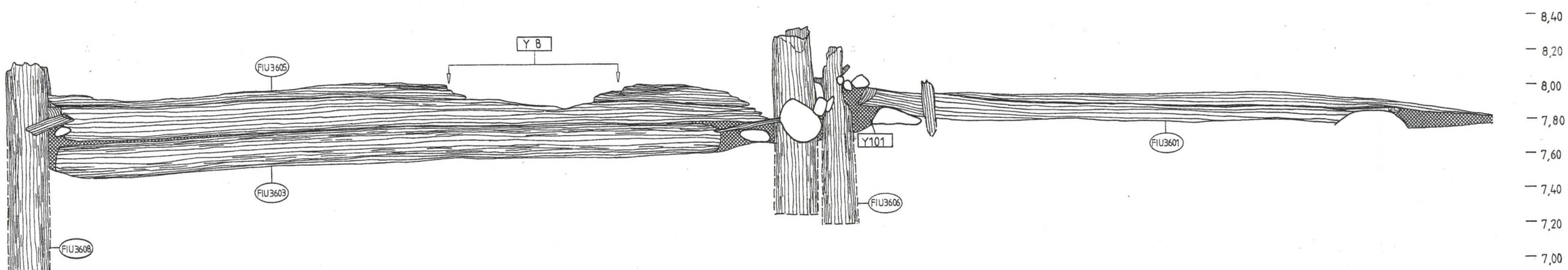

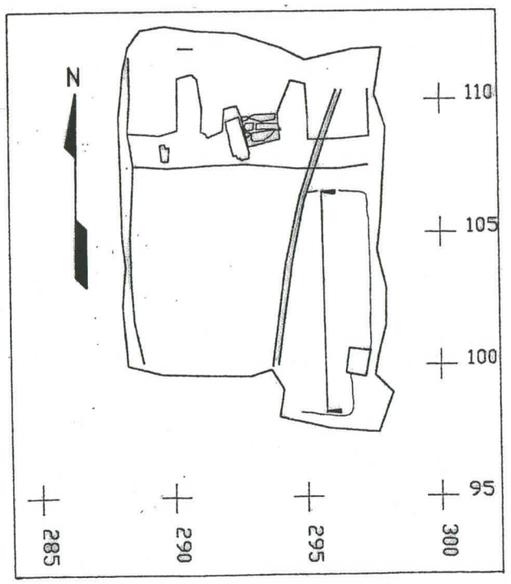

HELSINKI
Snellmaninkatu 4 - 6
M. Niukkanen 1999

MITTAUSDOKUMENTOINTI

K. Vuoristo 6.10.1999

S - alue
R 6:n itäprofiili
Mk 1:20 85% 1 m

MUSEOVIRASTO RAKENNUSHISTORIAN OSASTO

RITARIHUONE
00170 HKI 17
PUH. 40501

Kartta 19

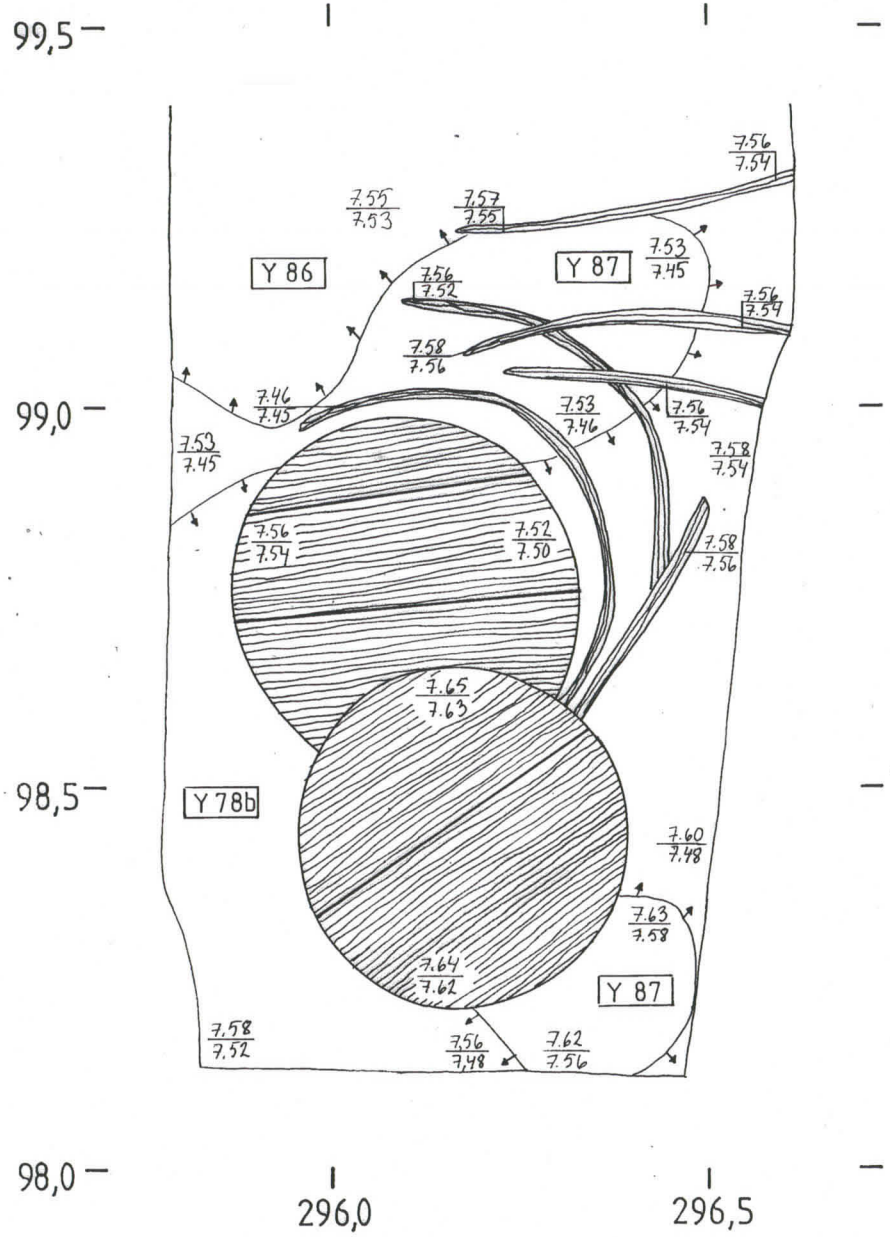



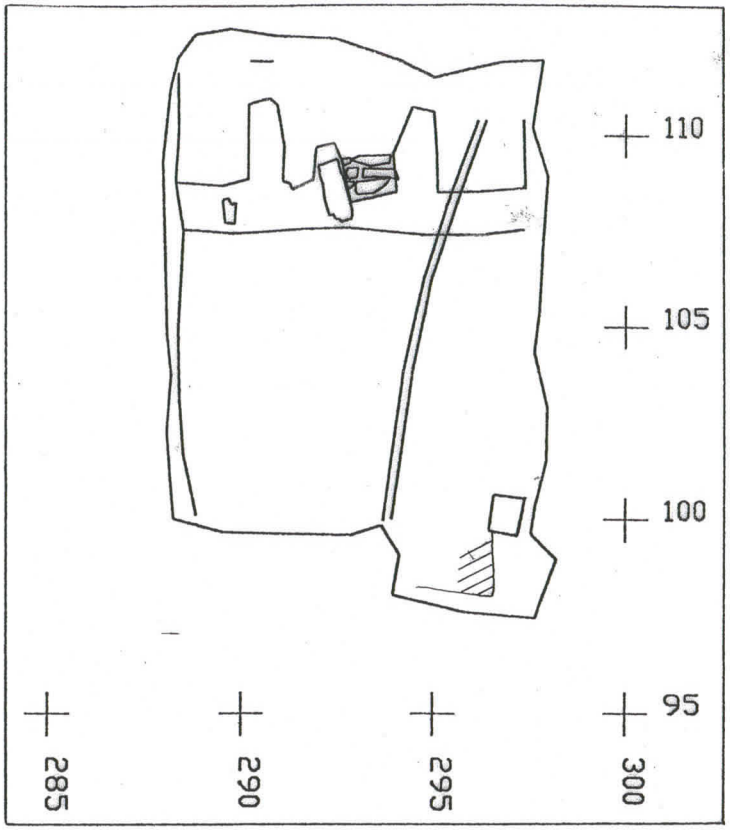

HELSINKI
Snellmaninkatu 4–6

M. Niukkanen 1999

S-alue
Tynnyrinkansi ja -pohja Y 87:ssä sekä Y 78b
Mk 1:10
0,5 m

MITTAUSDOKUMENTOINTI

S. Hakkarainen 22.10.1999

MUSEOVIRASTO RAKENNUSHISTORIAN OSASTO

RITARIHUONE
00170 HKI 17
PUH. 40501

Kartta 20

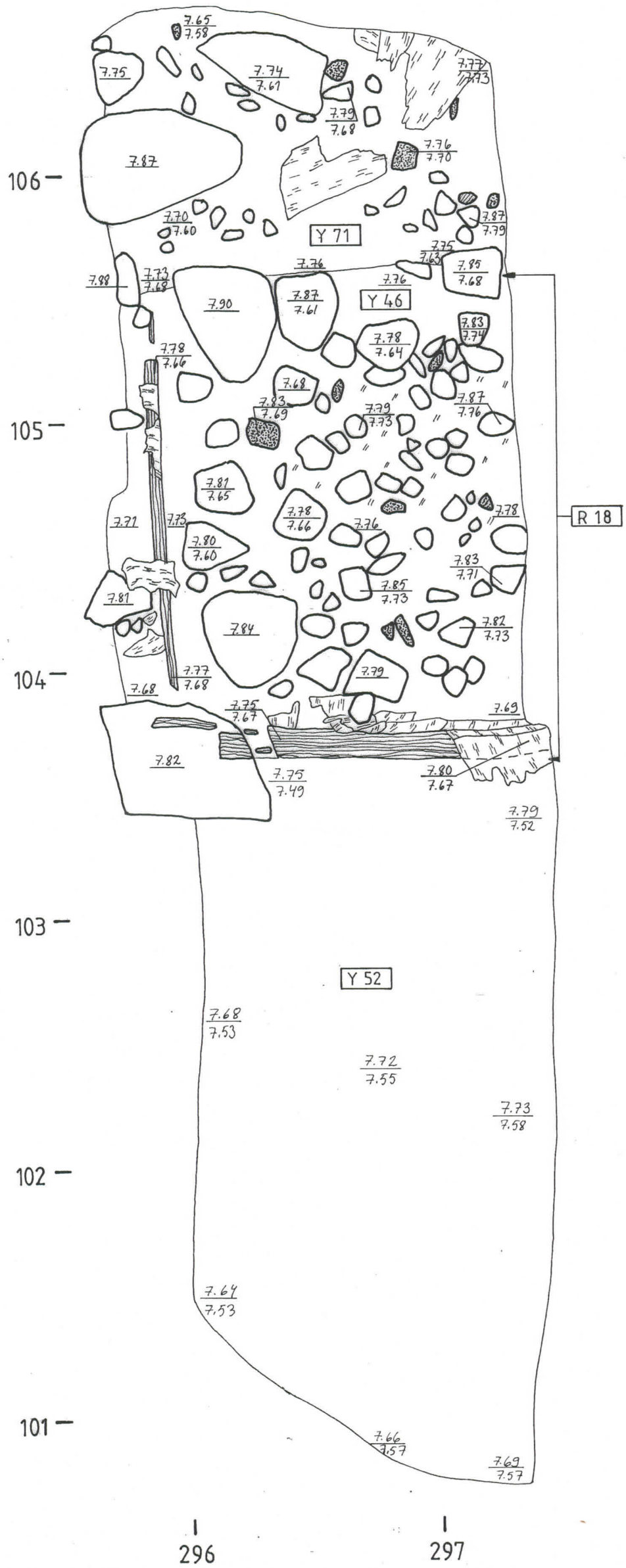

HELSINKI Snellmaninkatu 4–6 M. Niukkanen 1999	S-alue (R 23, taso 1) Y 46, Y52, Y71 ja R18 Mk 1:20 — 1 m
MITTAUSDOKUMENTOINTI K. Vuoristo 7.10.1999	MUSEOVIRASTO RAKENNUSHISTORIAN OSASTO RITARIHUONE 00170 HKI 17 PUH. 40501
	Kartta 21

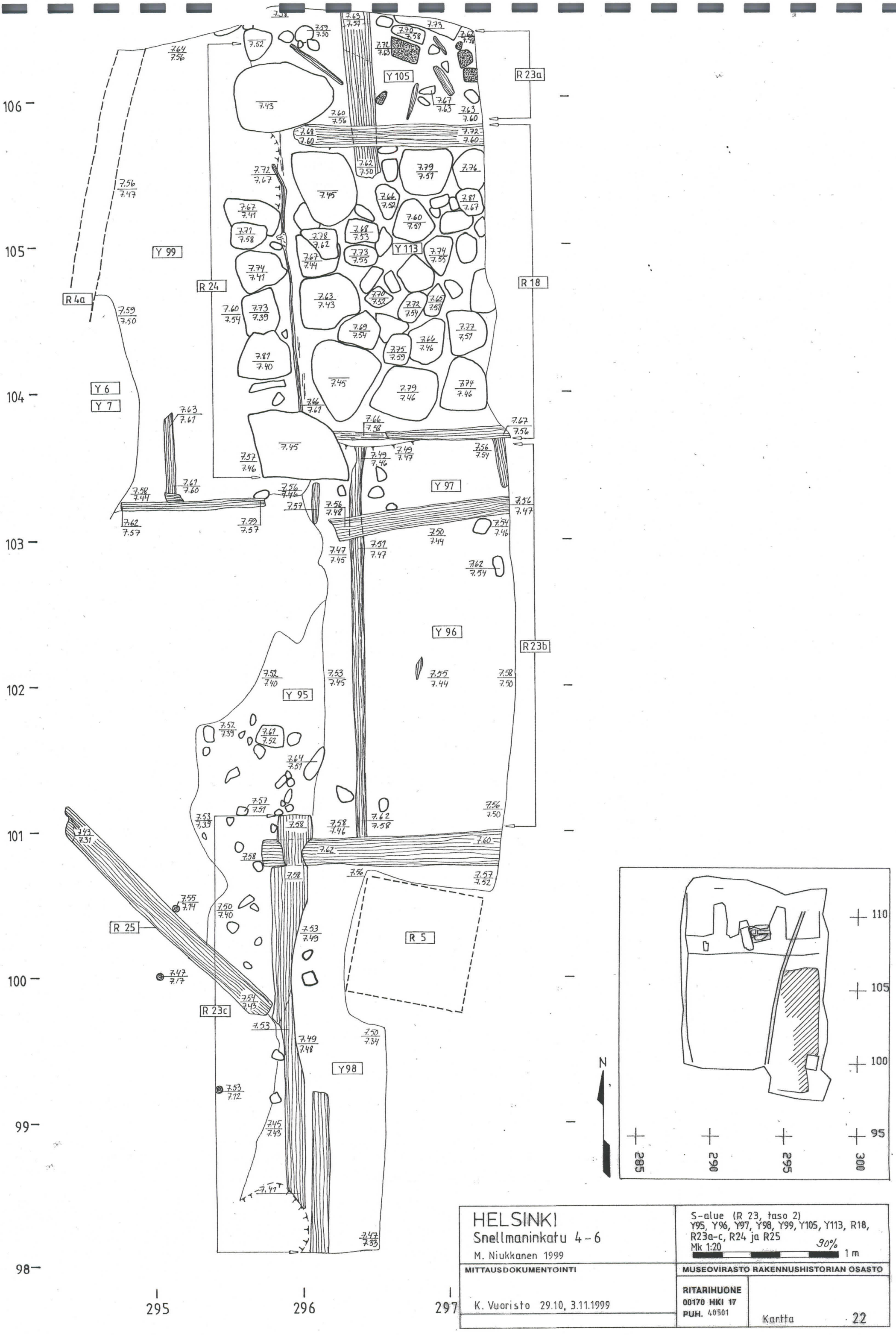

HELSINKI
Snellmaninkatu 4 - 6

M. Niukkanen 1999

S-alue (R 23, taso 2)
Y95, Y96, Y97, Y98, Y99, Y105, Y113, R18, R23a-c, R24 ja R25

Mk 1:20 90% 1 m

MITTAUSDOKUMENTOINTI

K. Vuoristo 29.10, 3.11.1999

MUSEOVIRASTO RAKENNUSHISTORIAN OSASTO

RITARIHUONE
00170 HKI 17
PUH. 40501

Kartta 22

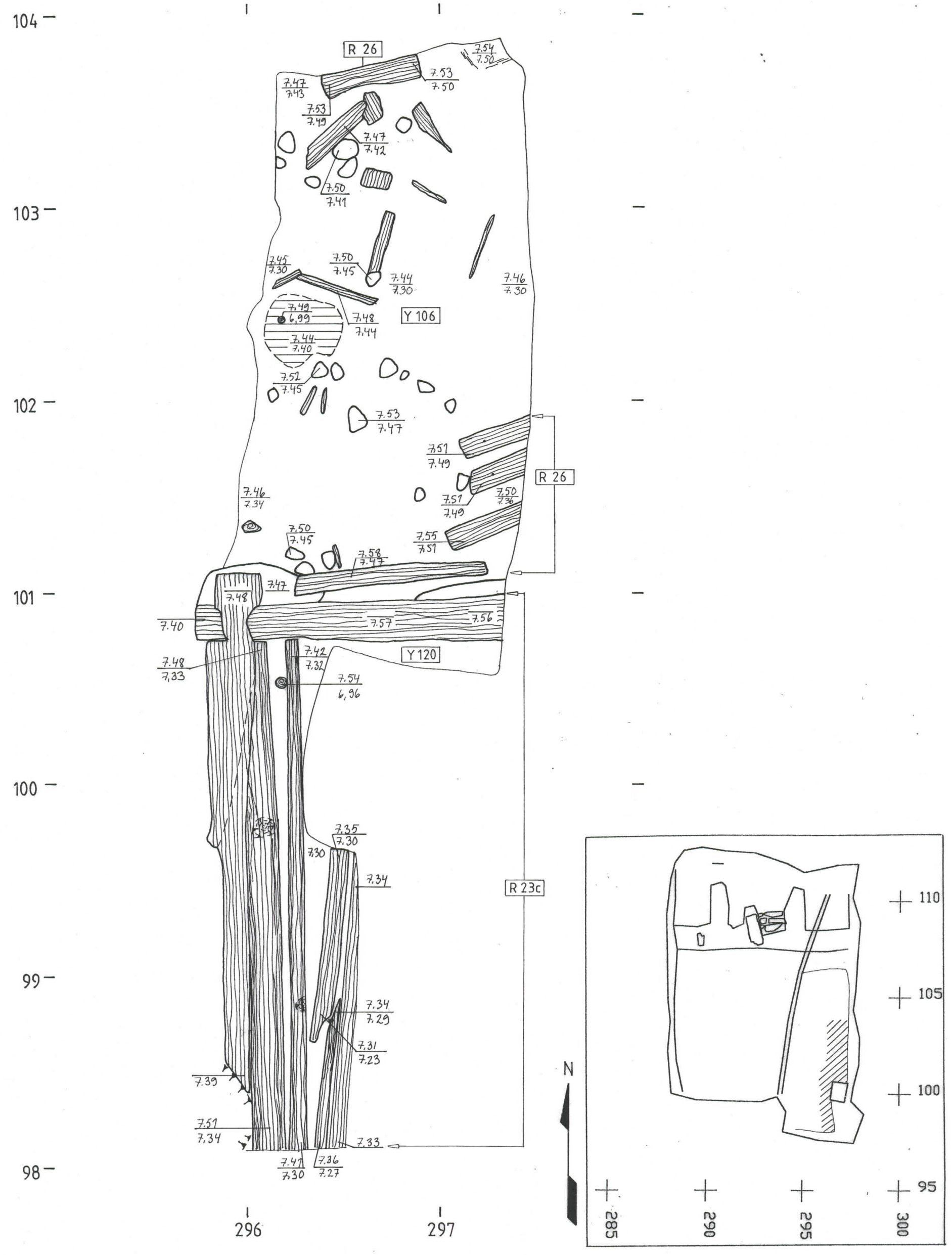

siltti

HELSINKI Snellmaninkatu 4-6 M. Niukkanen 1999	S-alue (R 23, taso 3) Y 106, Y 120, R 23c ja R 26 Mk 1:20 — 1 m
MITTAUSDOKUMENTOINTI K. Vuoristo 3.11.1999	MUSEOVIRASTO RAKENNUSHISTORIAN OSASTO RITARIHUONE 00170 HKI 17 PUH. 40501 Kartta 23



HELSINKI Snellmaninkatu 4-6 K. Vuoristo 2000	V:n 2000 kaivausalue Y120 ja R23c Mk 1:20 1 m
MITTAUSDOKUMENTOINTI K. Vuoristo 13.3.2000	MUSEOVIRASTO RAKENNUSHISTORIAN OSASTO RITARIHUONE 00170 HKI 17 PUH. 40501 Kartta 24

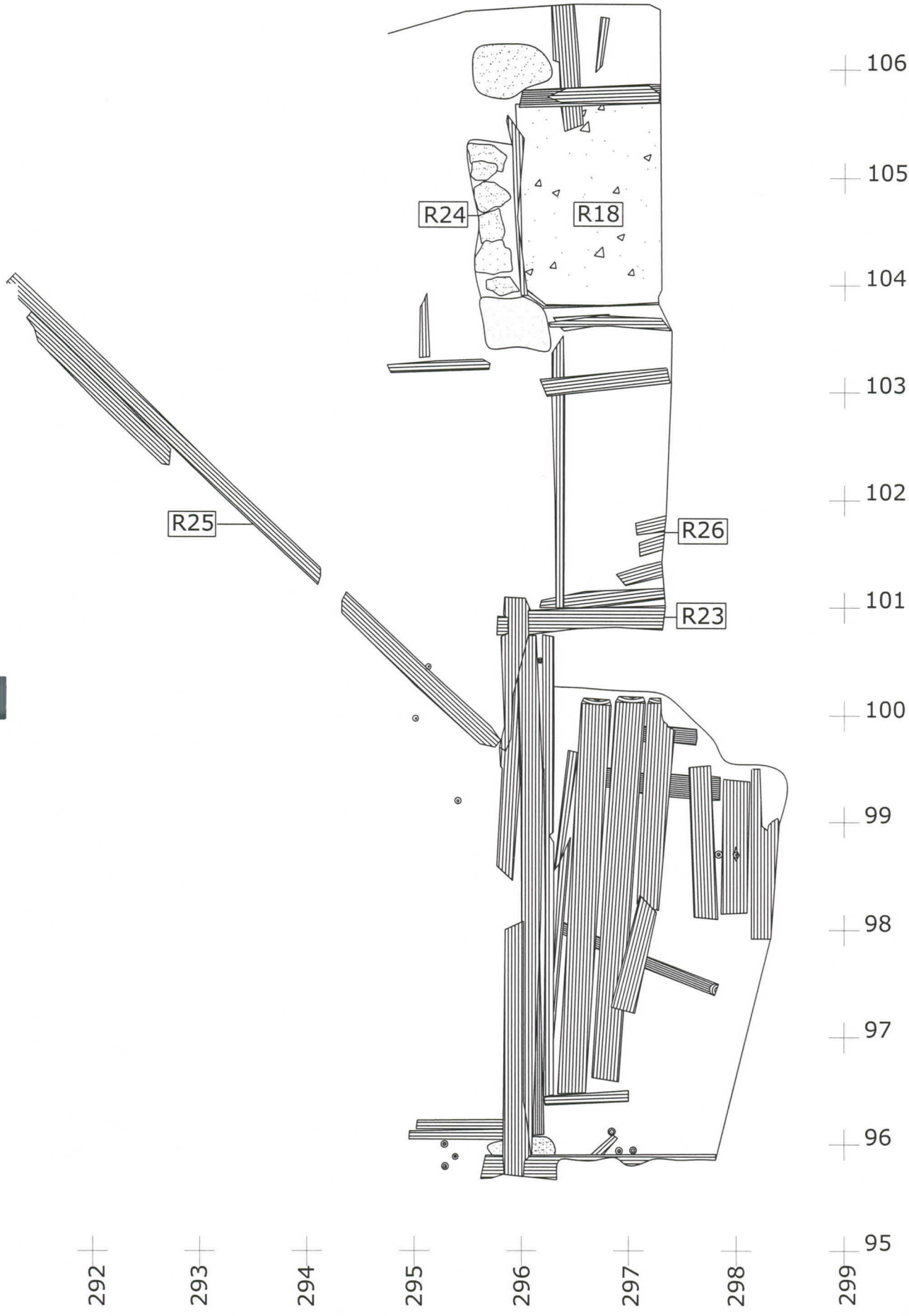

HELSINKI
Snellmaninkatu 4-6

M. Niukkanen 1999

S-alue/v:n 2000 kaivausalue
R18, R23, R24, R25 ja R26

Mk 1:50 1 m

Mittausdokumentointi

K.Vuoristo 29.3.2000

Kartta 25

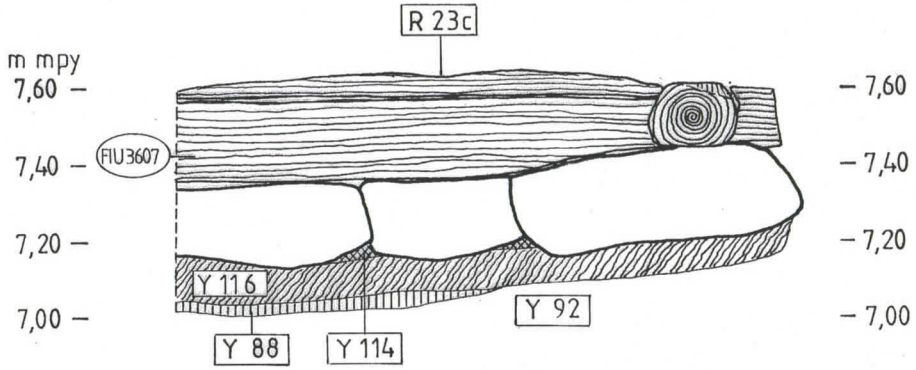

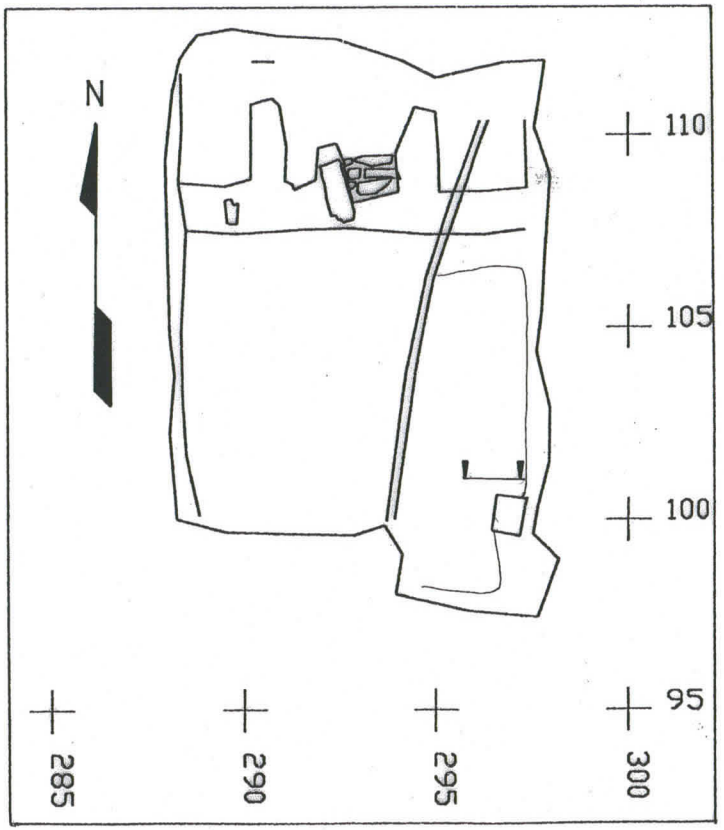

HELSINKI Snellmaninkatu 4-6 M. Niukkanen 1999	S-alue R 23c:n pohjoisseinän perustus ulkopuolelta Mk 1:20 1 m
MITTAUSDOKUMENTOINTI K. Vuoristo 11.11.1999	**MUSEOVIRASTO RAKENNUSHISTORIAN OSASTO** **RITARIHUONE** **00170 HKI 17** **PUH.** 40501 Kartta **26**

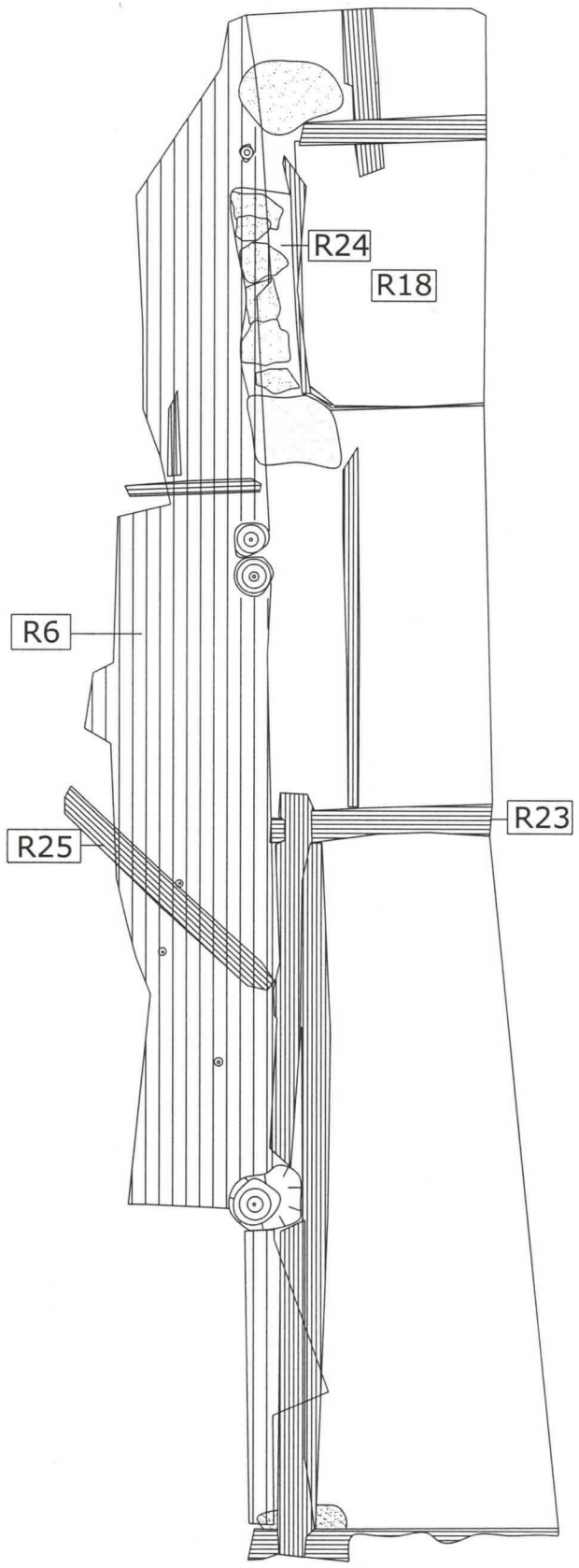

106
105
104
103
102
101
100
99
98
97
96
95

292 293 294 295 296 297 298 299

N

HELSINKI
Snellmaninkatu 4-6

M. Niukkanen 1999

S-alue

R6 ja vanhemmat rakenteet R23, R24 ja R25

Mk 1:50

1 m

Mittausdokumentointi

K.Vuoristo 29.3.2000

Kartta 27

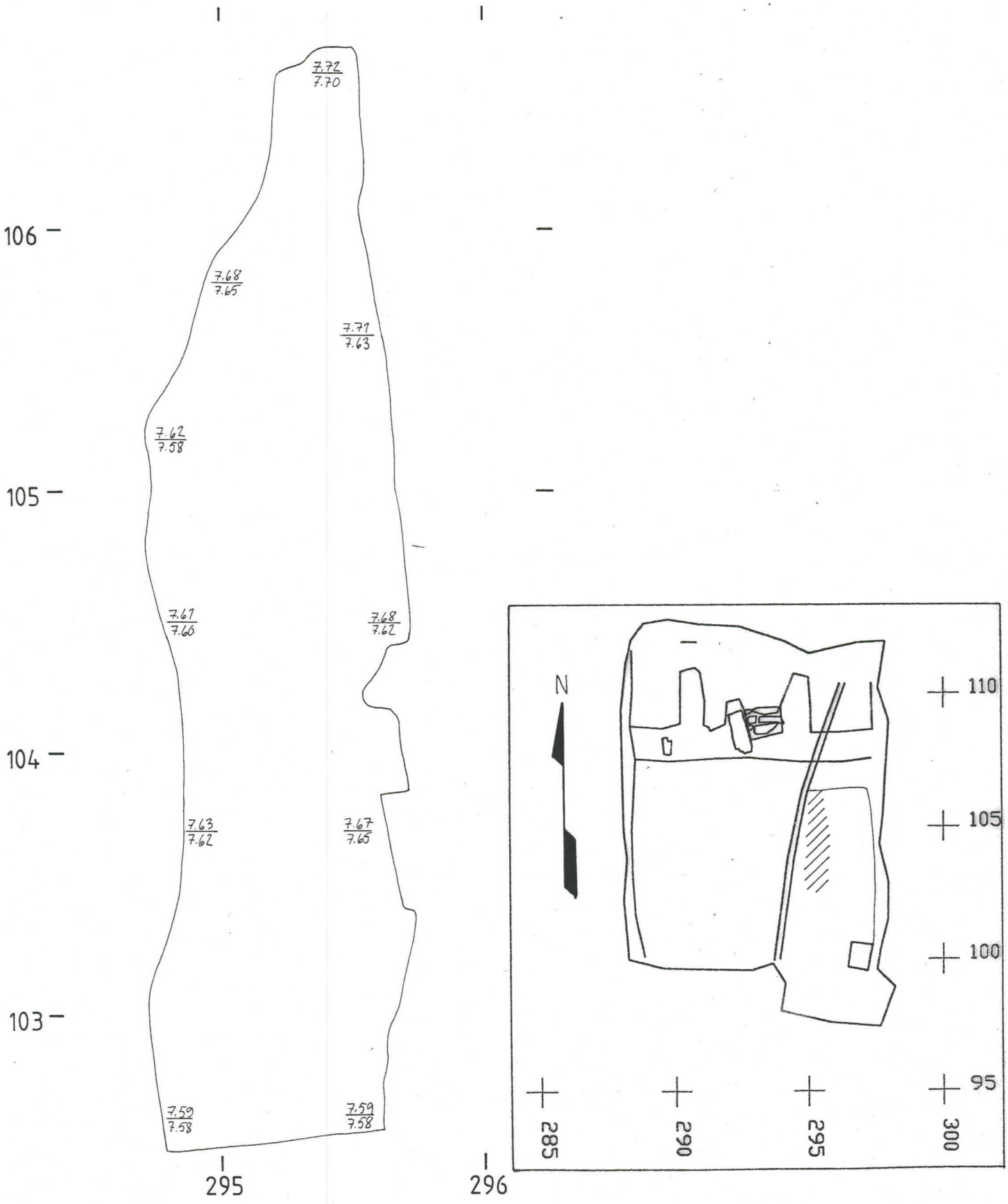

HELSINKI
Snellmaninkatu 4–6

M. Niukkanen 1999

S-alue
Y 91

Mk 1:20 1m

MITTAUSDOKUMENTOINTI

K. Vuoristo 27.10.1999

MUSEOVIRASTO RAKENNUSHISTORIAN OSASTO

RITARIHUONE
00170 HKI 17
PUH. 40501

Kartta 28

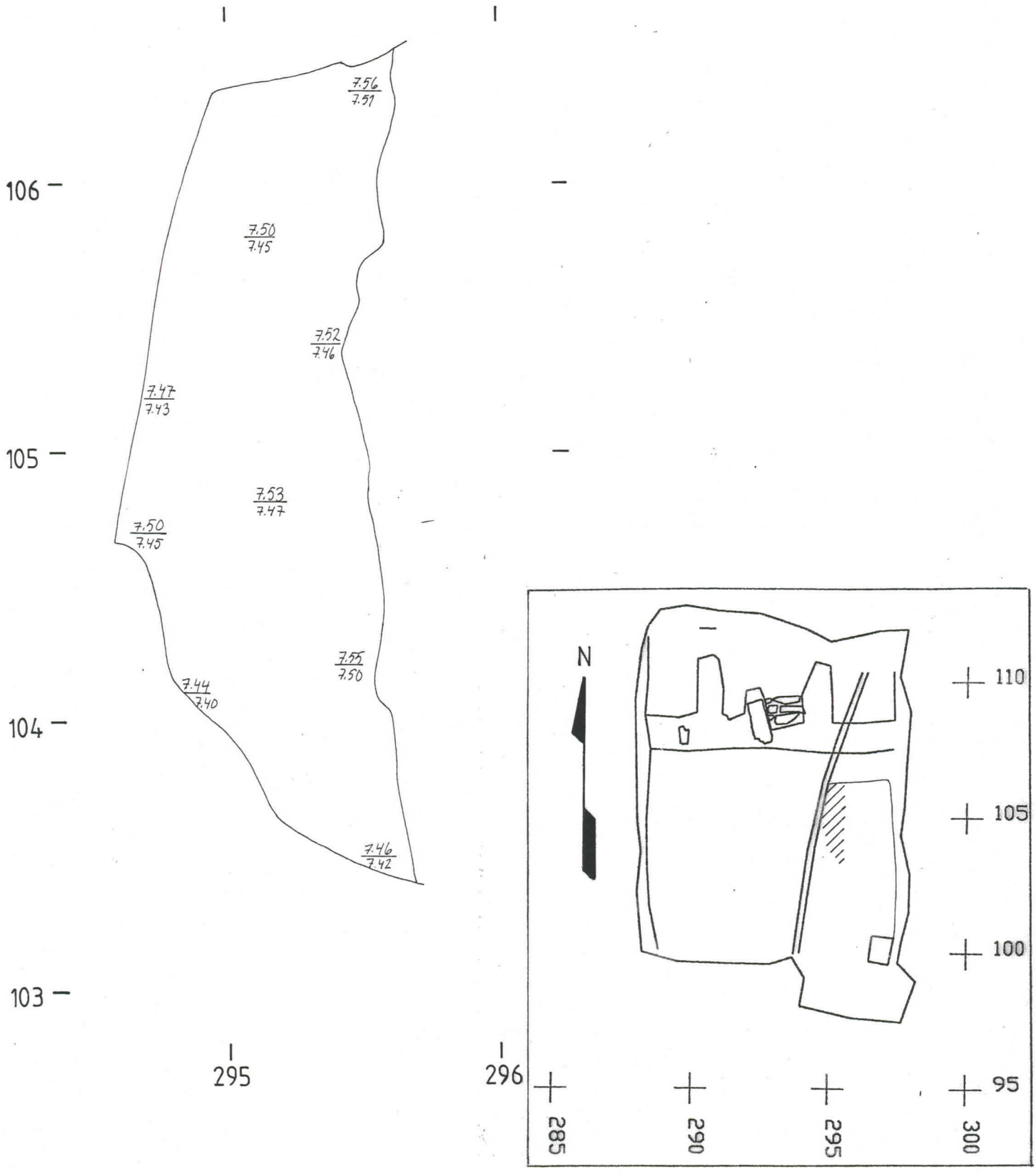

HELSINKI
Snellmaninkatu 4-6

M. Niukkanen 1999

S-alue
Y 102

Mk 1:20 1 m

MITTAUSDOKUMENTOINTI

K. Vuoristo 2.11.1999

MUSEOVIRASTO RAKENNUSHISTORIAN OSASTO

RITARIHUONE
00170 HKI 17
PUH. 40501

Kartta 29

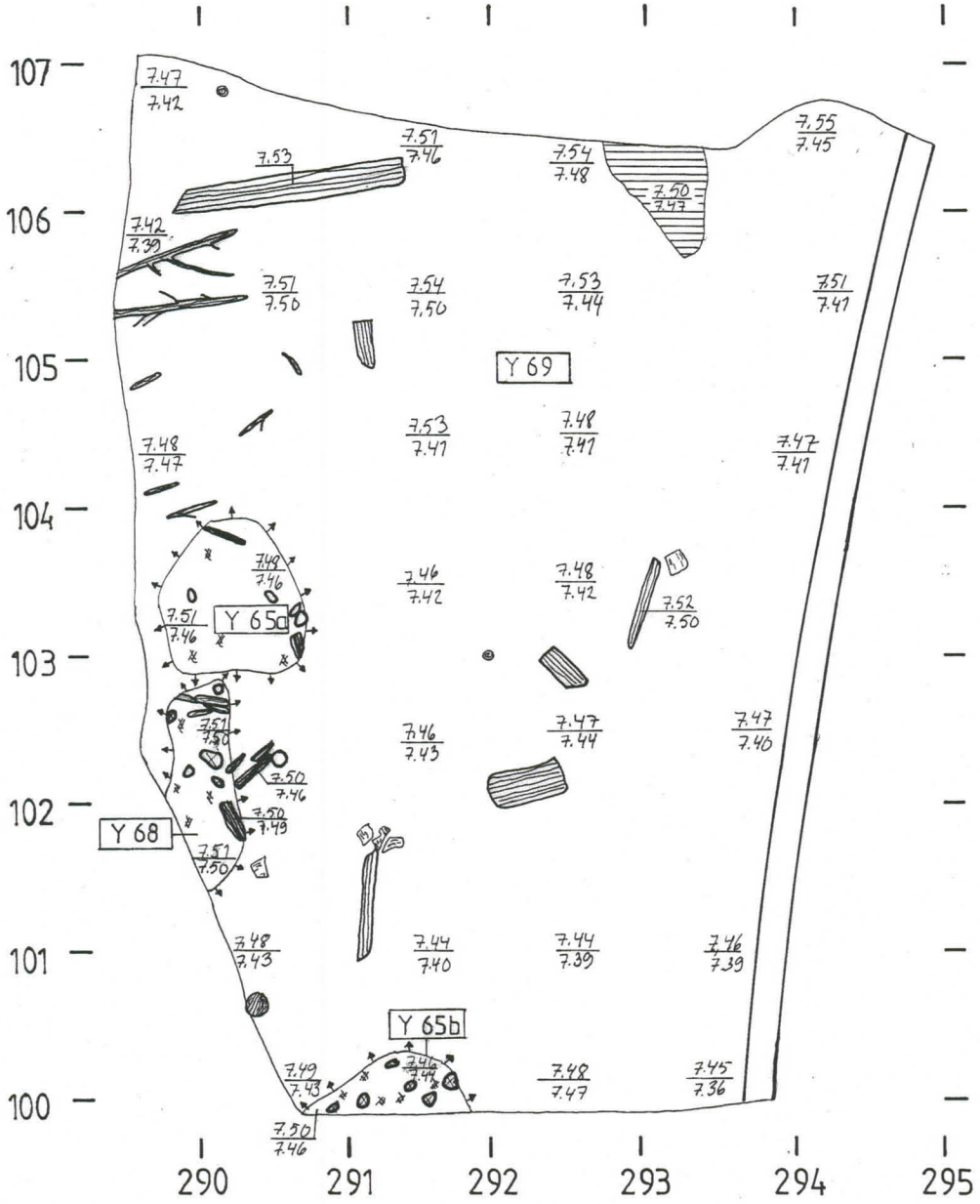

N

HELSINKI
Snellmaninkatu 4-6

M. Niukkanen 1999

S-alue
Y 65a-b, Y68, Y 69

Mk 1:50 — 1 m

MITTAUSDOKUMENTOINTI

K. Vuoristo 1.10.1999

MUSEOVIRASTO RAKENNUSHISTORIAN OSASTO

RITARIHUONE
00170 HKI 17
PUH. 40501

Kartta 30

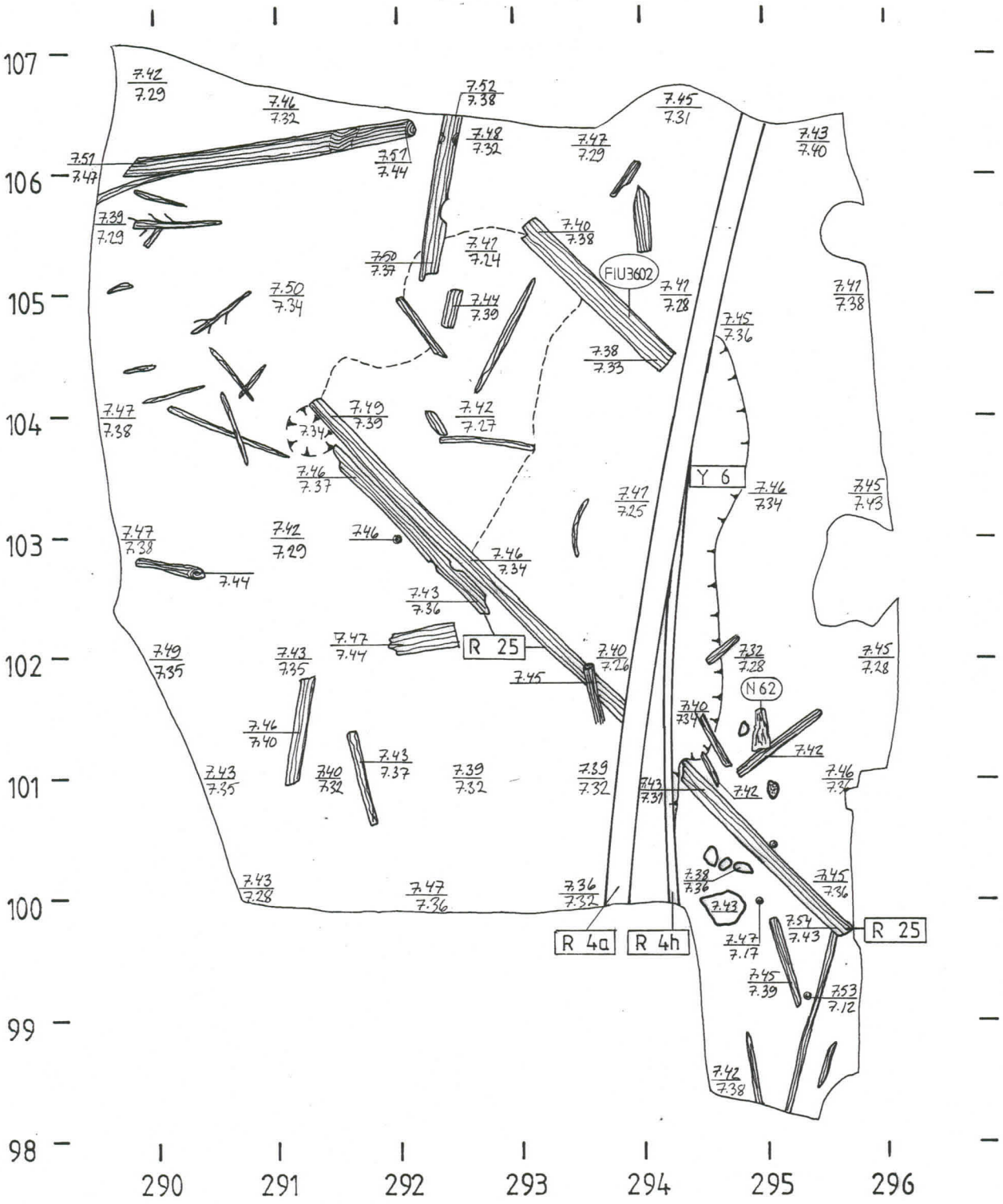

N

HELSINKI
Snellmaninkatu 4-6

M. Niukkanen 1999

S-alue
Y 70 ja R 25

Mk 1:50 1 m

MITTAUSDOKUMENTOINTI

K. Vuoristo 6., 29.10.1999

MUSEOVIRASTO RAKENNUSHISTORIAN OSASTO

RITARIHUONE
00170 HKI 17
PUH. 40501

Kartta 31

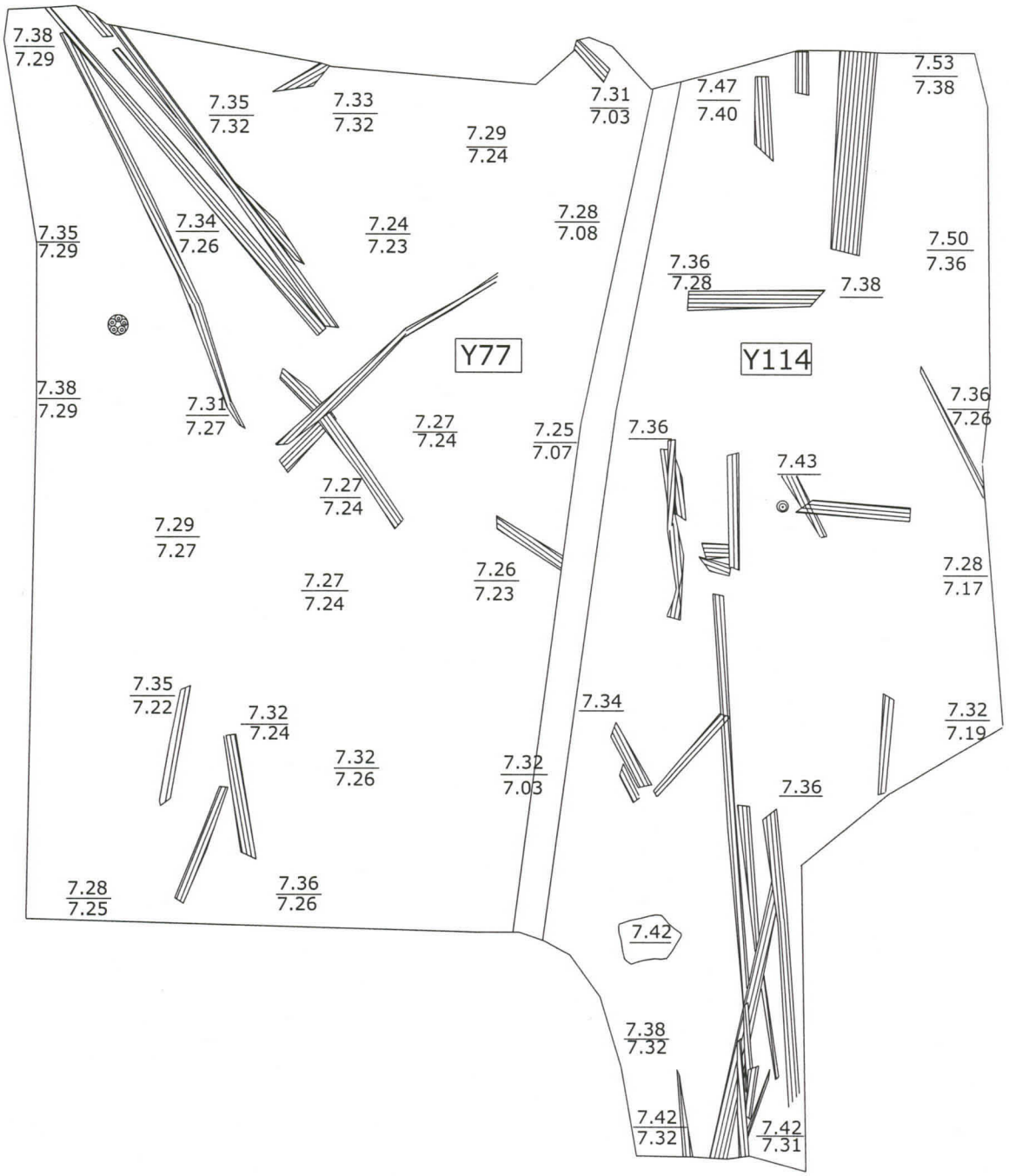

N

HELSINKI

Snellmaninkatu 4-6

M. Niukkanen 1999

S-alue

Y77 ja Y114

Mk 1:50

1 m

Mittausdokumentointi

K. Vuoristo 16.3.2000

Kartta 32

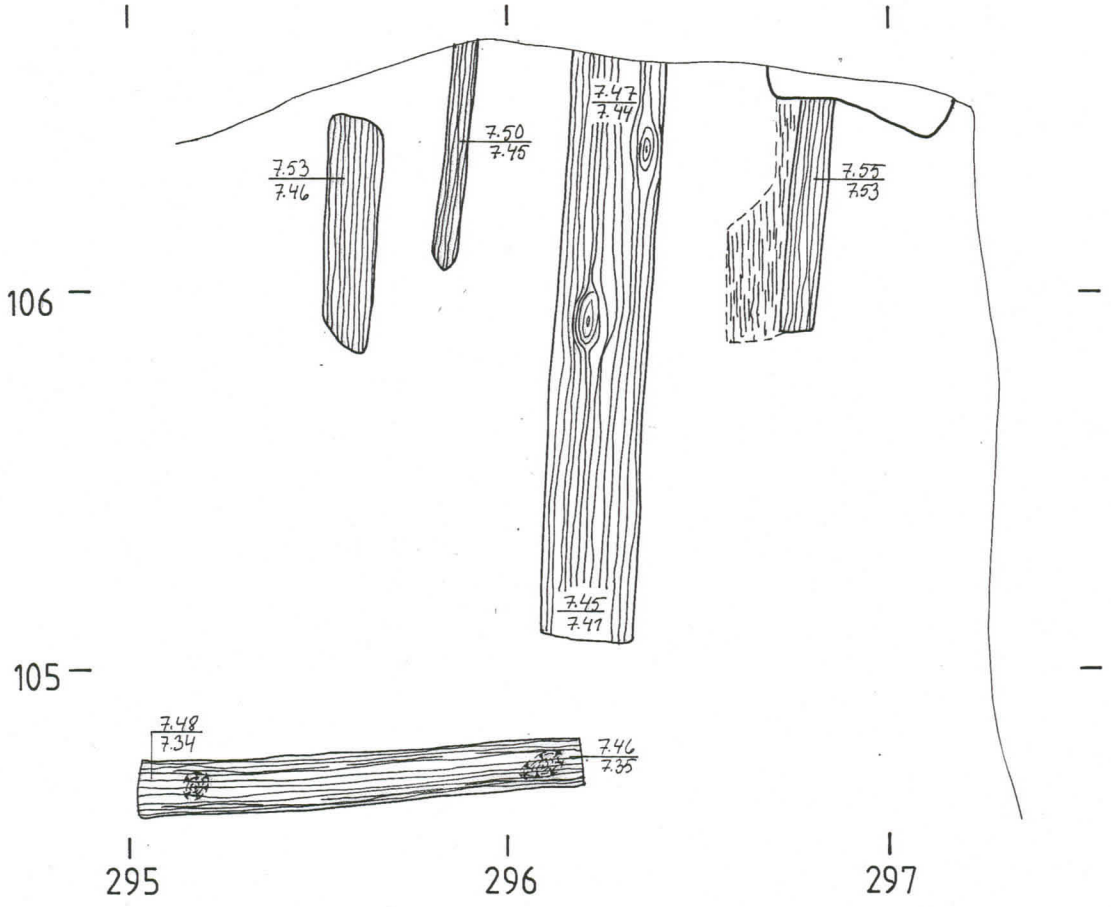

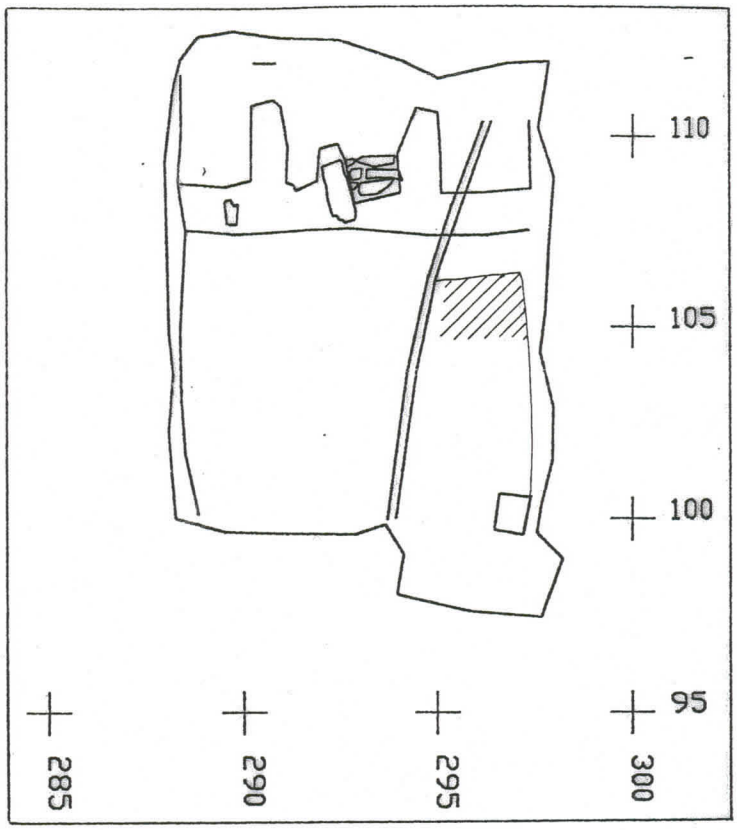



HELSINKI
Snellmaninkatu 4-6

M. Niukkanen 1999

S-alue
Y114

Mk 1:20 1 m

MITTAUSDOKUMENTOINTI

K. Vuoristo 4.11.1999

MUSEOVIRASTO RAKENNUSHISTORIAN OSASTO

RITARIHUONE
00170 HKI 17
PUH. 40501

Kartta 33

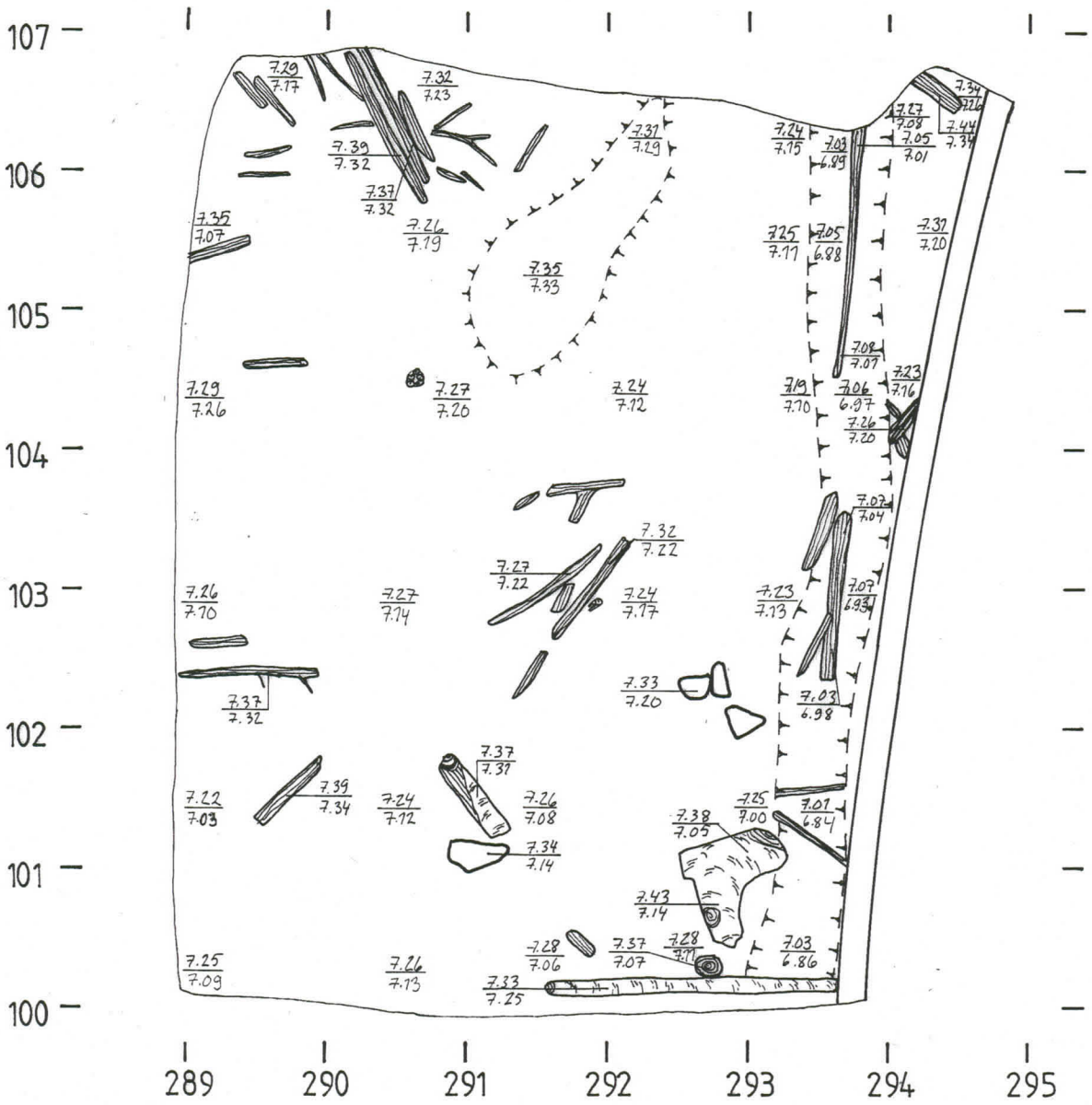

N

HELSINKI
Snellmaninkatu 4-6

M. Niukkanen 1999

S-alue
Y 83

Mk 1:50

1 m

MITTAUSDOKUMENTOINTI

K. Vuoristo 20.10.1999

MUSEOVIRASTO RAKENNUSHISTORIAN OSASTO

RITARIHUONE
00170 HKI 17
PUH. 40501

Kartta 34

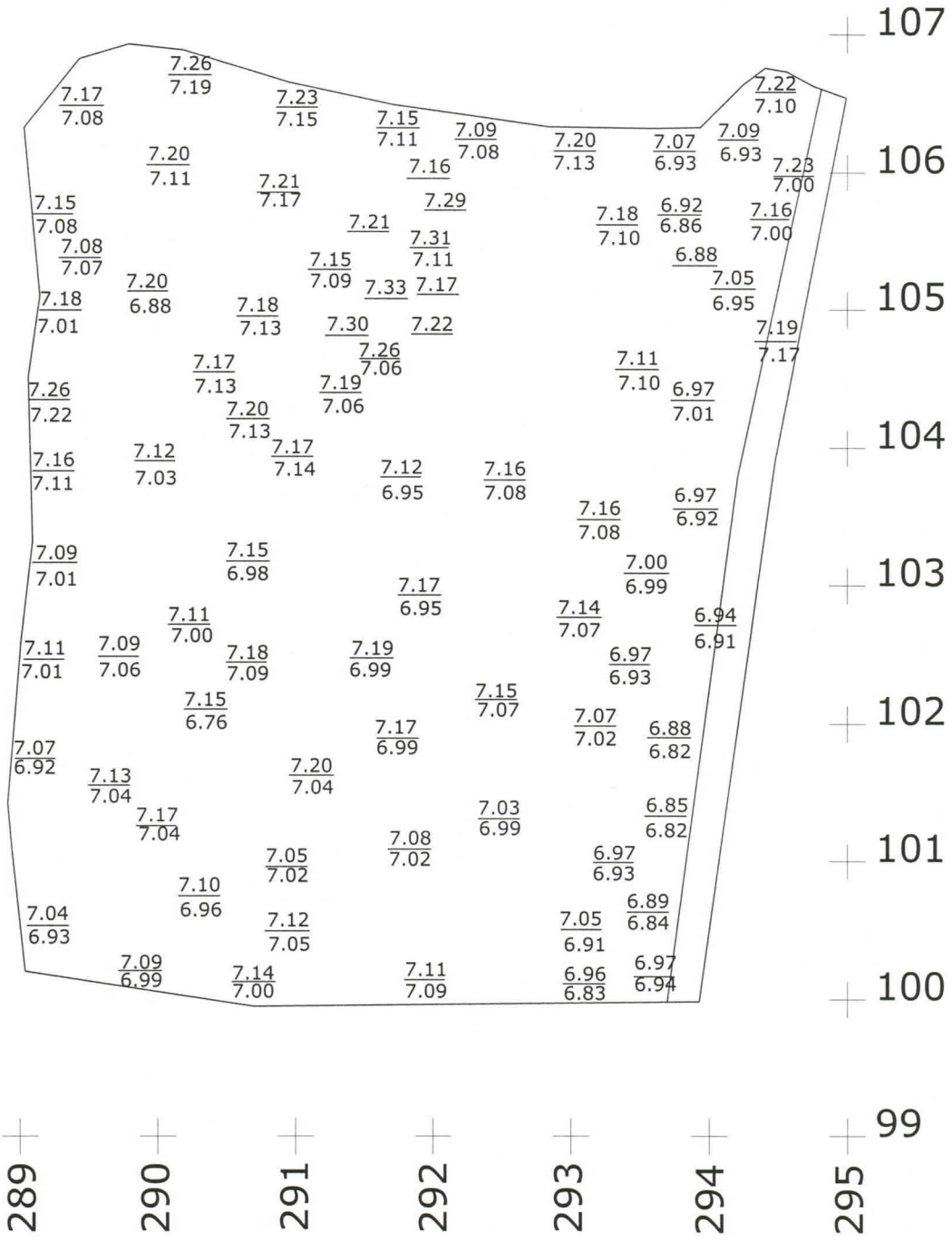

N

HELSINKI
Snellmaninkatu 4-6
M. Niukkanen 1999

S-alue
Y88
Mk 1:50
1 m

Mittausdokumentointi

K. Vuoristo 2.3.2000

Kartta 35

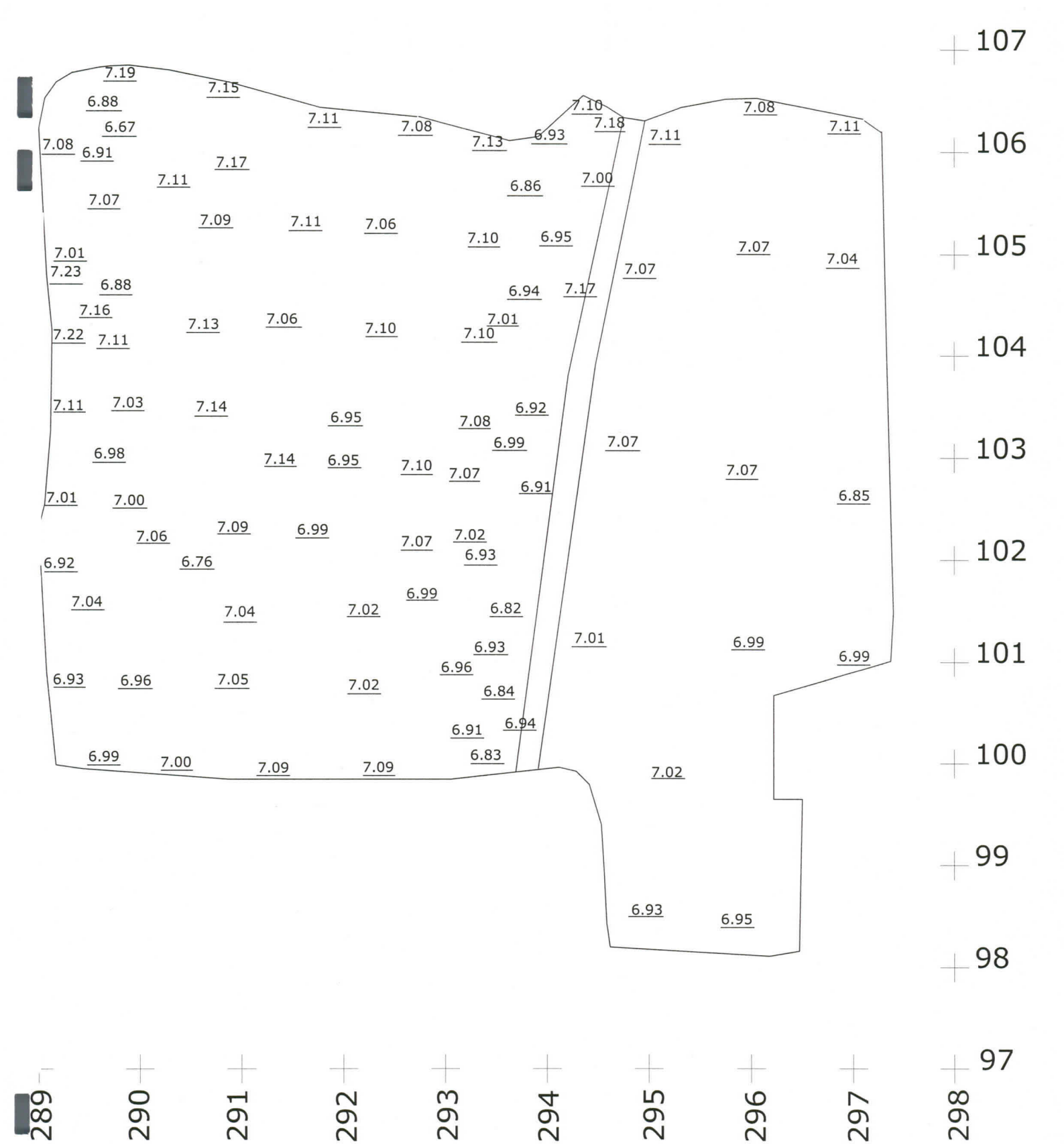

HELSINKI
Snellmaninkatu 4-6

M. Niukkanen 1999

S-alue
Y92
Mk 1:50
1 m

Mittausdokumentointi

K.Vuoristo 17.3.2000

Kartta 36

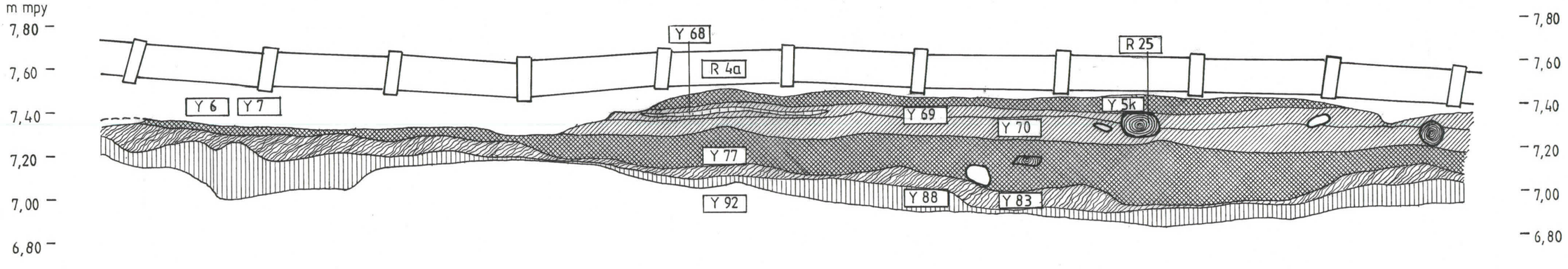

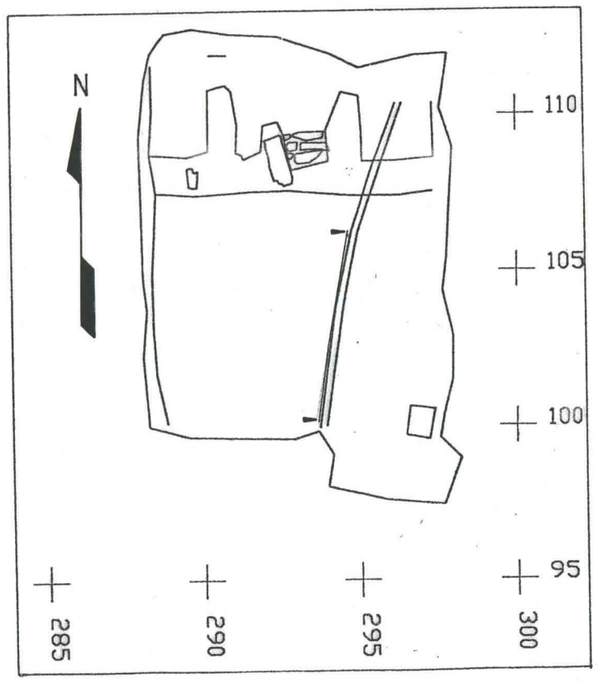

HELSINKI Snellmaninkatu 4 - 6 M. Niukkanen 1999	S-alueen profiili R 4a:n alla Mk 1:20 1 m
MITTAUSDOKUMENTOINTI K. Vuoristo 9.11.1999	MUSEOVIRASTO RAKENNUSHISTORIAN OSASTO RITARIHUONE 00170 HKI 17 PUH. 40501 Kartta 37

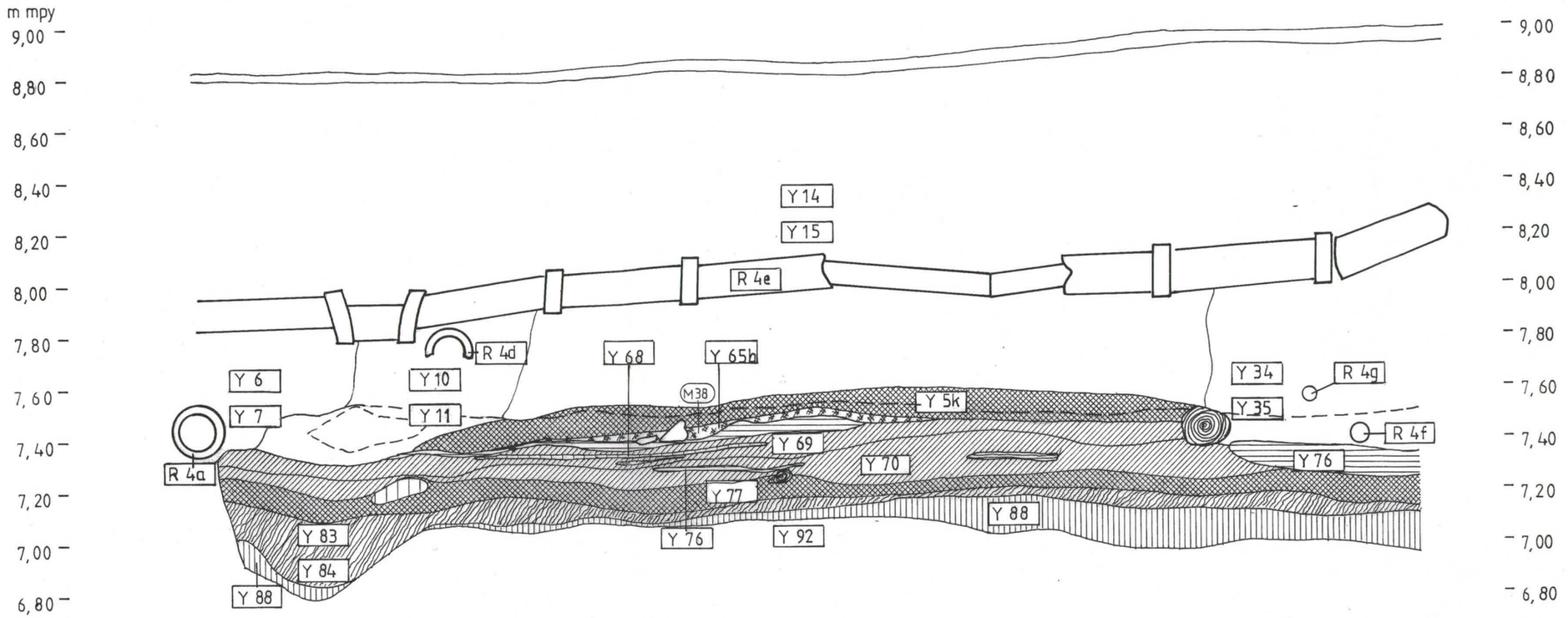

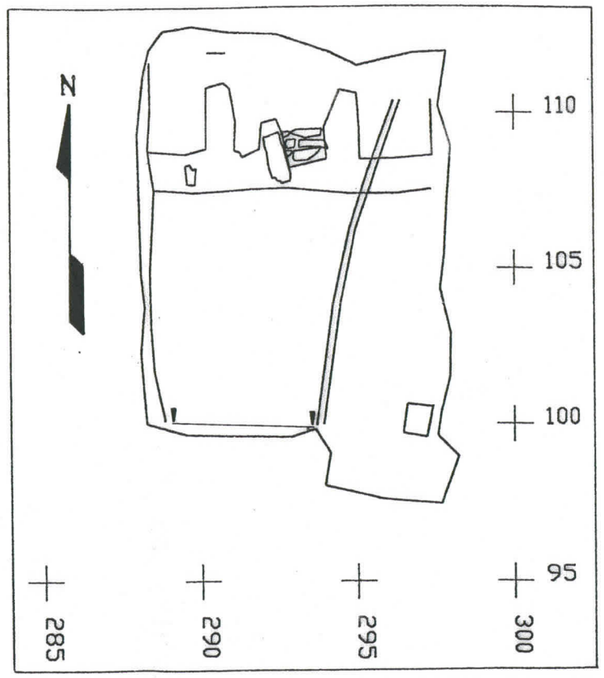

HELSINKI Snellmaninkatu 4 - 6 M. Niukkanen 1999	S-alueen eteläprofiili R 4a:n länsipuolella Mk 1:20 1 m
MITTAUSDOKUMENTOINTI K. Vuoristo 4.-5.11.1999	MUSEOVIRASTO RAKENNUSHISTORIAN OSASTO RITARIHUONE 00170 HKI 17 PUH. 40501 Kartta 38

m mpy

9,00
8,80
8,60
8,40
8,20
8,00
7,80
7,60
7,40
7,20
7,00
6,80

R 1

R 4d

Y 20

Y 21

Y 76

Y 83

Y 88

Y 92

Y 77

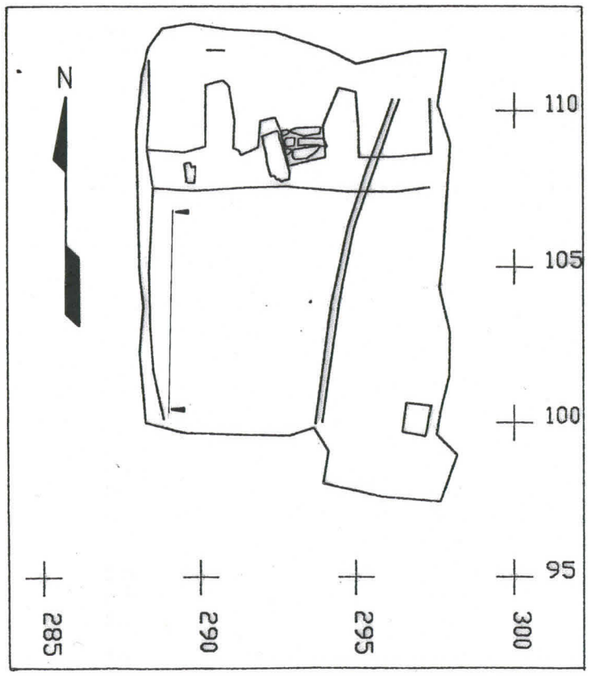

HELSINKI

Snellmaninkatu 4 - 6

M. Niukkanen 1999

S - alueen länsiprofiili

Mk 1:20 1 m

MITTAUSDOKUMENTOINTI

K. Vuoristo 11.11.1999

MUSEOVIRASTO RAKENNUSHISTORIAN OSASTO

RITARIHUONE
00170 HKI 17
PUH. 40501

Kartta 39

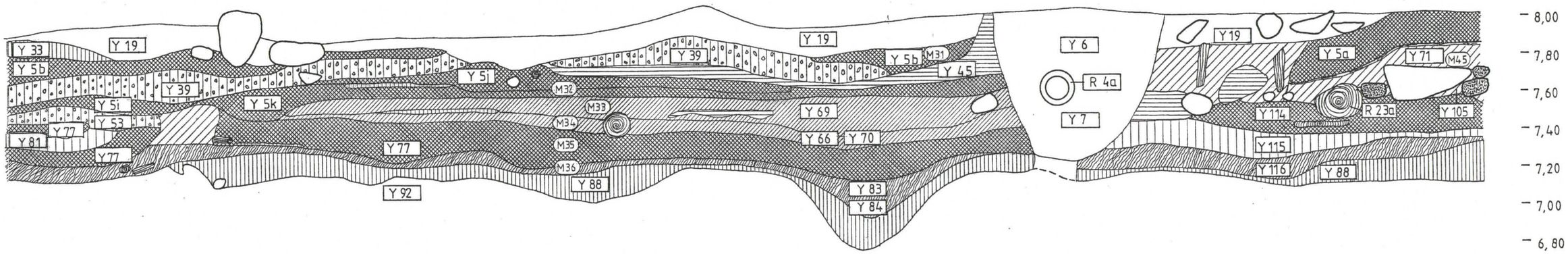

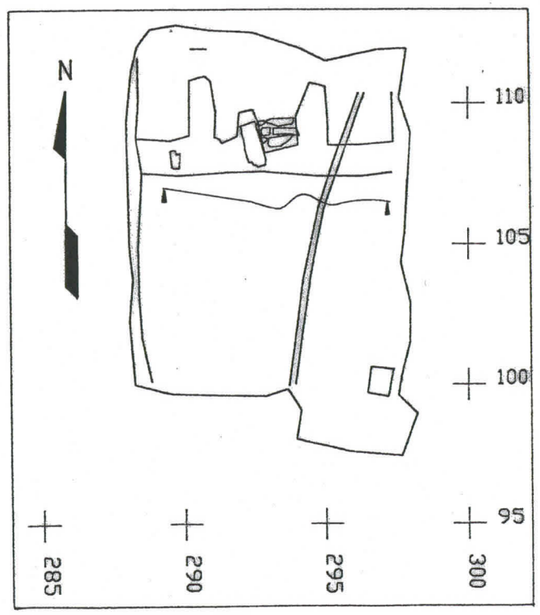

HELSINKI
Snellmaninkatu 4 – 6

M. Niukkanen 1999

S-alueen pohjoisprofiili R 2:n eteläpuolella

Mk 1:20 90% 1 m

MITTAUSDOKUMENTOINTI

M. Niukkanen 29.10.–3.11., 11.–12.11.1999

MUSEOVIRASTO RAKENNUSHISTORIAN OSASTO

RITARIHUONE
00170 HKI 17
PUH. 40501

Kartta 40

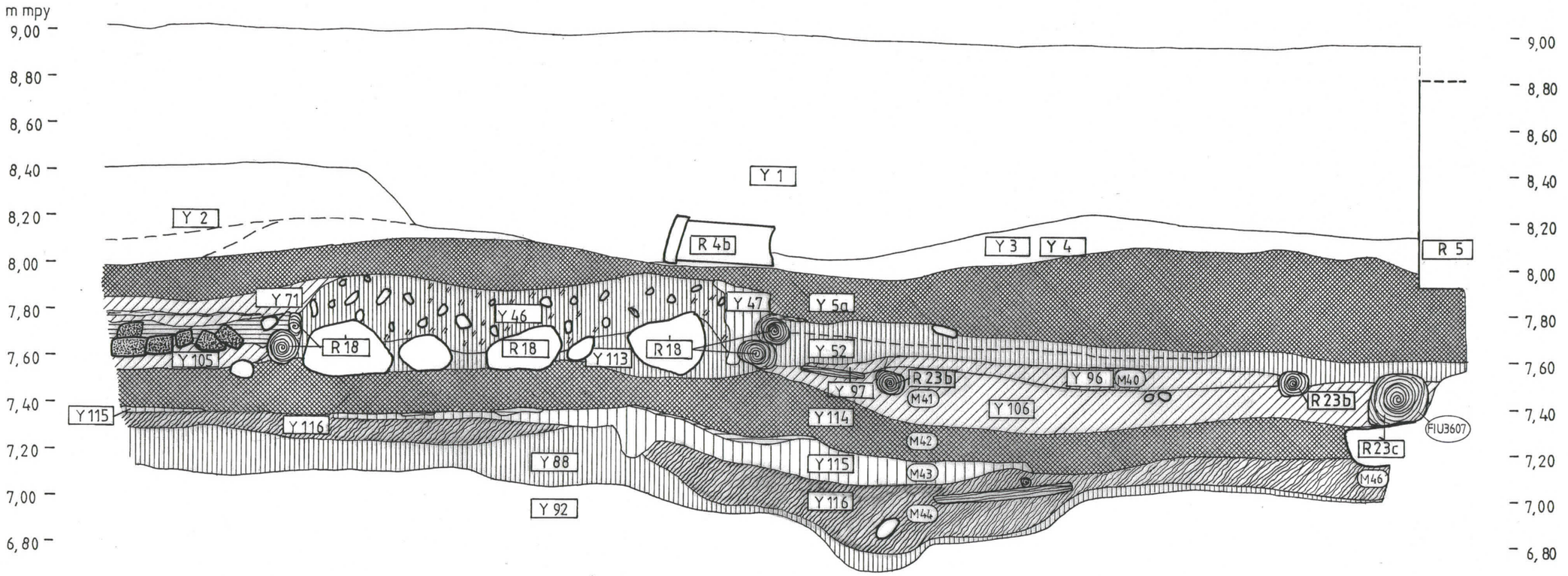

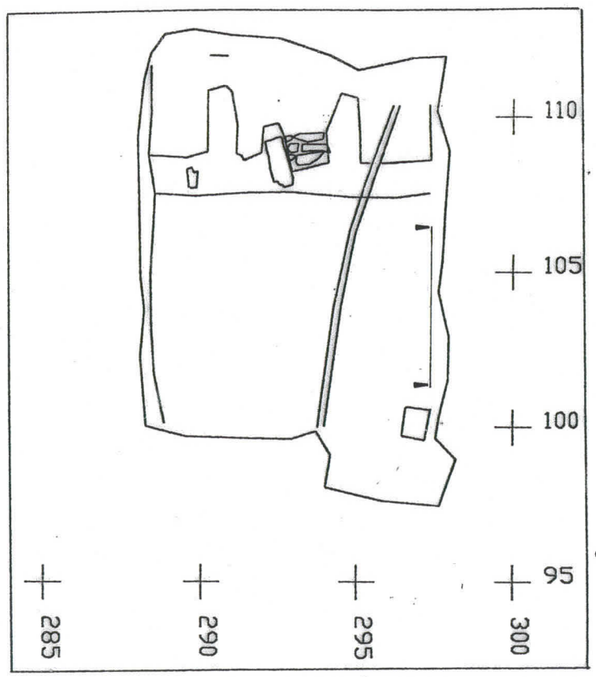

HELSINKI Snellmaninkatu 4 – 6 M. Niukkanen 1999	S-alueen itäprofiili Mk 1:20 — 1 m
MITTAUSDOKUMENTOINTI M. Niukkanen, K. Vuoristo 12.11.1999	MUSEOVIRASTO RAKENNUSHISTORIAN OSASTO RITARIHUONE 00170 HKI 17 PUH. 40501 Kartta 41

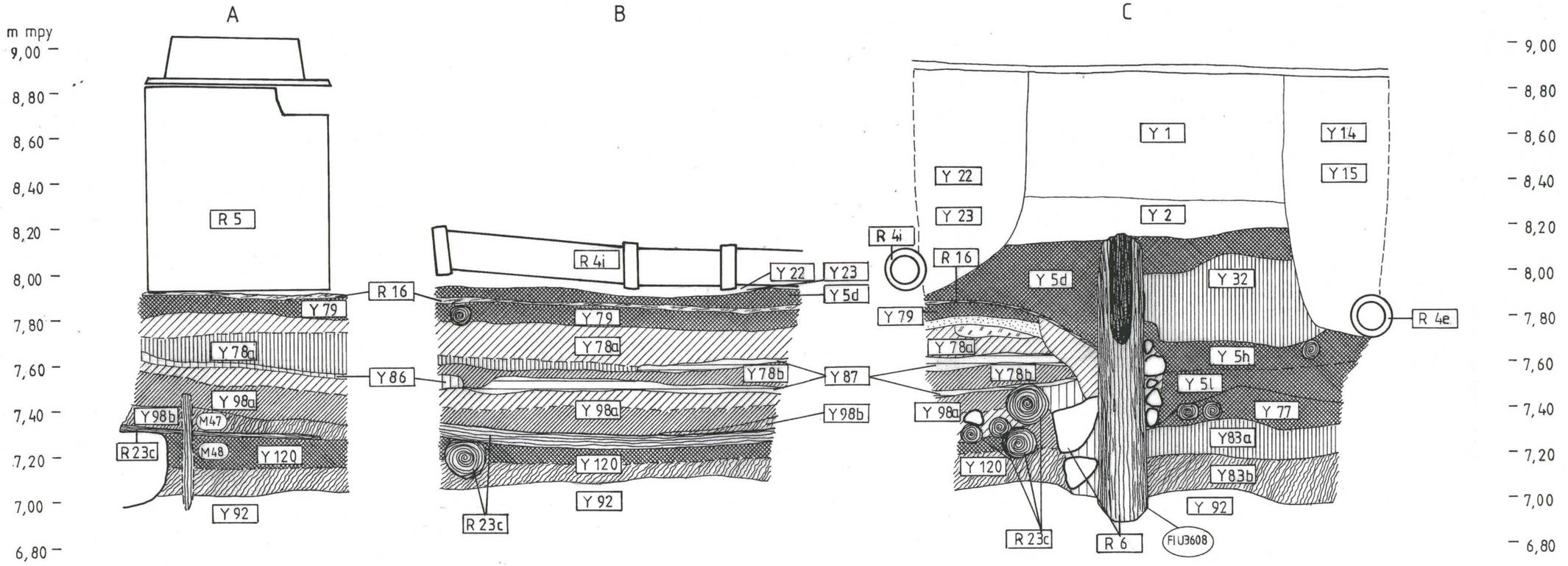

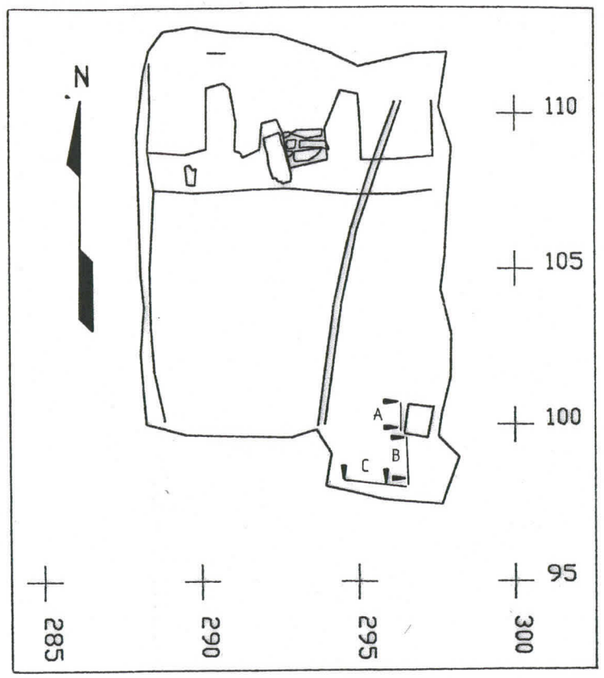

HELSINKI
Snellmaninkatu 4 - 6

M. Niukkanen 1999

S-alueen itä- ja eteläprofiilien osia

Mk 1:20 — 1 m

MITTAUSDOKUMENTOINTI

J. Enqvist, K. Vuoristo 16.11.1999

MUSEOVIRASTO RAKENNUSHISTORIAN OSASTO

RITARIHUONE
00170 HKI 17
PUH. 40501

Kartta 42

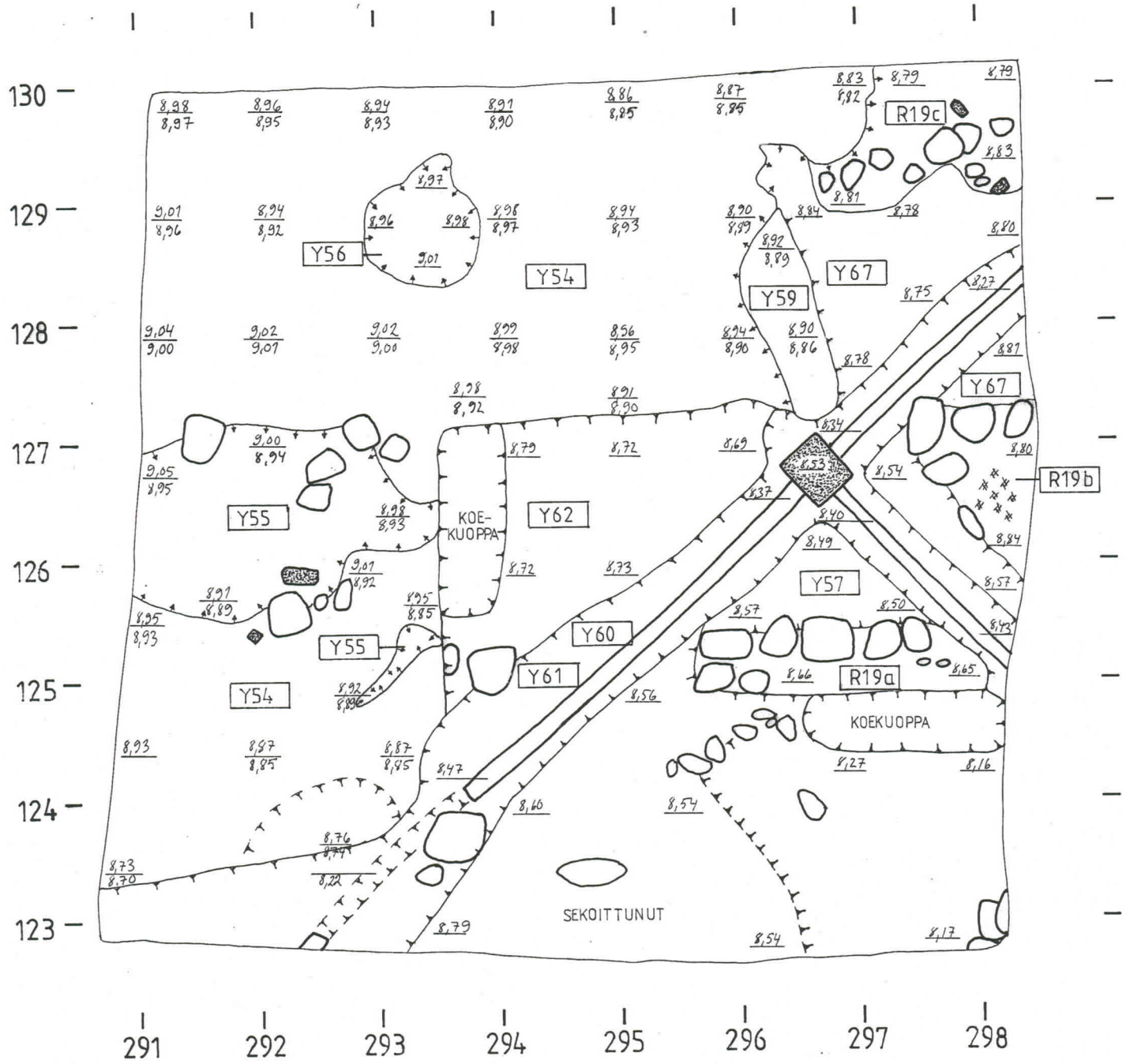

N

HELSINKI
Snellmaninkatu 4-6

M. Niukkanen 1999

N-alue, taso 1
Y54, Y55, Y56, Y59, Y60, Y61, Y62, Y67
R19a-c
Mk 1:50 1 m

MITTAUSDOKUMENTOINTI

K. Vuoristo 23.9.1999

MUSEOVIRASTO RAKENNUSHISTORIAN OSASTO

RITARIHUONE
00170 HKI 17
PUH. 40501

Kartta 43

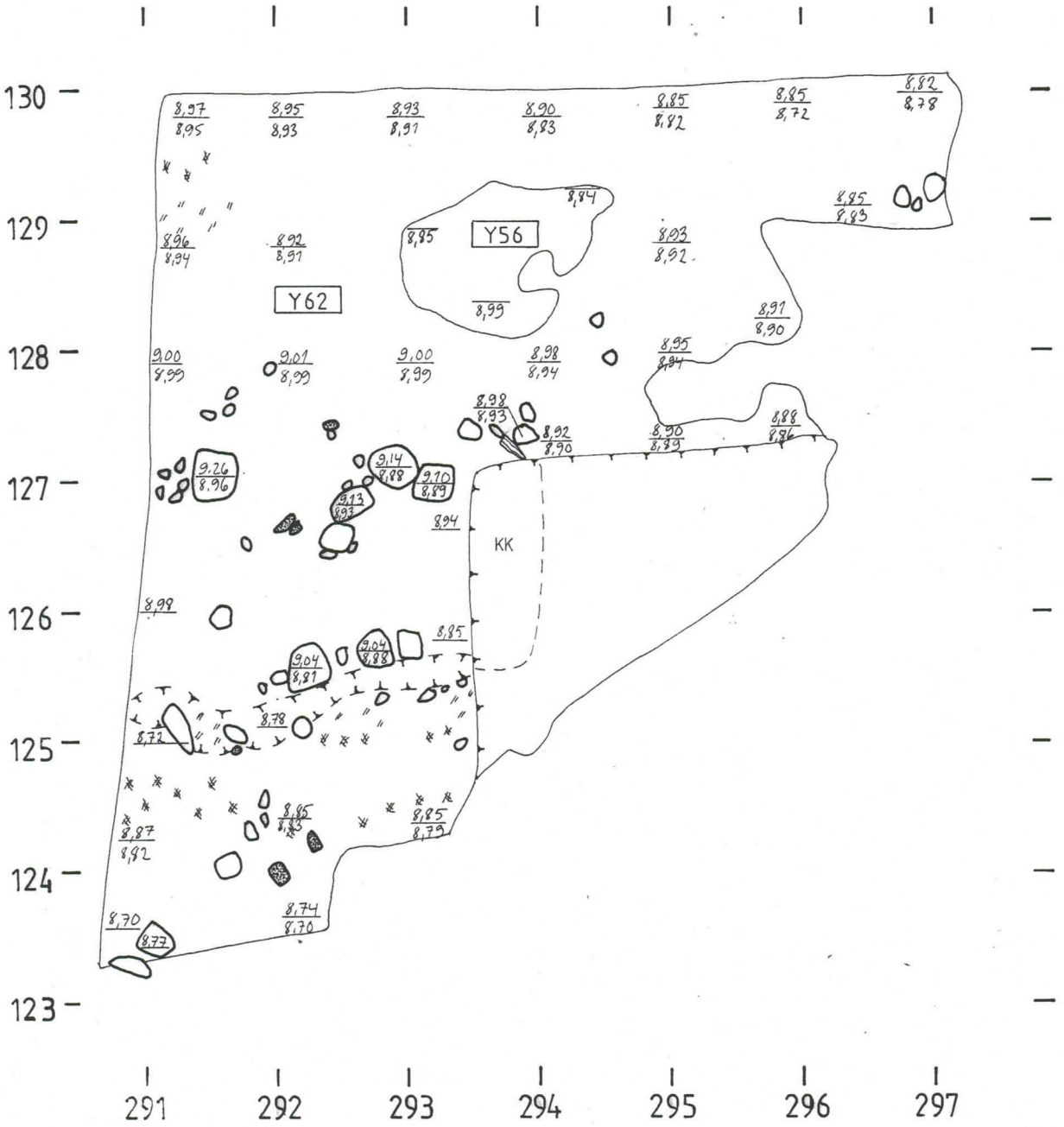

N

HELSINKI
Snellmaninkatu 4-6

M. Niukkanen 1999

N-alue
Y56 ja Y62
Mk 1:50
1 m

MITTAUSDOKUMENTOINTI

K. Vuoristo 27.9.1999

MUSEOVIRASTO RAKENNUSHISTORIAN OSASTO

RITARIHUONE
00170 HKI 17
PUH. 40501

Kartta 44



N

HELSINKI
Snellmaninkatu 4-6

M. Niukkanen 1999

N-alue
Y62 ja Y67
Mk 1:50
1 m

MITTAUSDOKUMENTOINTI

K. Vuoristo 28.-29.9.1999

MUSEOVIRASTO RAKENNUSHISTORIAN OSASTO

RITARIHUONE
00170 HKI 17
PUH. 40501

Kartta 45

R19c

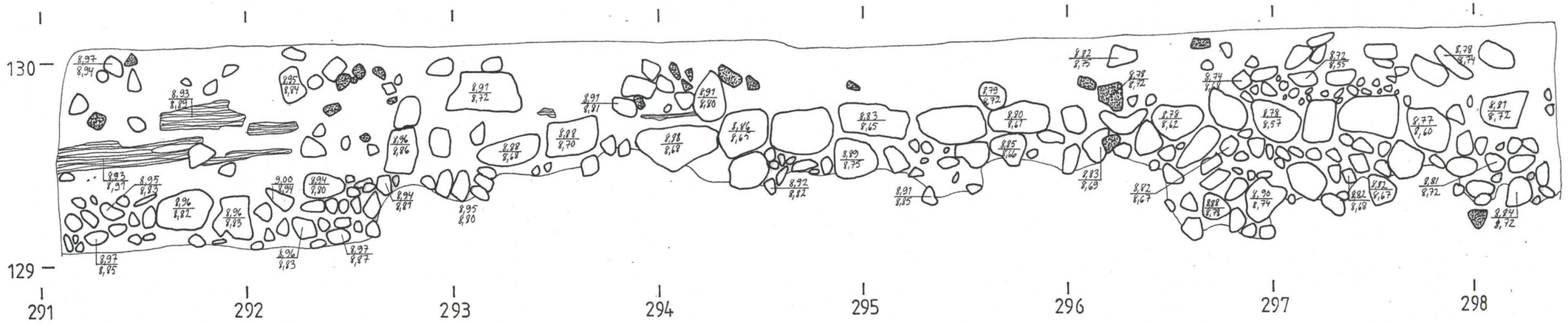

R19a

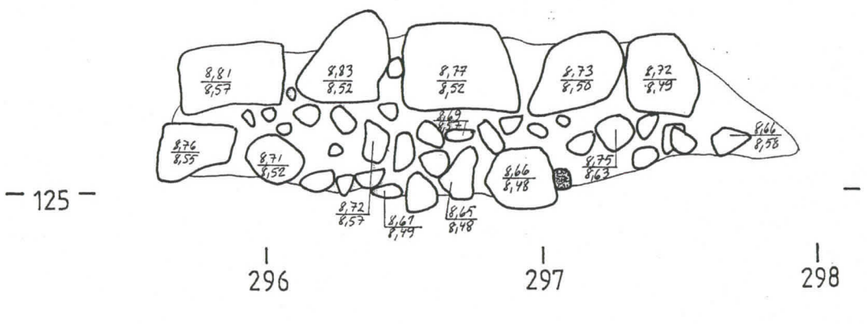

R19d

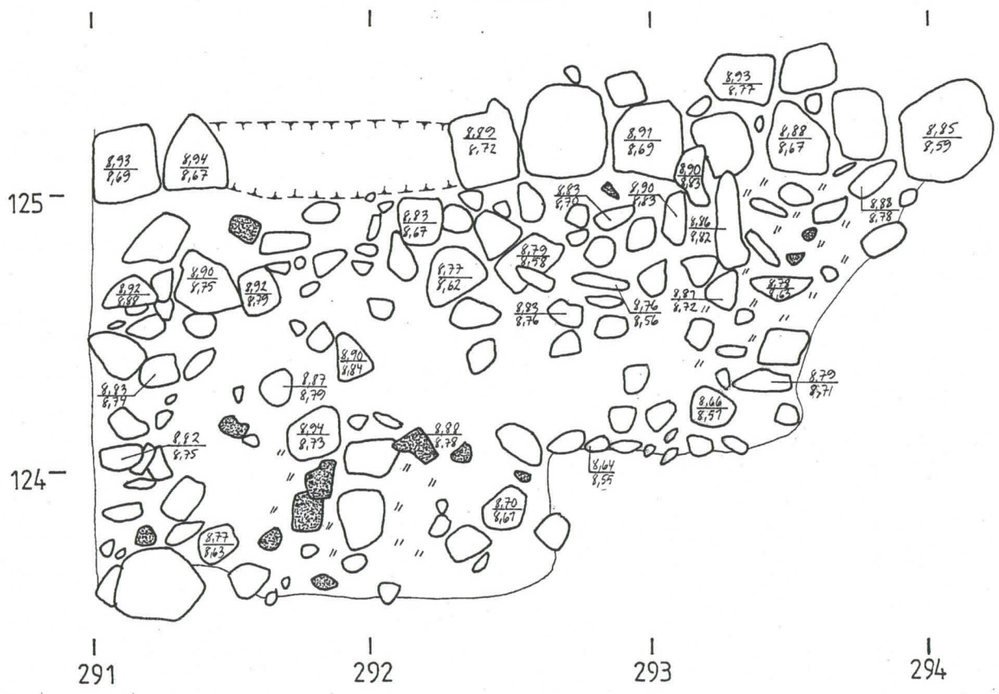

R19b

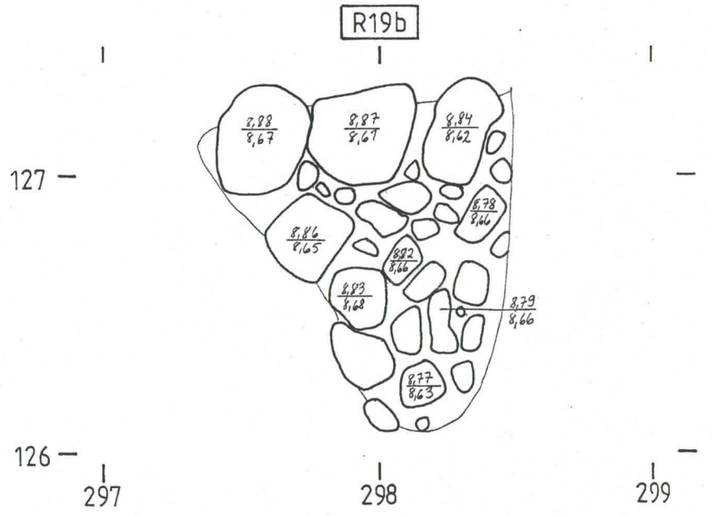

N

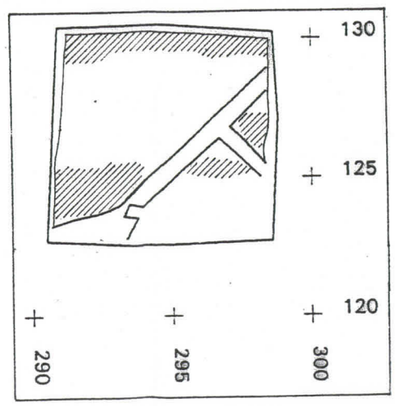

HELSINKI
Snellmaninkatu 4-6
M. Niukkanen 1999

N-alue
R19a-d
Mk 1:20
30%
1 m

MITTAUSDOKUMENTOINTI

K. Vuoristo 28.-29.9.1999

MUSEOVIRASTO RAKENNUSHISTORIAN OSASTO

RITARIHUONE
00170 HKI 17
PUH. 40501

Kartta 46

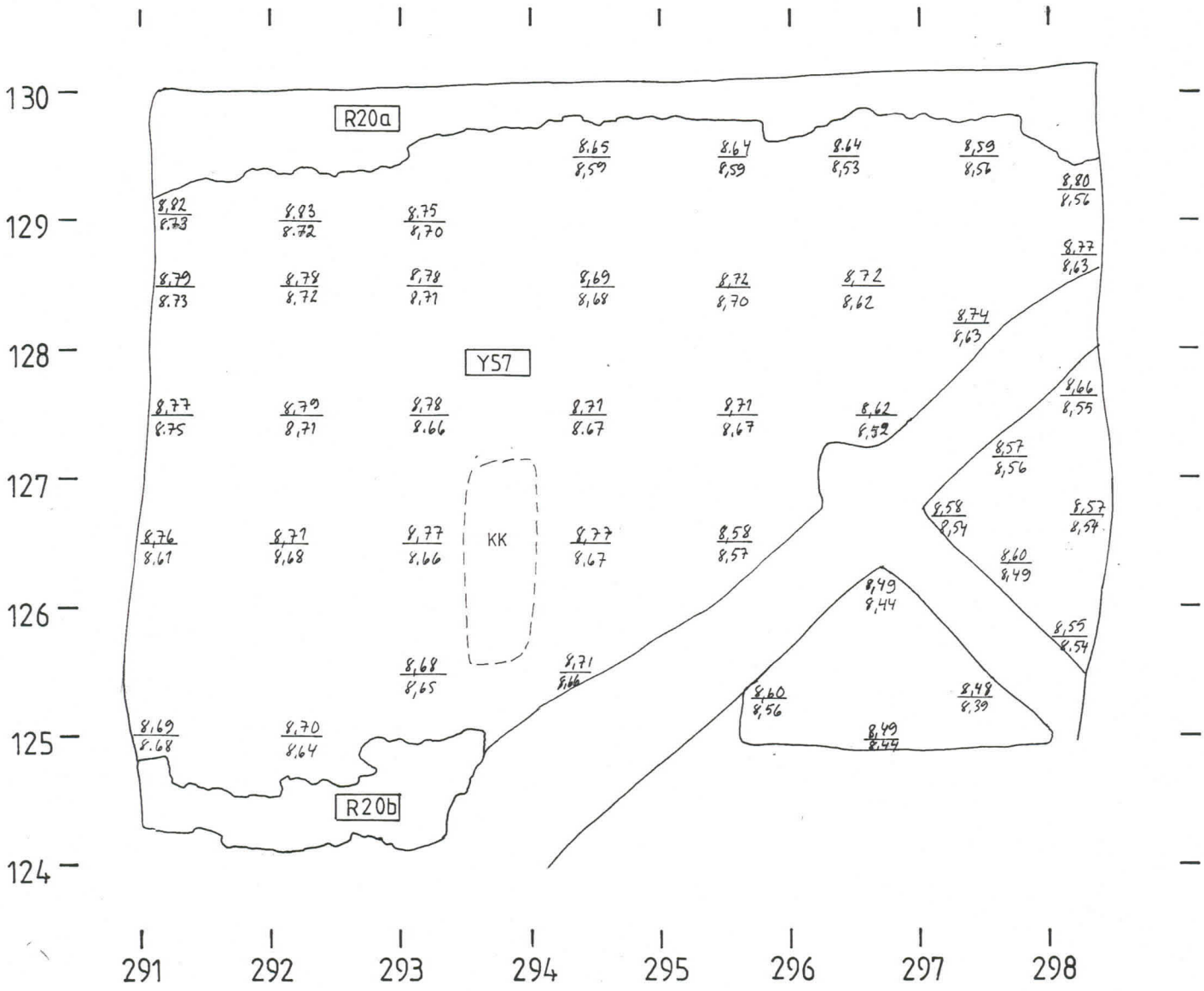

N

HELSINKI
Snellmaninkatu 4-6

M. Niukkanen 1999

N-alue
Y57
Mk 1:50 1 m

MITTAUSDOKUMENTOINTI

K. Vuoristo 6.10.1999

MUSEOVIRASTO RAKENNUSHISTORIAN OSASTO

RITARIHUONE
00170 HKI 17
PUH. 40501

Kartta 47

R20a

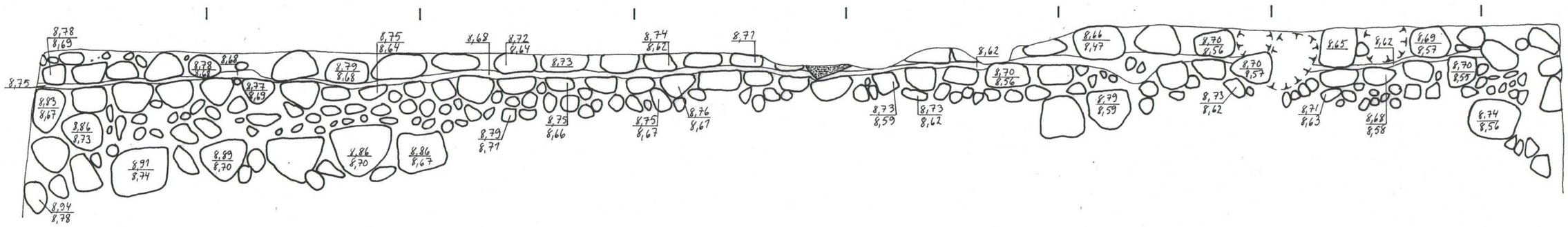

R20b

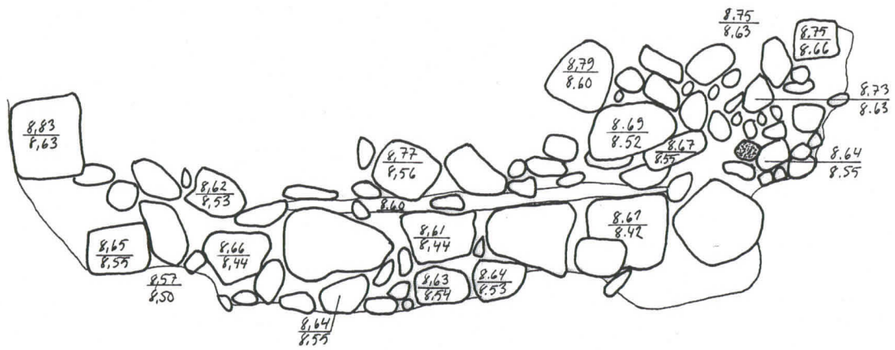

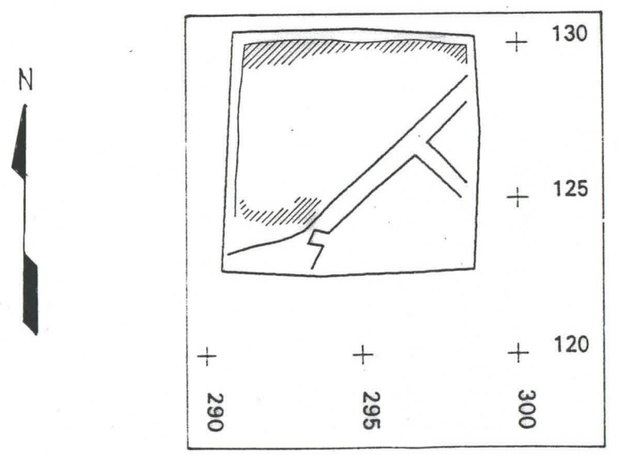

HELSINKI Snellmaninkatu 4-6 M. Niukkanen 1999	N-alue R20a-b Mk 1:20 — 1 m
MITTAUSDOKUMENTOINTI K. Vuoristo 5.10.1999	MUSEOVIRASTO RAKENNUSHISTORIAN OSASTO RITARIHUONE 00170 HKI 17 PUH. 40501 Kartta 48

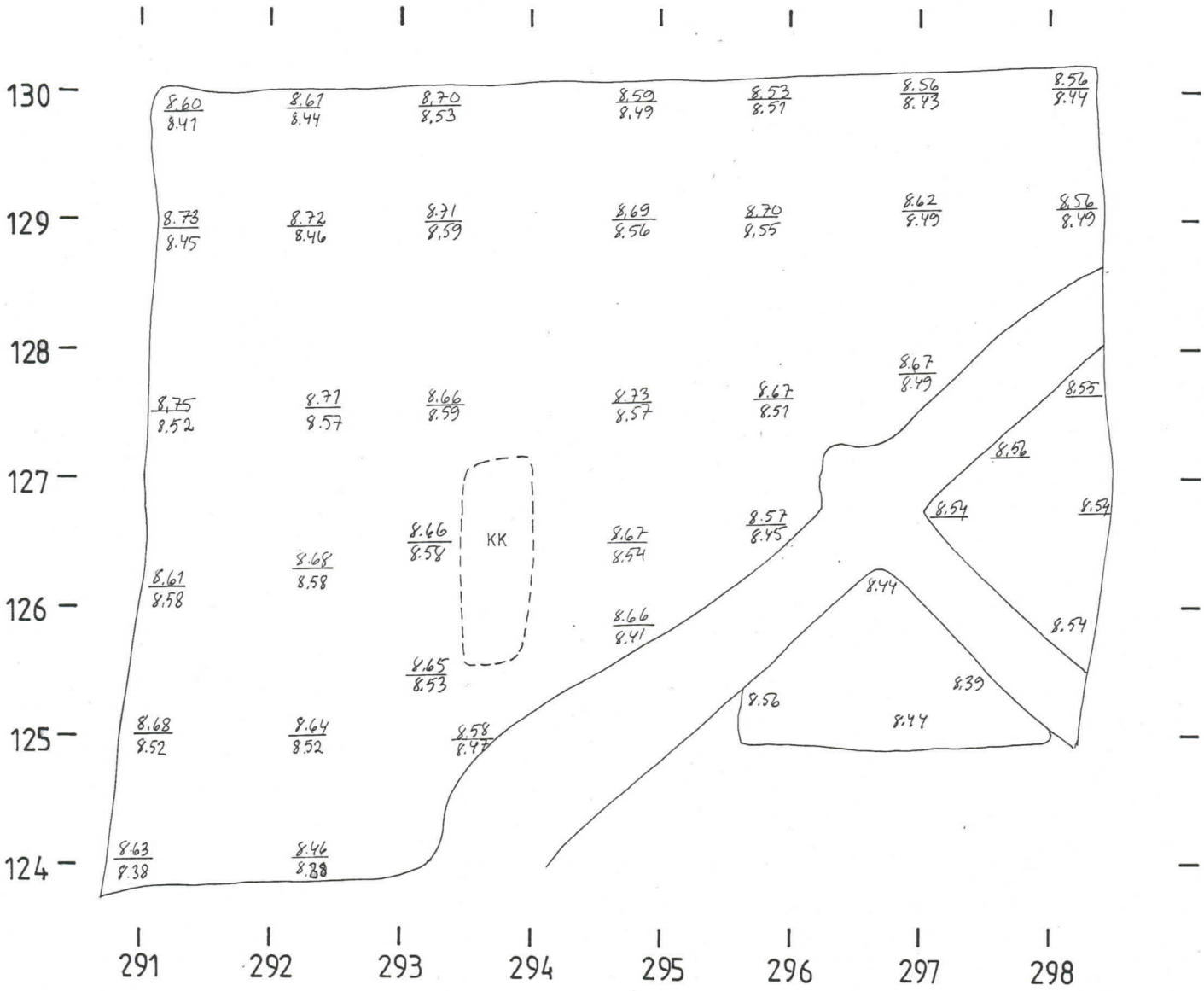

N

HELSINKI
Snellmaninkatu 4-6

M. Niukkanen 1999

N-alue
Y58
Mk 1:50 1 m

MITTAUSDOKUMENTOINTI

K. Vuoristo 6.10.1999

MUSEOVIRASTO RAKENNUSHISTORIAN OSASTO

RITARIHUONE
00170 HKI 17
PUH. 50401

Kartta 49

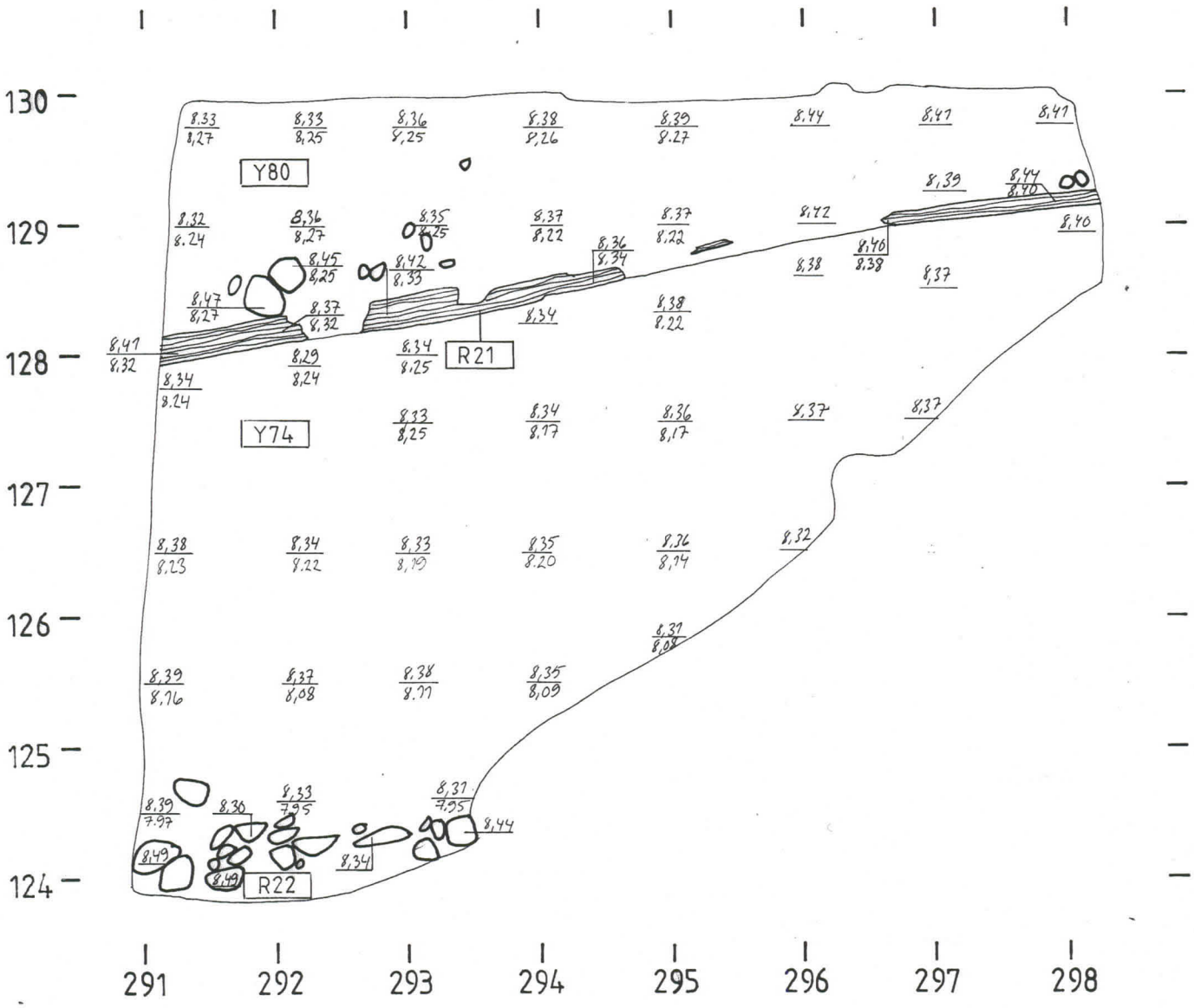

N

HELSINKI
Snellmaninkatu 4-6

M. Niukkanen 1999

N-alue
Y74, Y80, R21 ja R22
Mk 1:50 1 m

MITTAUSDOKUMENTOINTI

K. Vuoristo 18.10.1999

MUSEOVIRASTO RAKENNUSHISTORIAN OSASTO

RITARIHUONE
00170 HKI 17
PUH. 40501

Kartta 50

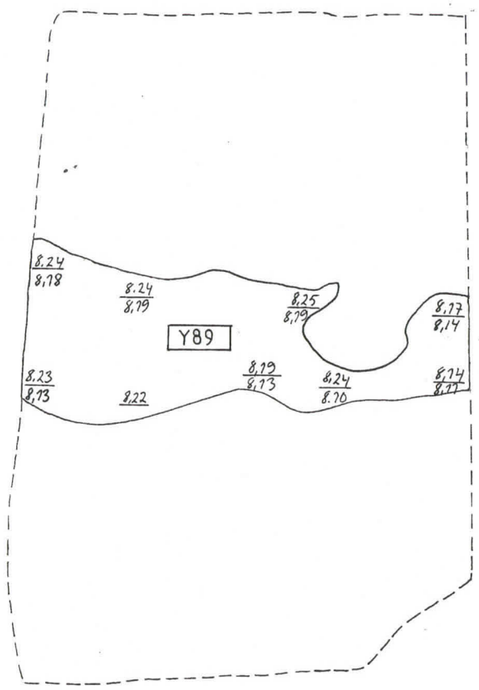

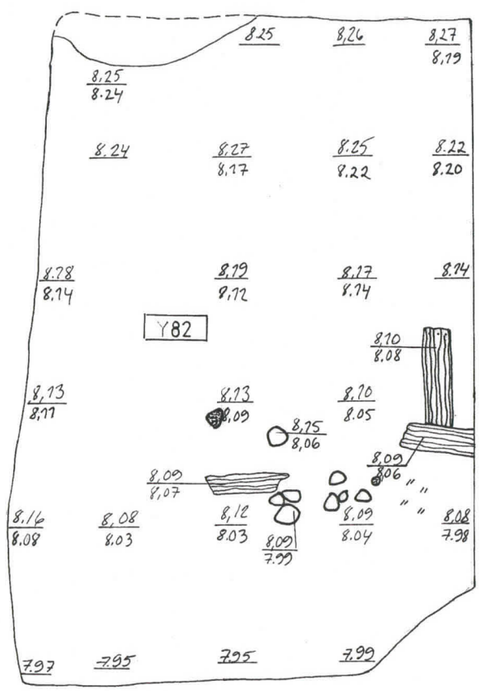

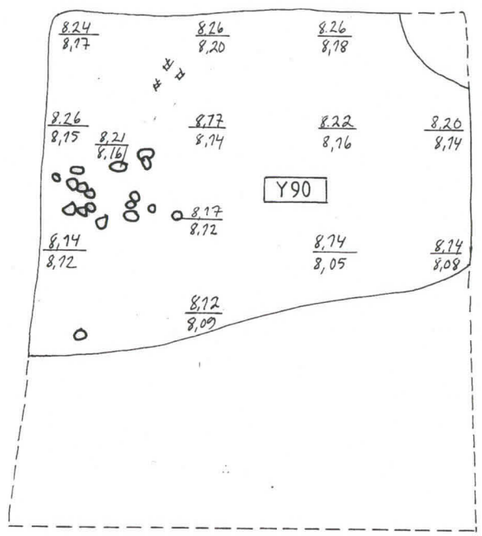

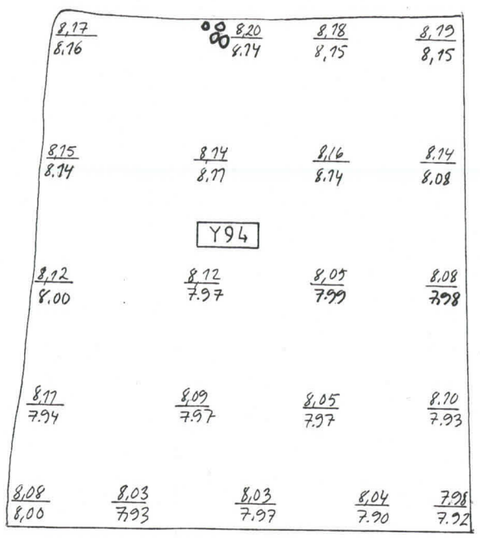

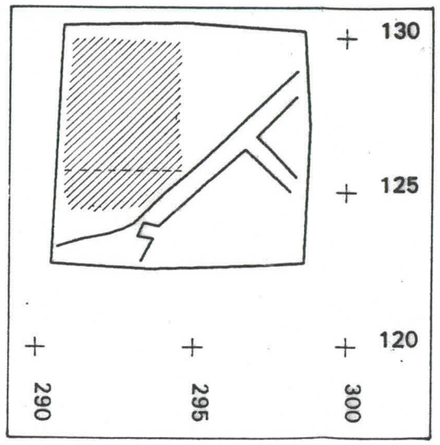



HELSINKI
Snellmaninkatu 4-6
M. Niukkanen 1999

N-alue
Y89, Y82, Y90 ja Y94
Mk 1:50 1 m

MITTAUSDOKUMENTOINTI

J. Enqvist ja K. Vuoristo 25.-28.10.1999

MUSEOVIRASTO RAKENNUSHISTORIAN OSASTO

RITARIHUONE
00170 HKI 17
PUH. 40501

Kartta 51

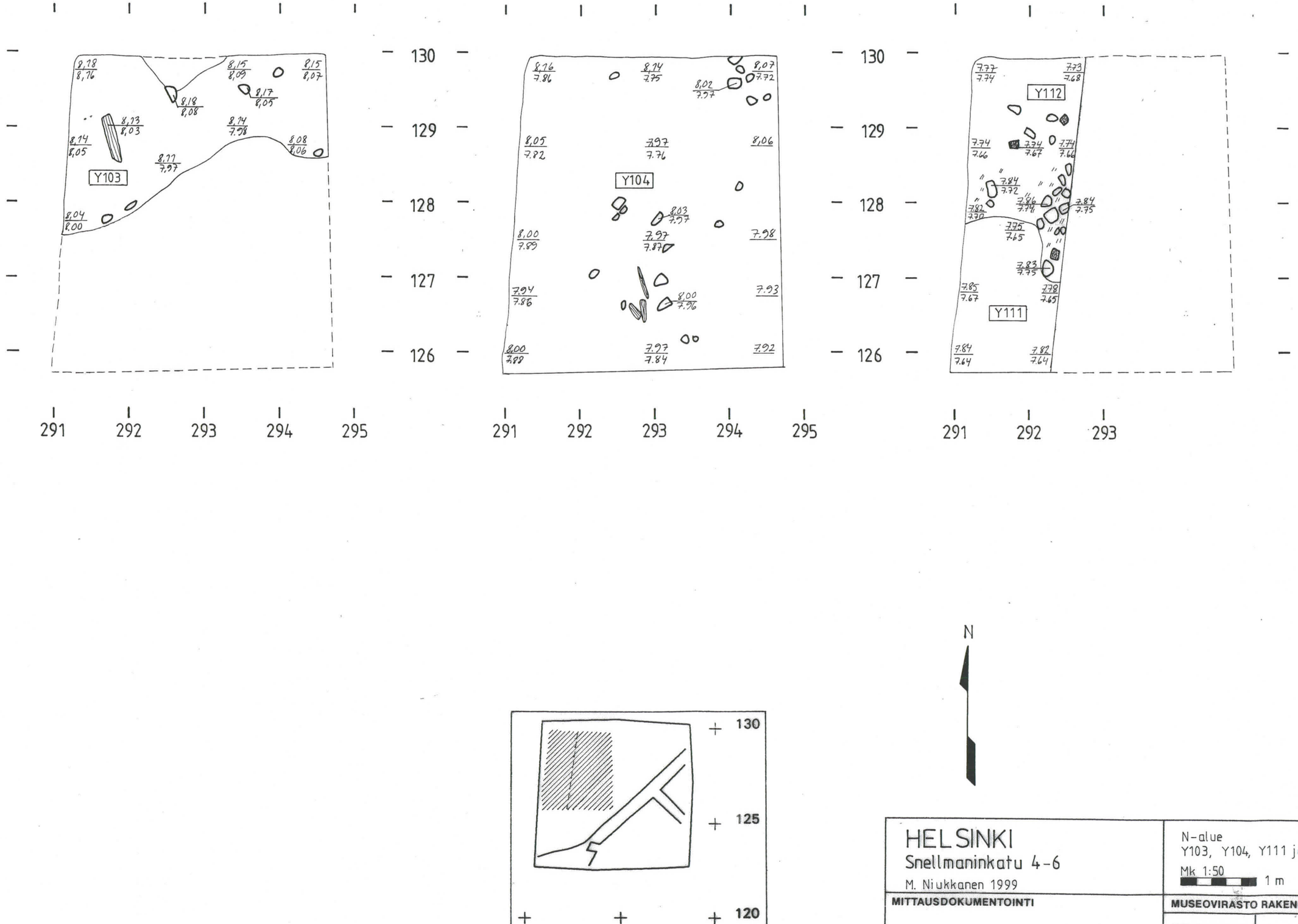

N

HELSINKI
Snellmaninkatu 4-6

M. Niukkanen 1999

N-alue
Y103, Y104, Y111 ja Y112

Mk 1:50 1 m

MITTAUSDOKUMENTOINTI

K. Vuoristo 2. & 8.11.1999

MUSEOVIRASTO RAKENNUSHISTORIAN OSASTO

RITARIHUONE
00170 HKI 17
PUH. 40501

Kartta 52

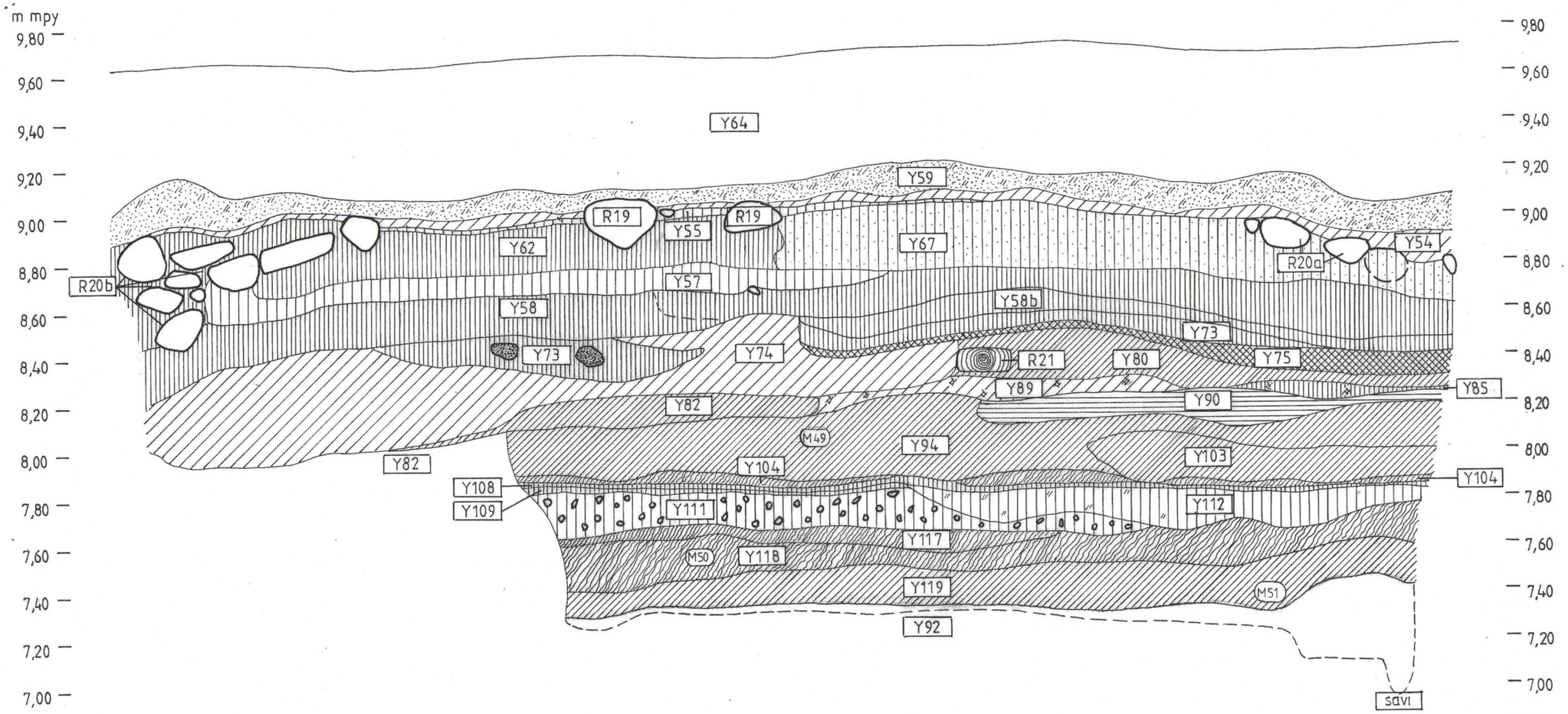

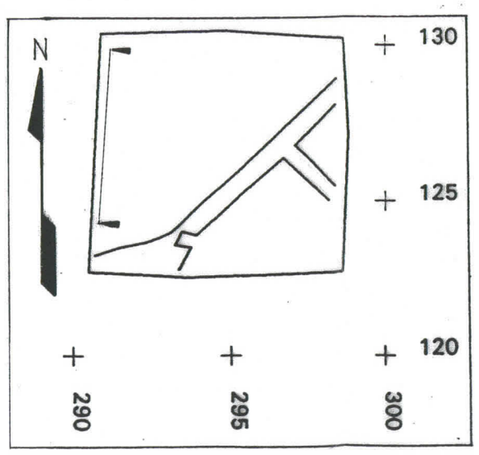

HELSINKI
Snellmaninkatu 4-6
M. Niukkanen 1999

N-alueen länsiprofiili

Mk 1:20 — 1 m

MITTAUSDOKUMENTOINTI

J. Enqvist, M. Niukkanen ja
K. Vuoristo 17.11.1999

MUSEOVIRASTO RAKENNUSHISTORIAN OSASTO

RITARIHUONE
00170 HKI 17
PUH. 40501

Kartta 53

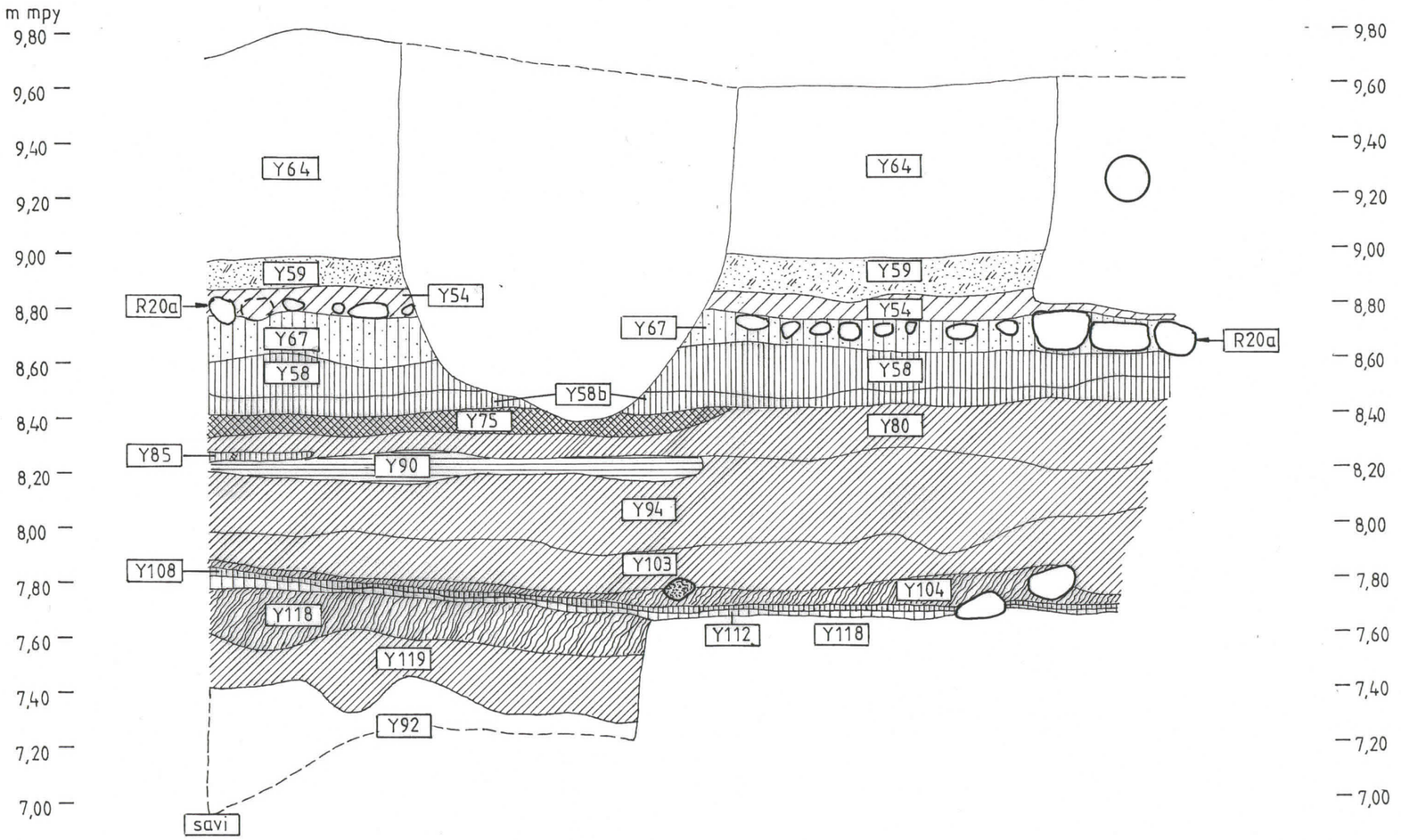

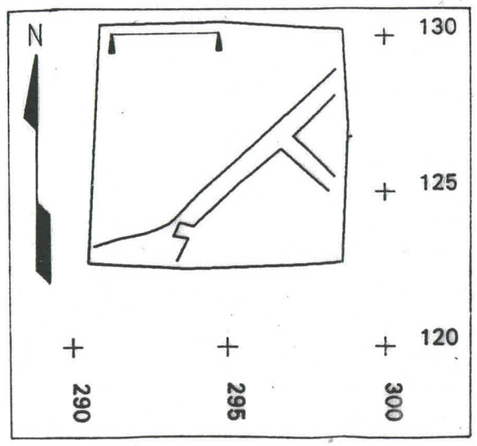

HELSINKI Snellmaninkatu 4-6 M. Niukkanen 1999	N-alueen pohjoisprofiili Mk 1:20 — 1 m
MITTAUSDOKUMENTOINTI J. Enqvist ja K. Vuoristo 18.11.1999	MUSEOVIRASTO RAKENNUSHISTORIAN OSASTO RITARIHUONE 00170 HKI 17 PUH. 40501 Kartta 54

Originaali

HELSINKI
SNELLMANINKATU 4-6
(Suomen Pankki)

Kaupunkiarkeologinen kaivaus 1999-2000

Osa 3:

LIITTEET

V. Mustavalkonegatiiviluettelo
VI. Diapositiiviluettelo
VII. Löytöluettelot
  a) Esinelöydöt
  b) Metalliesineet
  c) Orgaaniset löydöt
  d) Eläinten luut
  e) Maaliskuun 2000 kaivauslöydöt
  f) Poistetut esineet
VIII. Rakennusfragmenttiluettelo
IX. Maanäyteluettelo
X. Kerppuluettelo
XI. Luettelo dendrokronologisista näytteistä
XII. Heinäkuussa 1999 kaivettujen koekuoppien profiilit

FM Marianna Niukkanen
Museoviraston rakennushistorian osasto

2001

MUSTAVALKONEGATIIVILUETTELO

Negatiivinumerot 124483:1-349

Kuvaajat: MN = Marianna Niukkanen, KV = Katja Vuoristo

Filmi/ ruutu	RHOneg 124483:	Aihe	Suunta	Pvm	Kuv.
1/11	**1**	S-alue, täytemaan poiston jälkeinen taso 1. Y3-Y29, R1-R6.	SW-NE	1.9.	MN
1/12	**2**	Sama.	NW-SE	1.9.	MN
1/13	**3**	Sama.	NE-SW	1.9.	MN
1/15	**4**	Sama.	W-E ylh.	1.9.	MN
1/18	**5**	Uuninpohja R8.	N-S	2.9.	MN
1/19	**6**	Sama.	W-E	2.9.	MN
1/20	**7**	Nahkakenkiä Y5a:ssa.		6.9.	MN
1/21	**8**	Y5g ja uuninpohja R8 (2. kivikerros).	NW-SE	7.9.	MN
1/22	**9**	S-alue, yleis- ja työkuva. Y13:a kaivetaan.	SW-NE	7.9.	MN
1/23	**10**	Sama.	SE-NW	7.9.	MN
1/24	**11**	Y5g:ssä olevia puupaaluja kaivetaan (Z=n. 8,00 m mpy).	E-W	8.9.	MN
1/25	**12**	Sama. Wesa Perttola kaivaa.	E-W	8.9.	MN
1/27	**13**	Tomi Heikkilä kaivaa Y5a:ta.	N-S	8.9.	MN
1/28	**14**	S-alue, taso 2. Länsireunassa Y12, Y31, Y33, R7, R11 ja R13.	W-E ylh.	9.9.	MN
1/29	**15**	Sama.	W-E ylh.	9.9.	MN
1/30	**16**	Sama.	N-S	9.9.	MN
1/31	**17**	Y12, Y31, Y33, R7, R11 ja R13.	S-N	9.9.	MN
1/33	**18**	Sama.	W-E	9.9.	MN
1/35	**19**	Y46 (R18:n pinta).	N-S	13.9.	MN
1/36	**20**	Sama.	S-N	13.9.	MN
1/36A	**21**	R2a; Y27 ja Y38.	N-S	13.9.	MN
2/1	**22**	R2b-c; Y26 ja Y37.	N-S	13.9.	MN
2/2	**23**	Riukuja Y5h:ssa R6:n päällä (Z=n. 8,00 m mpy).	W-E	14.9.	MN
2/3	**24**	Sama.	S-N	14.9.	MN
2/4	**25**	R12, Y5i ja Y38.	S-N	15.9.	MN
2/5	**26**	R13 ja Y39.	N-S	15.9.	MN
2/6	**27**	Sama.	S-N	15.9.	MN
2/7	**28**	Pieniä pystypaaluja Y39:ssä.	S-N	15.9.	MN
2/8	**29**	R13, Y39 ja pieniä pystypaaluja.	W-E	15.9.	MN
2/9	**30**	R16 R6:n itäpuolella, ylempi tuohikerros.	S-N	15.9.	MN
2/10	**31**	Sama.	S-N	15.9.	MN
2/11	**32**	Sama.	W-E	15.9.	MN
2/15	**33**	Sama.	NE-SW	15.9.	MN
2/16	**34**	Sama.	NE-SW	15.9.	MN
2/17	**35**	R2a; Y26.	N-S	15.9.	MN

2/18	**36**	R2b-c; Y26.	N-S	15.9.	MN
2/20	**37**	R2d; Y26 ja viemäriputki R4a.	N-S	15.9.	MN
2/21	**38**	Sama.	E-W	15.9.	MN
2/22	**39**	R2 ja Y26.	W-E	15.9.	MN
2/23	**40**	Y40.	S-N	16.9.	MN
2/25	**41**	Pieniä pystypaaluja Y45:ssä.	W-E	16.9.	MN
2/26	**42**	Koealue R2b-c:ssä; Y41.	S-N	17.9.	MN
2/28	**43**	S-alue, taso 3. R6, R16, R17, Y5a, Y16, Y17, Y45, Y46, Y52 ja Y53.	W-E ylh.	17.9.	MN
2/29	**44**	Sama.	W-E ylh.	17.9.	MN
2/31	**45**	Sama.	W-E ylh.	17.9.	MN
2/33	**46**	R6 (taso 1).	S-N	17.9.	MN
2/34	**47**	R6.	S-N	17.9.	MN
2/35	**48**	R6.	SE-NW	17.9.	MN
2/36	**49**	R6.	NE-SW	17.9.	MN
2/36A	**50**	R6.	SW-NE	17.9.	MN
3/1	**51**	R6, paalupari rakenteen keskellä.	SE-NW	20.9.	MN
3/2	**52**	Sama.	E-W	20.9.	MN
3/3	**53**	Sama.	NE-SW	20.9.	MN
3/4	**54**	Sama.	NE-SW	20.9.	MN
3/5	**55**	Sama.	SW-NE	20.9.	MN
3/6	**56**	Sama, varho näkyvissä.	S-N	20.9.	MN
3/7	**57**	R6, eteläosa.	NE-SW	20.9.	MN
3/8	**58**	Sama.	NW-SE	20.9.	MN
3/9	**59**	R6, eteläisin paalu, varho näkyvissä.	NW-SE	20.9.	MN
3/10	**60**	R6, keskiosa.	W-E	20.9.	MN
3/11	**61**	R6, pohjoisosa.	SW-NE	20.9.	MN
3/12	**62**	R6 ja R17.	SW-NE	20.9.	MN
3/13	**63**	R6.	NW-SE	20.9.	MN
3/14	**64**	Uuninpohja R18, taso 1.	NE-SW	20.9.	MN
3/15	**65**	Sama.	E-W	20.9.	MN
3/16	**66**	Sama.	SE-NW	20.9.	MN
3/17	**67**	N-alue, taso 1. Y54, Y55, Y56, Y59, Y60, Y61, Y62, Y67 ja R19a-b.	W-E ylh.	22.9.	MN
3/18	**68**	Sama.	W-E ylh.	22.9.	MN
3/19	**69**	Sama.	SE-NW	22.9.	MN
3/20	**70**	S-alue, viiden seipään rykelmä (= R14) Y45:ssä.	W-E	23.9.	MN
3/21	**71**	Sama.	Ylh.	23.9.	MN
3/22	**72**	Sama.	E-W	23.9.	MN
3/23	**73**	Sama, seipäät irrotettuina.		23.9.	MN
3/24	**74**	Y53.	S-N	23.9.	MN
3/25	**75**	Y53.	SE-NW	23.9.	MN
3/26	**76**	R19a-b.	N-S	27.9.	MN
3/27	**77**	Y56 ja Y62.	S-N	27.9.	MN
3/28	**78**	Y62.	SW-NE	27.9.	MN
3/29	**79**	Puunkappaleita Y5k:n pinnassa.	S-N	28.9.	MN

3/30	**80**	Sama.	W-E	28.9.	MN
3/31	**81**	Y62, palokerrosta R19d:n päällä.	N-S	28.9.	MN
3/32	**82**	N-alue, taso 2. R19a-d, Y62 ja Y67.	W-E	28.9.	MN
3/33	**83**	Sama. "Eteläisen Suokadun" kiveyksen jäännöksiä.	W-E	28.9.	MN
3/34	**84**	Sama. Keskellä koekuoppa.	E-W	28.9.	MN
3/35	**85**	R19d.	S-N	28.9.	MN
3/36	**86**	R19a.	S-N	28.9.	MN
3/36A	**87**	R19b.	E-W	28.9.	MN
4/1	**88**	R19c lännestä itään, osa 1.	S-N	28.9.	MN
4/2	**89**	Sama, osa 2.	S-N	28.9.	MN
4/3	**90**	Sama, osa 3.	S-N	28.9.	MN
4/4	**91**	Sama, osa 4.	S-N	28.9.	MN
4/5	**92**	Sama, osa 5.	S-N	28.9.	MN
4/6	**93**	Sama, osa 6.	S-N	28.9.	MN
4/7	**94**	R19a.	E-W	28.9.	MN
4/8	**95**	R19b.	NW-SE	28.9.	MN
4/9	**96**	Sidoksellinen kerppu, löytynyt Y70:stä.			MN
4/10	**97**	S-alue, taso 4. Tulisijat Y65a-b, Y66, Y68 ja Y69, taustalla R18, Y46 ja Y52.	W-E ylh.	1.10.	MN
4/11	**98**	Sama.	W-E ylh.	1.10.	MN
4/12	**99**	Y65a-b, Y66, Y68 ja Y69.	S-N	1.10.	MN
4/13	**100**	Uuninpohja R18, taso 2. Y46 ja Y47.	S-N	1.10.	MN
4/14	**101**	Sama.	E-W	1.10.	MN
4/15	**102**	Sama.	NE-SW	1.10.	MN
4/16	**103**	Tulisija Y65a, ympärillä Y69.	E-W	1.10.	MN
4/17	**104**	Tulisija Y65b, ympärillä Y69.	N-S	1.10.	MN
4/18	**105**	Irtohirsi ja kuusenrunkoja Y69:ssä.	E-W	1.10.	MN
4/19	**106**	Y68.	W-E	1.10.	MN
4/20	**107**	S-alue, Y70:ää kaivetaan.	W-E ylh.	5.10.	MN
4/21	**108**	N-alue, taso 3. R20a-b ja Y57.	W-E ylh.	5.10.	MN
4/22	**109**	Vesikouru R20a.	W-E	5.10.	MN
4/23	**110**	Sama.	SE-NW	5.10.	MN
4/24	**111**	Sama.	E-W	5.10.	MN
4/25	**112**	Vesikouru R20b.	W-E	5.10.	MN
4/26	**113**	Sama.	S-N	5.10.	MN
4/27	**114**	S-alue, työkuva. Y70:ää kaivetaan. Etualalla kulkusilta R25.	W-E	5.10.	MN
4/28	**115**	Uuninpohja R18, tuohella päällystettyä hirsikehikkoa.	S-N	5.10.	MN
4/29	**116**	Sama.	W-E	5.10.	MN
4/30	**117**	Sama.	NW-SE	5.10.	MN
4/31	**118**	Sama.	S-N	5.10.	MN
4/32	**119**	Sama.	S-N	5.10.	MN
4/33	**120**	Sama.	N-S	5.10.	MN
4/34	**121**	Sama.	N-S	5.10.	MN

4/35	**122**	Yksityiskohta Y70:n pinnasta; puutavaraa ja kerppuja.	SE-NW	5.10.	MN
4/36	**123**	S-alue, taso 5. Y70 ja R25.	S-N	5.10.	MN
4/36A	**124**	Sama.	W-E	5.10.	MN
5/1	**125**	Sama. Y70, R6, R18 ja R25.	W-E ylh.	5.10.	MN
5/2	**126**	R6. Mallinnusta varten otettuja kuvia (12 kpl). Kohdistuspisteet etelästä pohjoiseen: 1. x=99,06, y=295,01, z=7,70; 2. x=100,83, y=295,51, z=7,94; 3. x=103,91, y=295,02, z=7,82; 4. x=105,45, y=295,61; z=7,95.	S-N	6.10.	MN
5/3	**127**	R6.	S-N	6.10.	MN
5/4	**128**	R6.	N-S	6.10.	MN
5/5	**129**	R6.	N-S	6.10.	MN
5/6	**130**	R6, pohjoisosa.	E-W	6.10.	MN
5/7	**131**	R6, keskiosa.	E-W	6.10.	MN
5/8	**132**	R6, eteläosa.	E-W	6.10.	MN
5/9	**133**	R6.	W-E	6.10.	MN
5/10	**134**	R6, eteläosa.	W-E	6.10.	MN
5/11	**135**	R6.	W-E ylh.	6.10.	MN
5/12	**136**	R6.	W-E ylh.	6.10.	MN
5/13	**137**	R6.	NW-SE	6.10.	MN
5/14	**138**	Katja Vuoristo ottaa talteen Y70:ssä olevia kerppuja.		7.10.	MN
5/15	**139**	Kengänpohjia Y70:ssä.		8.10.	MN
5/16	**140**	R16, tuohilevyjä (2. krs) R6:n itäpään E-puolella.	E-W	12.10.	MN
5/17	**141**	Sama.	NE-SW	12.10.	MN
5/18	**142**	R6:n keskimmäinen paalupari tukikivineen.	E-W	12.10.	MN
5/19	**143**	Sama.	SE-NW	12.10.	MN
5/20	**144**	Sama.	NE-SW	12.10.	MN
5/21	**145**	R6 ja R16 (2. krs).	SE-NW	12.10.	MN
5/22	**146**	R2, eteläseinä ulkopuolelta.	S-N	12.10.	MN
5/23	**147**	Sama, länsiosa.	S-N	12.10.	MN
5/24	**148**	Sama, itäosa.	S-N	12.10.	MN
5/25	**149**	R2b:n ja R2c:n väliseinä ja R3.	E-W	12.10.	MN
5/26	**150**	R2c:n portaat.	N-S	12.10.	MN
5/27	**151**	R2a:n ja R2b:n väliseinä.	E-W	12.10.	MN
5/28	**152**	R3 ja R2b:n eteläseinä sisäpuolelta.	N-S	12.10.	MN
5/29	**153**	R2a:n eteläseinä.	N-S	12.10.	MN
5/30	**154**	R2a:n ja R2b:n väliseinä.	NW-SE	12.10.	MN
5/31	**155**	R2c:n ja R2d:n väliseinä ja R2c:n portaikko.	NW-SE	12.10.	MN
5/32	**156**	R2a:n ja R2b:n väliseinä.	W-E	12.10.	MN
5/33	**157**	Umpeenmuurattu tuuletusluukku R2a:n eteläseinässä.	W-E	12.10.	MN
5/34	**158**	Portaat R2c:ssä.	W-E	12.10.	MN
5/35	**159**	Ryhmäkuva kaivauksen työntekijöistä. Ylärivissä vasemmalta: Oula Seitsonen, Wesa Perttola, Tomi Heikkilä. Keskirivissä: Katja Vuoristo, Johanna		13.10.	MN

		Enqvist, Mika Pekonen. Alarivissä: Ninni Närväinen, Lotta Laiho, Susanna Hakkarainen, Marianna Niukkanen, Lotta Raatikainen, Esa Hämäläinen.			
5/36A	**160**	Sama.		13.10.	MN
6/1	**161**	S-alue, taso 6. Y76, Y77 ja R25, taustalla R6 ja R18.	W-E ylh.	13.10.	MN
6/2	**162**	Sama.	W-E ylh.	13.10.	MN
6/3	**163**	R2.	W-E ylh.	13.10.	MN
6/4	**164**	Y76, Y77 ja R25.	NW-SE	14.10.	MN
6/5	**165**	Sama.	S-N	14.10.	MN
6/6	**166**	N-alue, taso 4. R21, Y75 ja Y80.	W-E	14.10.	MN
6/8	**167**	Sama.	W-E	14.10.	MN
6/9	**168**	Sama.	E-W	14.10.	MN
6/11	**169**	Sama.	S-N	14.10.	MN
6/12	**170**	R6, päällimmäinen puukerros poistettuna (taso 2).	S-N	18.10.	MN
6/13	**171**	Sama.	N-S	18.10.	MN
6/14	**172**	Sama, eteläosa.	NW-SE	18.10.	MN
6/15	**173**	Sama, keskiosa.	W-E	18.10.	MN
6/16	**174**	Sama, pohjoisosa.	SW-NE	18.10.	MN
6/17	**175**	R6, paalupari rakenteen keskellä.	W-E	18.10.	MN
6/18	**176**	Rautaesine R6:n päällä.	NW-SE	18.10.	MN
6/19	**177**	R6:tta purettuna lisää (taso 3).	S-N	18.10.	MN
6/20	**178**	Sama.	N-S	18.10.	MN
6/21	**179**	Sama, eteläosa.	NW-SE	18.10.	MN
6/22	**180**	Sama, etelä- ja keskiosa.	W-E	18.10.	MN
6/23	**181**	Sama.	SW-NE	18.10.	MN
6/24	**182**	S-alue, taso 7. Y83 ja oja Y84.	SW-NE	19.10.	MN
6/25	**183**	Sama.	NW-SE	19.10.	MN
6/26	**184**	Sama.	N-S	19.10.	MN
6/27	**185**	Oja Y84 ja Y83.	NW-SE	19.10.	MN
6/28	**186**	Sama.	S-N	19.10.	MN
6/29	**187**	Sama.	SW-NE	19.10.	MN
6/30	**188**	R6:n eteläpää, alin puukerros (taso 4).	NW-SE	19.10.	MN
6/31	**189**	Sama.	S-N	19.10.	MN
6/32	**190**	Sama.	SW-NE	19.10.	MN
6/33	**191**	Sama.	W-E	19.10.	MN
6/36A	**192**	R6:n pohjoisosan alta, R18:n länsipuolelta paljastunutta kivikkoa, taustalla R6:n 4. taso.	N-S	20.10.	MN
7/1	**193**	Susanna Hakkarainen kaivaa esiin tynnyrinkantta ja –pohjaa Y87:stä.	W-E	22.10.	MN
7/3	**194**	R2c:n ja R2d:n väliseinä.	E-W	22.10.	MN
7/4	**195**	S-alueen pohjoisprofiilia R2:n sisäpuolella.	SE-NW	22.10.	MN
7/5	**196**	R2d:n itäseinä.	W-E	22.10.	MN
7/6	**197**	Tynnyrinpohja ja –kansi Y87:ssä R6:n itäpuolella.	W-E	22.10.	MN
7/8	**198**	Sama, lännessä R6:n 4. taso.	S-N	22.10.	MN
7/9	**199**	N-alue, taso 5. Y82, Y89 ja Y90.	NE-SW	22.10.	KV

7/10	**200**	Sama.	S-N	22.10.	KV
7/13	**201**	S-alue, taso 8. Y88.	NW-SE	25.10.	MN
7/15	**202**	Y88 ja oja Y84.	NW-SE	25.10.	MN
7/17	**203**	Sama.	NW-SE	25.10.	MN
7/18	**204**	Sama.	S-N	25.10.	MN
7/19	**205**	S-alueen länsipuolisko pohjaan kaivettuna (Y92).	SW-NE	27.10.	MN
7/20	**206**	Sama.	NW-SE	27.10.	MN
7/21	**207**	Ryijyn pala (löytö 142) Y52:ssa.	E-W	27.10.	MN
7/23	**208**	Kankaan pala (löytö 145) Y5l:ssä.	NE-SW	27.10.	MN
7/24	**209**	N-alue, taso 6. Y82 ja Y90.	S-N	28.10.	MN
7/25	**210**	Sama.	E-W	28.10.	MN
7/26	**211**	S-alueen pohjoisprofiili R2:n eteläpuolella lännestä itään, osa 1.	S-N	28.10.	MN
7/27	**212**	Sama, osa 2.	S-N	28.10.	MN
7/28	**213**	Sama, osa 3.	S-N	28.10.	MN
7/29	**214**	Sama, osa 4.	S-N	28.10.	MN
7/30	**215**	Sama, osa 5.	S-N	28.10.	MN
7/31	**216**	Ojan Y84 pohjoisprofiili.	S-N	28.10.	MN
7/32	**217**	Yksityiskohta S-alueen pohjoisprofiilin keskeltä.	S-N	28.10.	MN
7/33	**218**	S-alueen eteläprofiili, länsiosa.	N-S	28.10.	MN
7/34	**219**	Sama, itäosa.	N-S	28.10.	MN
7/35	**220**	S-alueen eteläprofiili lännestä itään, osa 1.	N-S	28.10.	MN
7/36	**221**	Sama, osa 2.	N-S	28.10.	MN
7/36A	**222**	Sama, osa 3.	N-S	28.10.	MN
8/1	**223**	Sama, osa 4.	N-S	28.10.	MN
8/2	**224**	S-alueen länsiprofiili (= R1) pohjoisesta etelään, osa 1.	E-W	28.10.	MN
8/3	**225**	Sama, osa 2.	E-W	28.10.	MN
8/4	**226**	Sama, osa 3.	E-W	28.10.	MN
8/5	**227**	S-alueen länsiprofiilin alaosa (Y83 ja Y88) etelästä pohjoiseen, osa 1.	E-W	28.10.	MN
8/6	**228**	Sama, osa 2.	E-W	28.10.	MN
8/7	**229**	Sama, osa 3.	E-W	28.10.	MN
8/8	**230**	Sama, osa 4.	E-W	28.10.	MN
8/9	**231**	Puuastian kimpiä Y82:ssa.		29.10.	MN
8/10	**232**	R18 ja R23 (taso 1).	N-S	29.10.	MN
8/11	**233**	Sama.	N-S	29.10.	MN
8/12	**234**	Sama.	NW-SE	29.10.	MN
8/13	**235**	R23a; Y71 R18:n pohjoispuolella.	E-W	29.10.	MN
8/14	**236**	R18, Y113.	E-W	29.10.	MN
8/15	**237**	R23b; Y96 ja Y97 R18:n eteläpuolella.	E-W	29.10.	MN
8/16	**238**	R23b; Y96.	E-W	29.10.	MN
8/18	**239**	R23c:n luoteisnurkka ja R25; Y77, Y95 ja Y98.	SE-NW	29.10.	MN
8/19	**240**	R23c, Y77 ja Y98.	S-N	29.10.	MN
8/20	**241**	R23, taso 1.	S-N	29.10.	MN
8/21	**242**	Sama.	S-N	29.10.	MN

8/22	**243**	R25.	NW-SE	29.10.	MN
8/23	**244**	R23b:n luoteisnurkka ja R6:n paalunsija.	N-S	29.10.	MN
8/26	**245**	R23c:n luoteisnurkan salvos.	W-E	29.10.	MN
8/27	**246**	R23b ja R18.	SW-NE	29.10.	MN
8/28	**247**	R23b; Y97.	W-E	29.10.	MN
8/29	**248**	R6, pohjoisin paalunsija.	S-N	29.10.	MN
8/30	**249**	R18 ja sen profiilia.	W-E	29.10.	MN
8/31	**250**	S-alueen poikki kulkevan viemäriputken (R4a) alainen maaprofiili pohjoisesta etelään, osa 1.	W-E	29.10.	MN
8/32	**251**	Sama, osa 2.	W-E	29.10.	MN
8/33	**252**	Sama, osa 3.	W-E	29.10.	MN
8/34	**253**	Sama, osa 4.	W-E	29.10.	MN
8/35	**254**	Sama kokonaan.	NW-SE	29.10.	MN
8/36	**255**	Yleiskuva kaivausalueesta ja telttakatoksesta.	SW-NE	29.10.	MN
8/36A	**256**	Sama.	S-N	29.10.	MN
9/1	**257**	N-alue, taso 7. Y82, Y90 ja Y94.	S-N	29.10.	MN
9/2	**258**	Sama.	N-S	29.10.	MN
9/3	**259**	Lankkuja Y82:ssa.	E-W	29.10.	MN
9/4	**260**	N-alue, taso 8. Y103 ja Y104.	S-N	2.11.	MN
9/5	**261**	Sama.	N-S	2.11.	MN
9/6	**262**	Sama.	W-E	2.11.	MN
9/7	**263**	Y102 (ei kokonaan paljastettuna).	N-S	2.11.	MN
9/9	**264**	R23a; Y105.	N-S	3.11.	MN
9/12	**265**	R23, taso 2. Etualalla uuninpohja R18 ja kivijalka R24.	N-S	3.11.	MN
9/13	**266**	Uuninpohja R18 (Y113) ja kivijalka R24.	NE-SW	3.11.	MN
9/14	**267**	Sama.	E-W	3.11.	MN
9/15	**268**	R23b; Y106 ja R26.	N-S	3.11.	MN
9/16	**269**	R23c:n luoteisnurkka ja Y106 sekä lattialaudat R26.	N-S	3.11.	MN
9/19	**270**	R23c:n luoteisnurkan salvos.	E-W	3.11.	MN
9/20	**271**	R23c:n länsiseinä, R6:n eteläisin paalu ja Y77 olevia riukuja.	N-S	3.11.	MN
9/21	**272**	R23, taso 2.	S-N	3.11.	MN
9/23	**273**	R23c:n luoteisnurkan salvos.	NW-SE	3.11.	MN
9/24	**274**	Sama.	W-E	3.11.	MN
9/25	**275**	R23c, päällä tiilinen sadevesikaivo R5.	N-S	3.11.	MN
9/26	**276**	R23c:n länsiseinä, sen rikkonut R6:n eteläisin paalu ja Y77 olevia riukuja.	NW-SE	3.11.	MN
9/28	**277**	R23c, päällä tiilinen sadevesikaivo R5.	NW-SE	3.11.	MN
9/29	**278**	R23a:n länsikivijalka R24 ja uuninpohja R18.	W-E	3.11.	MN
9/30	**279**	R23a; Y105.	W-E	3.11.	MN
9/31	**280**	Sama.	E-W	5.11.	MN
9/32	**281**	N-alue, Y104:ää kaivetaan, etelässä (oikealla) Y108.	W-E	5.11.	MN
9/33	**282**	N-alue, Y108:aa kaivetaan, alla Y109.	W-E	5.11.	MN
9/34	**283**	N-alue, Y111 ja Y112.	S-N	5.11.	MN

9/35	**284**	Sama.	N-S	5.11.	MN
9/36	**285**	Työkuva; R23:a kaivetaan esiin.	S-N	?.11.	MN
10/1	**286**	R23c; lattiarakenne.	S-N	11.11.	MN
10/2	**287**	Sama.	SW-NE	11.11.	MN
10/3	**288**	Sama.	E-W	11.11.	MN
10/4	**289**	Sama.	N-S	11.11.	MN
10/5	**290**	R6:n eteläisin paalu pohjaan saakka paljastettuna ja R23c:n länsiseinä.	NW-SE	11.11.	MN
10/6	**291**	Sama.	NW-SE	11.11.	MN
10/7	**292**	R23c:n seinä ja lattiarakenne.	S-N	11.11.	MN
10/8	**293**	R23c:n länsiseinä ja sen alla oleva kärrynpyörän neljännes.	SW-NE	11.11.	MN
10/9	**294**	R23c:n länsiseinä, luoteisnurkan salvos ja perustuskivet.	N-S	11.11.	MN
10/10	**295**	Sama.	N-S	11.11.	MN
10/11	**296**	Sama.	N-S	11.11.	MN
10/12	**297**	Sama.	N-S	11.11.	MN
10/13	**298**	Sama.	NW-SE	11.11.	MN
10/14	**299**	Sama.	W-E	11.11.	MN
10/15	**300**	Sama.	W-E	11.11.	MN
10/16	**301**	Sama.	W-E	11.11.	MN
10/17	**302**	Sama.	NW-SE	11.11.	MN
10/18	**303**	S-alueen R2:n eteläpuolisen pohjoisprofiilin itäisin osa.	S-N	11.11.	MN
10/20	**304**	S-alueen itäprofiili R2:n eteläpuolella pohjoisesta etelään, osa 1 (R18).	W-E	11.11.	MN
10/21	**305**	Sama, osa 2 (R18).	W-E	11.11.	MN
10/22	**306**	Sama, osa 3.	W-E	11.11.	MN
10/23	**307**	Sama, osa 4.	W-E	11.11.	MN
10/24	**308**	R18:n peruskivien alla olevat maakerrokset.	S-N	11.11.	MN
10/25	**309**	Sama.	S-N	11.11.	MN
10/26	**310**	N-alue pohjaan kaivettuna.	S-N	11.11.	MN
10/27	**311**	N-alueen länsiprofiili.	E-W	11.11.	MN
10/28	**312**	Sama, eteläosa.	E-W	11.11.	MN
10/29	**313**	Sama, keskiosa.	E-W	11.11.	MN
10/30	**314**	Sama, pohjoisosa.	E-W	11.11.	MN
10/31	**315**	Sama, keski- ja pohjoisosa.	E-W	11.11.	MN
10/32	**316**	N-alueen pohjoisprofiili.	E-W	11.11.	MN
10/33	**317**	R23c, luoteisnurkan salvoksen ylemmän hirsikerran jäännökset poistettuna.	N-S	11.11.	MN
10/34	**318**	Sama.	SW-NE	11.11.	MN
10/35	**319**	Sama.	N-S	11.11.	MN
10/36	**320**	R23c:n länsiseinän alla ollut kärrynpyörän neljännes.			
10/36A	**321**	S-alueen eteläprofiilin itäisin osa (R6:n eteläisin paalu).	N-S	15.11.	MN
11/1	**322**	Sama, läntisempi osa.	N-S	15.11.	MN
11/2	**323**	Sama, itäisempi osa.	N-S	15.11.	MN

11/3	**324**	S-alueen itäprofiilin eteläosa (R23c:n sisältä) etelästä pohjoiseen, osa 1.	W-E	15.11.	MN
11/4	**325**	Sama, osa 2.	W-E	15.11.	MN
11/5	**326**	Sama.	NW-SE	15.11.	MN
11/6	**327**	Sama.	W-E	15.11.	MN
11/7	**328**	R6:n pohjoisimmasta paalunsijasta nostettu hirrenpätkä.		15.11.	MN
11/8	**329**	Pentti Zetterberg sahaa dendronäytettä R6:n eteläisimmästä paalusta.		15.11.	MN
11/9	**330**	Hirret, joista otettiin dendronäytteet.		15.11.	MN
12/1	**331**	S-alueen laajennus, R16.	W-E	6.3.00	KV
12/3	**332**	Laajennusalue ja R6, taso 2?	S-N	7.3.	KV
12/5	**333**	Tuohipunos Y79:ssä.	S-N	7.3.	KV
12/6	**334**	R6, taso 3?	NW-SE	8.3.	KV
12/8	**335**	R6:n poikkipuita, taso 3?	S-N	8.3.	KV
12/10	**336**	R6:n pitkittäishirsi.	S-N	8.3.	KV
12/11	**337**	R6, taso 3?	N-S	8.3.	KV
12/12	**338**	R23c:n lattiataso ja Y77:n puut.	NW-SE	10.3.	KV
12/13	**339**	Sama.	SW-NE	10.3.	KV
12/14	**340**	Sama.	N-S	10.3.	KV
12/15	**341**	R23c:n lounaisnurkka.	NW-SE	10.3.	KV
12/16	**342**	R23c:n lattialautoja.	S-N	10.3.	KV
12/17	**343**	Sama. Kaivausalueen itäreunassa sijainneita lattialautoja sekä puuastian kansia.	S-N	10.3.	KV
12/18	**344**	Lattialautojen viistottuja päätyjä R23c:n pohjoisosassa.	N-S	10.3.	KV
12/19	**345**	R23c:n alin seinähirsi ja lattialautojen tukihirsiä.	S-N	13.3.	KV
12/21	**346**	Laajennusalue pohjaan kaivettuna (Y92).	N-S	14.3.	KV
12/23	**347**	Laajennusalueen eteläprofiili idästä länteen, osa 1 (R23c:n eteläseinä).	N-S	14.3.	KV
12/24	**348**	Sama, osa 2.	N-S	14.3.	KV
12/25	**349**	Sama, osa 3 (R23c:n länsipuoli).	N-S	14.3.	KV

DIAPOSITIIVILUETTELO
Dianumerot 124484:1-109

Kuvaajat: MN = Marianna Niukkanen, KV = Katja Vuoristo

Filmi/ ruutu	RHOdia 124484:	Aihe	Suunta	Pvm	Kuv.
1/18	**1**	Y5g ja R8 tasossa 2.	N-S	7.9.	MN
1/22	**2**	Puupaaluja Y5g:ssä.	E-W	8.9.	MN
1/27	**3**	R7 ja R11.	S-N	9.9.	MN
2/1	**4**	Riukuja Y5h:ssa.	W-E	14.9.	MN
2/3	**5**	R13 ja Y39.	S-N	15.9.	MN
2/5	**6**	R14 ja Y39.	S-N	15.9.	MN
3/13	**7**	R6 ja R16:sta tuohitaso.	N-S	15.9.	MN
2/15	**8**	Sama.	N-S	15.9.	MN
2/33	**9**	R6 (ja R2).	W-E ylh.	17.9.	MN
2/34	**10**	R6.	W-E ylh.	17.9.	MN
3/1	**11**	S-alue, taso 3. R6, R16, R14, R17, Y5a, Y16, Y17, Y45, Y46, Y52 ja Y53.	W-E ylh.	17.9.	MN
3/9	**12**	S-alue, taso 3. R6, R16, R17, Y5a, Y45, Y46, Y52 ja 53.	NE-SW	17.9.	MN
3/10	**13**	R6, keskiosa.	SW-NE	20.9.	MN
3/12	**14**	R6, paalupari rakenteen keskellä.	E-W	20.9.	MN
3/13	**15**	R6, keskiosa.	NE-SW	20.9.	MN
3/16	**16**	R6, varho näkyvissä.	S-N	20.9.	MN
3/19	**17**	R6, eteläisin paalu, varho näkyvissä.	N-S	20.9.	MN
3/21	**18**	R2:n sisäpuoli, Y44.	E-W	20.9.	MN
3/26	**19**	R18, uunin pinta Y46.	NE-SW	20.9.	MN
3/33	**20**	Yleiskuva. Kirkon muuria ja S-pihan piharakennus.	NE-SW	22.9.	MN
3/34	**21**	S-alue. R14; viiden seipään rykelmä Y45:ssä.	W-E	23.9.	MN
4/0	**22**	Y53.	S-N	23.9.	MN
4/6	**23**	Y5k.	NW-SE	28.9.	MN
4/11	**24**	R19a-d, Y56 ja Y62.	W-E ylh.	28.9.	MN
4/21	**25**	R19c.	E-W	1.10.	MN
4/22	**26**	R19b.	E-W	1.10.	MN
4/23	**27**	R19a.	S-N	1.10.	MN
4/24	**28**	R19d.	S-N	1.10.	MN
4/27	**29**	S-alue, taso 4. Tulisijat Y65a-b, Y66, Y68 ja Y69, taustalla R18, Y46 ja Y52.	W-E ylh.	1.10.	MN
5/0	**30**	S-alue, työkuva. Y70:ää kaivetaan. Keskellä kulkusilta R25.	W-E ylh.	5.10.	MN

5/2	**31**	Vesikouru R20a.	W-E	5.10.	MN
5/3	**32**	Vesikouru R20a:n länsiosa.	E-W	5.10.	MN
5/10	**33**	Uuninpohja R18, tuohella päällystettyä hirsikehikkoa.	S-E	5.10.	MN
5/13	**34**	Uuninpohja R18 ja Y52.	N-S	5.10.	MN
5/20	**35**	N-alue, työkuva. Y57:ää kaivetaan.	W-E	5.10.	MN
5/24	**36**	Katja Vuoristo ottaa talteen Y70:ssä olevia kerppuja.		7.10.	MN
5/27	**37**	Kengänpohjia Y70:ssä		7.10.	MN
5/30	**38**	R6:n itäreuna.	SE-NW	12.10.	MN
6/00	**39**	S-alue, taso 6. Y76, Y77 ja R25, taustalla R6 ja R18.	W-E ylh.	13.10.	MN
6/0	**40**	Sama.	W-E ylh.	13.10.	MN
6/3	**41**	Y76, Y77 ja R25.	NW-SE	13.10.	MN
6/7	**42**	Yleiskuva kaivausalueen länsipuolelta (yläpuolelta). Suurkirkon portaat, Snellmaninkatu 4 ja piharakennus.	NW-SE	14.10.	MN
6/9	**43**	N-alue, taso 4. R21, Y75 ja Y80.	W-E	14.10.	MN
6/17	**44**	R6, taso 3. Keskiosa.	SW-NE	18.10.	MN
6/19	**45**	R6, taso 3.	S-N	18.10.	MN
6/26	**46**	S-alue, taso 7. Y83 ja oja Y84.	N-S	19.10.	MN
6/30	**47**	R6, taso 4.	S-N	19.10.	MN
6/35	**48**	Susanna Hakkarainen kaivaa esiin tynnyrinkantta ja –pohjaa Y87:stä.	W-E	20.10.	MN
7/3	**49**	Tynnyrinkansi ja –pohja Y87:ssä R6:n itäpuolella.	W-E	22.10.	MN
7/6	**50**	N-alue, taso 6. Y82 ja Y90.	S-N	22.10.	MN
7/12	**51**	Y88 ja oja Y84.	N-S	25.10.	MN
7/14	**52**	Sama.	S-N	25.10.	MN
7/15	**53**	S-alueen länsipuolisko pohjaan kaivettuna (Y92).	SW-NE	27.10.	MN
7/18	**54**	Ryijyn pala (löytö 142) Y52:ssa.	E-W	27.10.	MN
7/19	**55**	Kankaan pala (löytö 145) Y5l:ssä.	NE-SW	27.10.	MN
7/20	**56**	N-alue, taso 6. Y82 ja Y90.	S-N	28.10.	KV
7/22	**57**	S-alueen pohjoisprofiili R2:n eteläpuolella lännestä itään. Osa 1.	S-N	28.10.	MN
7/23	**58**	Sama, osa 2.	S-N	28.10.	MN
7/25	**59**	Sama, osa 3.	S-N	28.10.	MN
7/26	**60**	Ojan Y84 pohjoisprofiili.	S-N	28.10.	MN
7/27	**61**	S-alueen eteläprofiili, länsiosa.	N-S	28.10.	MN
7/28	**62**	Sama, itäosa.	N-S	28.10.	MN
7/34	**63**	S-alueen länsiprofiili, eteläosa.	E-W	28.10.	MN
7/35	**64**	Sama, pohjoisosa.	E-W	28.10.	MN
8/2	**65**	Tuomiokirkko kaivausalueelta.		29.10.	MN

8/4	**66**	Sama.		29.10.	MN
8/5	**67**	Sama.		29.10.	MN
8/13	**68**	R6:n keskipaalut tukikivineen ja R23b:n luoteisnurkka.	E-W	29.10.	MN
8/19	**69**	R23 (taso 1), R18 ja R25.	SW-NE	29.10.	MN
8/26	**70**	R23c:n luoteisnurkan salvos.	W-E	29.10.	MN
8/29	**71**	R6, pohjoisin paalunsija.	S-N	29.10.	MN
8/30	**72**	R18 ja R24.	W-E	29.10.	MN
9/2	**73**	R18, R23a ja Y71.	NW-SE	3.11.	MN
9/5	**74**	R23, taso 2.	NE-SW	3.11.	MN
9/7	**75**	Uuninpohja R18; alin kivikerros.	E-W	3.11.	MN
9/9	**76**	R23c:n luoteisnurkka ja Y106 ja R26.	E-W	3.11.	MN
9/22	**77**	R23a:n lattiavasa ja Y105.	E-W	3.11.	MN
9/25	**78**	N-alue, Y108:aa kaivetaan, alla Y109.	S-N	5.11.	MN
9/28	**79**	N-alue, Y111 ja Y112.	N-S	5.11.	MN
9/29	**80**	R23c:n länsiseinä ja lattiarakennetta.	S-N	11.11.	MN
9/33	**81**	R23c:n pohjois- ja länsiseinä sekä perustuskivet.	NW-SE	11.11.	MN
9/34	**82**	R23c:n pohjoisseinän perustuskivet.	N-S	11.11.	MN
9/35	**83**	R23c:n luoteisnurkan lamasalvos ja länsiseinän alla olevan kärrynpyörän neljännes.	NW-SE	11.11.	MN
9/36	**84**	R6:n eteläisin paalu pohjaan saakka paljastettuna.	N-S	11.11.	MN
10/0	**85**	R23c:n länsiseinä.	N-S	11.11.	MN
10/1	**86**	R23c:n länsiseinä ja sen alla olevan kärrynpyörän neljännes.	W-E	11.11.	MN
10/3	**87**	R23c:n luoteiskulma ja R6:n eteläisin paalu pohjaan saakka paljastettuna.	NW-SE	11.11.	MN
10/5	**88**	S-alueen R2:n eteläpuolisen pohjoisprofiilin itäisin osa.	S-N	11.11.	MN
10/6	**89**	S-alueen itäprofiili R2:n eteläpuolella pohjoisesta etelään. Osa 1.	W-E	11.11.	MN
10/7	**90**	Sama, osa 2.	W-E	11.11.	MN
10/8	**91**	Sama, osa 3.	W-E	11.11.	MN
10/9	**92**	Sama, osa 4.	W-E	11.11.	MN
10/15	**93**	N-alueen länsiprofiilin keskiosa.	E-W	11.11.	MN
10/19	**94**	R23c, luoteisnurkan salvoksen ylemmän hirsikerran jäännökset poistettuna.	S-N	11.11.	MN
10/23	**95**	S-alueen eteläprofiilin länsiosa (R6:n eteläisin paalu).	N-S	15.11.	MN
10/23	**96**	Sama, itäosa.	N-S	15.11.	MN
10/28	**97**	S-alueen itäprofiilin eteläosa (R23c:n sisältä).	W-E	15.11.	MN
11/5	**98**	V:n 2000 kaivausalue, tuohipunos Y79:ssä.	S-N	7.3.	KV
11/11	**99**	V:n 2000 kaivausalue, R6 (= taso 3?). Pohjoisosa S-alueen eteläreunassa.	S-N	8.3.	KV
11/12	**100**	V:n 2000 kaivausalue, R6 ja Y79.	N-S	8.3.	KV

11/14	**101**	Y77, Y120, Y121 ja R23c:n lounaisnurkka ja lattiataso.	SW-NE	10.3.	KV
11/15	**102**	Sama. (Lankkujen länsipuolella S-alueen raja.)	N-S	10.3.	KV
11/16	**103**	R23c:n lounaisnurkan salvos.	NW-SE	10.3.	KV
11/17	**104**	R23c:n lattialankkuja ja mahdollinen puukahva.	S-N	10.3.	KV
11/18	**105**	Tynnyrinkannen paloja Y120:ssä.	S-N	10.3.	KV
11/19	**106**	R23c:n lattialankkujen päädyt.	N-S	10.3.	KV
11/21	**107**	R23c:n länsiseinän alin hirsi ja poikittaiset lattiavasat sekä kaivausalueen reunassa muita alemmaksi romahtanut lankku Y120:ssä.	N-S	13.3.	KV
11/25	**108**	V:n 2000 kaivausalueen eteläprofiili, länsiosa (R23c:n eteläseinä).	N-S	14.3.	KV
11/26	**109**	Sama, itäosa.	N-S	14.3.	KV

Löytöluettelot, a) Esinelöydöt, KM 2000002:1-1669

Liite VIIa

KM	Alue	Y	Tarkenne	Xkoo	Ykoo	Zkoo	Materiaali	Laji	Kuvaus	Kpl	Mitat_mm	Paino_g	Muuta
1	S		pinta				punasavi	astia	Padan putkikahva, pinnalla valkoista savilietettä.	2	halk. 35 mm	87	
2	S		pinta				punasavi	astia	Lasittamaton, pyöreämahainen, pienisuinen, paksukylkinen ruukku.	23	suun halk. 70	633,6	
3	S		pinta				valkosavi	liitupiipun pesä	Kannassa leima: kruunu, jonka alla nro 3. Suureunassa pisteviiva.	1	pesän pituus 30	5	JM
4	S		pinta				valkosavi	liitupiipun varsi	Leimakoristeisia.	3		7	
5	S		pinta, N-pääty				posliini	astia	Lautasen reuna/pohjapala, sisäpinnalla kasviaiheista maalauskoristelua.	1		19	
6	S		pinta, N-pääty				vuolukivi	piirrin	Rihvelitaulun liitu.	1	pituus 45	1,4	
7	S		pinta, koillisnurkka				luu	stylus	Päässä tyylitelty pöllö, terä katkennut.	1		1,5	
8	S		pinta R2:n ja R3:n välistä				luu	nappi	Litteä, yksireikäinen.	1	halk. 17	0,7	
9	S		pinta, pihan itäosa				valkosavi	liitupiipun varsi	Leimakoristeinen.	1		3,7	
10	S		pinta, W-profiili				punasavi	koristeen osa	Ruskeaksi lasitettu, mahd. kasviaiheinen. Kaakelista?	1		4	
11	S	005a					lasi	ikkuna	Väritöntä.	4		2	
12	S	005a					lasi	ikkuna	Vihertäviä, yhdessä lyijypuitteen jälki.	3		3,9	
13	S	005a					lasi	ikkuna	Vihreitä, retusointia, lyijypuitteen jälkiä.	2		13,3	
14	S	005a					lasi	ikkuna	Vihreitä, palaneita, lyijypuitteen jälkiä.	4		10,5	
15	S	005a					lasi	ikkuna	Vihreitä.	39		44,9	

KM	Alue	Y	Tarkenne	Xkoo	Ykoo	Zkoo	Materiaali	Laji	Kuvaus	Kpl	Mitat_mm	Paino_g	Muuta
16	S	005a					lasi	pullo	Vihreitä,neliskulmaisesta (viina?)pullosta.	5	pohja 80x90	275,9	
17	S	005a					lasi	pullo	Vihreitä.	3		12,4	
18	S	005a					lasi	pullo	Vihreitä.	2		37,9	
19	S	005a					lasi	astia	Väritön, mattapintainen, lasin kylkipala.	1		5,2	
20	S	005a					lasi	astia	Vihreä, kylkipala.	1		2,6	
21	S	005a					lasi	astia	Väritön	1		3,3	
22	S	005a					lasi	astia	Vihreä, rihlattu, jalan reunaa?	1		1,2	
23	S	005a					lasi	astia	Väritön, suun reunaa.	1		0,4	
24	S	005a					punasavi	astia	Vadin reunasta, sisäpinnalla boluskoristelua ja lyijylasitus. Korjausreiät palojen vastakkaisissa reunoissa.	3	halkaisija n.340	243,3	
25	S	005a					punasavi	astia	Pyöreämahaisesta ruukusta, kellertävä lasitus sisä- ja ulkopinnalla.	4	suun halkaisja n.200	173,1	
26	S	005a					punasavi	padan jalka	Nokinen, pohjan sisäpinnalla väritön lyijylasitus.	1	pituus 50	52,9	
27	S	005a					punasavi	astia	Vadista, sisäpinnalla vihertävä lasitus, reunassa ripustusreiät.	3	halkaisija 260	80,8	
28	S	005a					punasavi	astia	Reuna- ja kylkipala. Sisäpinnalla vihreä lasitus, ulkopinnalla sormipainanne.	2		19	
29	S	005a					punasavi	astia	Vadin reuna- ja kylkipaloja. Sisäpinnalla kelta-ruskea lasitus.	13	halkaisija 180	92,4	
30	S	005a					punasavi	astia	Pohjaa, sisäpinnalla tummanvihreä lasitus.	1		8,3	
31	S	005a					punasavi	astia	Pohjan reunapala, sisäpinnalla väritön lasitus.	1	jalan halkaisija 60, korkeus 9	29,4	

KM	Alue	Y	Tarkenne	Xkoo	Ykoo	Zkoo	Materiaali	Laji	Kuvaus	Kpl	Mitat_mm	Paino_g	Muuta
32	S	005a					punasavi	korva	Värittömiä lasitusvalumia.	1	paksuus n.20	37,8	
33	S	005a					punasavi	astia	Reunan/korvan osa, väritöntä lasitusta.	1		17,3	
34	S	005a					punasavi	astia	Vadin reunaa, sisäpinnalla vihertävä lasitus ja boluskoristelua.	1		15,2	
35	S	005a					punasavi	astia	Vadin reunaa, sisäpinnalla vihertävä lasitus.	1		19,4	
36	S	005a					punasavi	astia	Reunaa, väritön lasitus sisä- ja ulkopinnoilla.	1		15,3	
37	S	005a					punasavi	astia	Pohja/kylkipala, sisäpinnalla jälkiä vihreästä lasituksesta.	1		9,5	
38	S	005a					punasavi	astia	Vaalea savimassa, sisäpinnalla kellanvihreä lasitus.	1		3,6	
39	S	005a					punasavi	astia	Pohja/kylkipala, sisäpinta lohjennut irti.	1		21,9	
40	S	005a					punasavi	astia	Laakeasta astiasta, sisäpinnalla väritön lasitus.	6		46,7	
41	S	005a					punasavi	astia	Korvallisesta astiasta, reuna- ja kylkipaloja. Väritön lasitus sisä- ja ulkopinnoilla.	5		56,9	
42	S	005a					punasavi	astia	Padan jalka, kärki katkennut.	1		26,1	
43	S	005a					punasavi	astia	Laakeasta astiasta, sisäpinnalla jälkiä lasituksesta.	3		21,8	
44	S	005a					punasavi	astia	Vadista, sisäpinnalla vihertävänruskea lasitus ja jälkiä boluskoristelusta.	2		14,7	
45	S	005a					punasavi	astia	Nokinen ulkopinta, väritön lasitus sisäpinnalla, reunassa myös ulkopinnalla.	5		11,3	
46	S	005a					punasavi	astia	Nokinen ulkopinta, sisäpinnalla väritön lasitus.	2		12,4	

KM	Alue	Y	Tarkenne	Xkoo	Ykoo	Zkoo	Materiaali	Laji	Kuvaus	Kpl	Mitat_mm	Paino_g	Muuta
47	S	005a					punasavi	astia	Sisäpinnalla kellanvihreä, ulkopinnalla ruskea lasitus.	1		5,4	
48	S	005a					punasavi	astia	Ulkopinta mustaksi palanut ja nokinen, sisäpinnalla ruskea lasitus.	1		4,5	
49	S	005a					punasavi	astia	Vaalea savimassa, sisäpinnalla kellanvihreä lasitus ja jälkiä boluskoristelusta.	1		11,8	
50	S	005a					punasavi	astia	Sisäpinnalla väritön lasitus ja boluskoristelua.	1		5,6	
51	S	005a					punasavi	astia	Reunapala, väritön lasitus sisä- ja ulkopinnoilla.	1		2,5	
52	S	005a					punasavi	astia	Sisäpinnalla kellertävä lasitus.	1		4,7	
53	S	005a					punasavi	astia	Reunapala, sisäpinnalla ja reunan päällä jälkiä vihertävästä lasituksesta.	1		2,2	
54	S	005a					punasavi	astia	Reunapala, kellertävä lasitus reunan päällä.	1		1,8	
55	S	005a					punasavi	astia	Kylki- ja reunapala, kyljen ulkopinnalla rihlausta, keltaista lasitusta ulkopinnalla. Sisäpinnan lasitus väritöntä, paikoin kellertävää.	2		17,6	
56	S	005a					punasavi	astia	Ulkopinnalla väritön, sisäpinnalla vihreä lasitus.	4		17,4	
57	S	005a	profiilista	106,71	296,87	7,923	punasavi	upokas	Pohja, harmaa savimassa osaksi kuonaantunut kuumuudessa.	1	pohjan halkaisija 25	23,1	
58	S	005a					punasavi	astia/pelinappula	Kahdesta eri astiasta, molemmissa väritön lasitus yhdellä pinnalla, toisessa nappulassa myös boluskoristelua ja vihreää väriä, reunat hiottu.	2	halkaisijat 28 ja 24	16,9	

KM	Alue	Y	Tarkenne	Xkoo	Ykoo	Zkoo	Materiaali	Laji	Kuvaus	Kpl	Mitat_mm	Paino_g	Muuta
59	S	005a					majolika	astia/pelinappula	Kermanvärinen lyijylasitus toisella pinnalla, toisella pinnalla valkoinen tinalasitus ja sinistä maalauskoristelua, reunat hiottu.	1	halkaisija 18	3	
60	S	005a					kivitavara	astia	Reunapala,savimassa vaalean kellertävää, sisä- ja ulkopinnoilla kellertävänvalkoinen suolalasitus, ulkopinnalla myös sinistä lasitusta vaakasuorana vyöhykkeenä, Westerwald-kannusta.	1	suun halkaisija 90	11,7	
61	S	005a					majolika	astia	Reuna- ja kylkipaloja laakeasta astiasta, ulkopinnalla harmaa lyijylasitus, sisäpinnalla valkoinen tinalasitus, jossa sinistä kasviaiheista maalauskoristelua. Porattu korjausreikä.	12		65,3	
62	S	005a					majolika	astia	Lautasen pohjapaloja, ulkopinnalla likaisenharmaa lyijylasitus, sisäpinnalla valkoinen tinalasitus, jossa sinistä ja violettia maalauskoristelua.	2		33,8	
63	S	005a					majolika	astia	Lautasen pohjapaloja, ulkopinnalla kermanvärinen lyijylasitus, sisäpinnalla valkoinen tinalasitus, joka kauttaaltaan koristeltu sinisellä (lohkeillutta).	5		49,3	
64	S	005a					fajanssi	astia	Lautasen reunasta, ulkopinnalla väritön lasitus, sisäpinnalla ja reunan päällä valkoinen tinalasitus, jossa sinistä, kasviaiheista maalauskoristelua.	1		8,6	
65	S	005a					fajanssi	astia	Pohjapala, valkoinen tinalasitus kummallakin pinnalla, sisäpinnalla myös sinistä ja mustaa maalauskoristelua.	1		10,2	
66	S	005a					fajanssi	astia	Reuna- ja kylkipaloja, valkoinen tinalasitus ulko- ja sisäpinnoilla.	14		40,9	

KM	Alue	Y	Tarkenne	Xkoo	Ykoo	Zkoo	Materiaali	Laji	Kuvaus	Kpl	Mitat_mm	Paino_g	Muuta
67	S	005a					fajanssi	astia	Lautasen reuna- ja kylkipaloja, sisäpinnalla ja reunan päällä valkoinen tinalasitus, ulkopinnalla kerman värinen.	3		83,6	
68	S	005a					fajanssi	astia	Lautasen kylkipaloja, ulkopinnalla kerman värinen tinalasitus, sisäpinnalla valkoinen, jossa vaaleansinistä koristelua, osassa jälkiä palamisesta.	4		16,3	
69	S	005a					majolika	astia	Pohjapala, ulkopinnalla kermanvärinen lyijylasitus, sisäpinnalla valkoinen tinalasitus, jossa keltaista ja sinistä koristelua.	1		3	
70	S	005a					fajanssi	astia	Pohjapala, valkoinen tinalasitus ulko- ja sisäpinnalla, sisäpinnalla sinistä maalauskoristelua.	1		5,7	
71	S	005a					fajanssi	astia	Reunapala, valkoinen tinalasitus molemmin puolin, sisäpinnalla sinistä maalauskoristelua.	1		4,2	
72	S	005a					majolika	astia	Lautasen kylkipaloja, ulkopinnalla keltainen lyijylasitus, sisäpinnalla valkoinen tinalasitus, jossa sinistä maalauskoristelua.	2		30	
73	S	005a					fajanssi	astia	Kylkipala. Sinertävänvalkoinen tinalasitus molemmin puolin, sisäpinnalla vaaleansinistä koristelua.	1		1,8	
74	S	005a					majolika	astia	Kylkipala. Ulkopinnalla kerman värinen lyijylasitus, sisäpinnalla valkoinen tinalasitus, jossa sinistä koristelua.	1		2,4	
75	S	005a					fajanssi	astia	Kylkipaloja, valkoinen tinalasitus molemmin puolin, ulkopinnalla sinistä koristelua.	2		5,6	

KM	Alue	Y	Tarkenne	Xkoo	Ykoo	Zkoo	Materiaali	Laji	Kuvaus	Kpl	Mitat_mm	Paino_g	Muuta
76	S	005a					majolika	astia	Reunapala, ulkopinnalla kerman värinen lyijylasitus, sisäpinnalla valkoinen tinalasitus, jossa sinistä koristelua.	1		1	
77	S	005a					valkosavi	liitupiipun pesä	Kannassa leima: kolme liljaa.	1		2,3	JM
78	S	005a					valkosavi	liitupiipun pesä	Kannassa leima: kruunu, jonka alla kirjain?	1		1,8	JM
79	S	005a					valkosavi	liitupiipun pesä	Katkelma.	1		2	
80	S	005a					valkosavi	liitupiipun pesä	Reunassa pisteviiva.	1		2,2	
81	S	005a					valkosavi	liitupiipun pesä	Katkelma.	1	pituus 35	6,4	JM
82	S	005a					valkosavi	liitupiipun pesä	Reunassa leimakoristelu.	1		3,8	JM
83	S	005a					valkosavi	liitupiipun varsi	Katkelmia.	3		7,9	
84	S	005a					valkosavi	liitupiipun varsi	Leimakoristelua.	1		5,3	
85	S	005a					valkosavi	liitupiipun varsi	Leimakoristelua.	1		2,9	
86	S	005a					valkosavi	liitupiipun varsi	Leimakoristelua.	1		3,3	
87	S	005a					valkosavi	liitupiipun varsi	Leimakoristelua.	1		4,8	
88	S	005a					valkosavi	liitupiipun varsi	Leimakoristelua.	1		4,4	
89	S	005a					valkosavi	liitupiipun varsi	Leimakoristelua.	1		2,7	
90	S	005a					valkosavi	liitupiipun varsi	Leimakoristelua.	1		2,3	
91	S	005a					valkosavi	liitupiipun varsi	Leimakoristelua.	1		2,7	
92	S	005a					valkosavi	liitupiipun varsi	Leimakoristelua.	1		2,1	
93	S	005a					valkosavi	liitupiipun varsi	Leimakoristelua.	1		2,2	
94	S	005a					valkosavi	liitupiipun varsi	Leimakoristelua.	1		1	
95	S	005a					valkosavi	liitupiipun varsi	Leimakoristelua.	1		2,7	

KM	Alue	Y	Tarkenne	Xkoo	Ykoo	Zkoo	Materiaali	Laji	Kuvaus	Kpl	Mitat_mm	Paino_g	Muuta
96	S	005a					valkosavi	liitupiipun varsi	Sekundääri kaiverrusjälki varren ympärillä.	1		1,2	
97	S	005a					valkosavi	liitupiipun varsi	Katkelmia.	57		108,4	
98	S	005a					pii	iskentäydin	Kellertävänruskeaa ja harmaata, cortexia jäljellä.	2		30,1	
99	S	005a					pii	iskos	Harmaata.	1		8,2	
100	S	005a					pii	raaka-aine	Ehjä noduli.	1		3,1	
101	S	005a					pii	iskos	Harmaata, palanutta.	1		1,2	
102	S	005a					grafiitti	raaka-aine	Onko grafiittia?	1		1,8	
103	S	005a	R 6:n päältä				lasi	ikkuna	Vihreää.	1		0,2	
104	S	005a	R 6:n päältä				lasi	ikkuna	Vihreää.	1		0,6	
105	S	005a	R 6:n päältä				punasavi	astia	Reunapala, sisäpinnalla ja reunan päällä vihreä lasitus.	1		4,9	
106	S	005a	R 6:n päältä				punasavi	astia	Kylkipala, väritön lasitus sisäpinnalla.	1		12,2	
107	S	005a	R 6:n päältä				punasavi	astia	Kylkipala, vihertävää lasitusta sisäpinnalla. Palanut.	1		4,7	
108	S	005a	R 6:n päältä				majolika	astia	Kylkipala, ulkopinnalla kerman värinen lyijylasitus, sisäpinnalla valkoinen tinalasitus, jossa violettia koristelua.	1		5,7	
109	S	005a	R 6:n päältä				fajanssi	astia?	Valkoinen tinalasitus toisella pinnalla.	1		2,7	
110	S	005a	R 6:n päältä				valkosavi	liitupiipun pesä	Reunassa pisteviiva.	1		1,6	
111	S	005a	R 6:n päältä				valkosavi	liitupiipun varsi	Katkelmia.	4		8,3	
112	S	005a	R 6:n päältä				pii	iskos	Harmaata.	1		2,6	
113	S	005a+d	R 6:n väleistä				punasavi	astia	Sisäpinnalla boluskoristelua, joka osin värjätty vihreäksi, väritön lasitus.	2		2,7	

KM	Alue	Y	Tarkenne	Xkoo	Ykoo	Zkoo	Materiaali	Laji	Kuvaus	Kpl	Mitat_mm	Paino_g	Muuta
114	S	005a+d	R 6:n väleistä				punasavi	astia	Ruukun kylkipaloja, sisäpinnalla väritön lasite.	6		53,3	
115	S	005a+d	R 6:n väleistä				punasavi	astia	Reunapaloja, ulospäin käännetty suuosa, ulko- ja sisäpinnalla oranssi lasitus.	2	suuosan lev.19, suun halk. 160	8,5	
116	S	005a+d	R 6:n väleistä				punasavi	astia	Kylkipala?, sisäpinnalla väritön lasitus, ulkopinnalla lasiteläikkiä.	1		7,3	
117	S	005a+d	R 6:n väleistä				punasavi	astia	Toisella pinnalla ruskeaa lasitusta.	1		1,4	
118	S	005a+d	R 6:n väleistä				punasavi	astia	Reunapala, ulospäin käännetty suuosa, sisäpinnalla tummanruskea lasitus, ulkopinta nokinen, lähes kuonaantunut. Savimassa epätasaisesti palanut.	1	suuosan lev.20, suun halk. 280	16,9	
119	S	005a+d	R 6:n väleistä				punasavi	astia	Ruukun reunapala, suuosa ulospäin kallistuva, voimakkaasti rihlattu. Sisäpinnalla ruskeanvihreä lasitus, ulkopinta nokinen ja rihlattu.	1	suuosan lev.28, suun halk. 190	113,5	
120	S	005a+d	R 6:n väleistä				punasavi	astia	Vadin reuna-, kylki- ja pohjapaloja. Sisäpinnalla vihreänruskea lasite, jossa geometrisiä koristeita kellertävällä värillä: suuosan sisäpuolella palloja, paarteessa horisontaaleja viivoja. Sisäkyljessä kasviaiheisia koristeita sekä jälkiä vihreästä väristä. Ulkopinnalla ruskeita lasiteläiskiä.	9	suuosan lev.25, suun halk. 320	281,4	Osa paloista Y 5b:stä.
121	S	005a+d	R 6:n väleistä				fajanssi	astia	Kylkipala,molemmin puolin valkoinen tinalasitus, ulkopinnalla sinistä malauskoristelua.	1		4,2	
122	S	005a+d	R 6:n väleistä				fajanssi	astia	Kylki-/pohjapaloja, molemmin puolin valkoinen tinalasitus.	4		3,2	
123	S	005a+d	R 6:n väleistä				fajanssi	astia	Kylki-/pohjapaloja, molemmin puolin valkoinen tinalasitus.	2		3	

KM	Alue	Y	Tarkenne	Xkoo	Ykoo	Zkoo	Materiaali	Laji	Kuvaus	Kpl	Mitat_mm	Paino_g	Muuta
124	S	005a+d	R 6:n väleistä				valkosavi	liitupiipun varsi	Katkelmia.	2		4,7	
125	S	005a+d	R 6:n väleistä				pii	iskos	Harmaata, palanutta.	1		4,6	
126	S	005a+d	R 6:n väleistä				kuona	kuona	Savikuonaa?	2		148,6	
127	S	005	R 6:n väleistä				lasi	ikkuna	Vihertävä.	1		0,3	
128	S	005	R 6:n väleistä				lasi	ikkuna	Vihreä.	1		4,6	
129	S	005	R 6:n väleistä				punasavi	astia	Kylkipaloja, sisäpinnalla mustanruskea lasitus, ulkopinta vain osittain lasitettu samalla lasitteella.	2		25,3	Toisen palan löytöyhteys Y 5a.
130	S	005	R 6:n väleistä				punasavi	astia	Kylkipala, ruskea lasitus molemmilla pinnoilla, ulkopinnalla matta, sisäpinnalla kiiltävä.	1		18,4	
131	S	005	R 6:n väleistä				punasavi	astia	Vadin reunapala, väritön lasitus molemmin puolin.	1		20,5	
132	S	005	R 6:n väleistä				punasavi	astia	Laakean vadin reunapala, ulospäin käännetty suuosa, sisäpinnalla ja suuosan päällä väritön lasitus.	1	suuosan lev.12, suun halk. 180	15,8	
133	S	005	R 6:n väleistä				punasavi	astia	Kylki- ja pohjapaloja, ulkopinta lasittamaton, sisäpinta irronnut.	6		31,1	
134	S	005	R 6:n väleistä				punasavi	astia	Pohjapala?, kummallakin pinnalla oranssi lasitus.	1		6,9	
135	S	005	R 6:n väleistä				fajanssi	astia	Maljakon/kannun? kylkipala, molemmilla puolilla valkoinen tinalasitus, ulkopinnalla sinisellä maalattuja kukkia.	1		17,1	
136	S	005	R 6:n väleistä				fajanssi	astia	Lautasen pohjapala?, molemmin puolin valkoinen tinalasitus, sisäpinnalla sinisellä maalattuja kukkia.	1		1,3	
137	S	005	R 6:n väleistä				valkosavi	liitupiipun varsi	Katkelmia.	5		9,6	

KM	Alue	Y	Tarkenne	Xkoo	Ykoo	Zkoo	Materiaali	Laji	Kuvaus	Kpl	Mitat_mm	Paino_g	Muuta
138	S	005	R 6:n purku, S-pääty				lasi	ikkuna	Vihreitä, jälkiä lyijypuitteista.	4		10,2	
139	S	005	R 6:n purku, S-pääty				lasi	ikkuna	Vihertävä.	1		1,1	
140	S	005	R 6:n purku, S-pääty				lasi	astia	Vihertävä, jalan reunus, jossa poikittainen kohoviivakoristelu.	1		1,9	
141	S	005	R 6:n purku, S-pääty				punasavi	astia	Kylkipala, sisäpinnalla vaaleanvihreää boluskoristelua ja tummanruskeita täpliä, ulkopinnalla vaaleanvihertävä lasite.	1		5	
142	S	005	R 6:n purku, S-pääty				valkosavi	astia	Sisäpinnalla oranssinruskea lasitus, ulkopinta rihlattu.	2		2,2	
143	S	005	R 6:n purku, S-pääty				majolika	astia	Lautasen reuna- ja kylkipaloja, ulkopinnalla kerman värinen lyijylasitus, sisäpinnalla valkoinen tinalasitus, jossa keltaista, violettia ja vihreää koristelua.	4	halkaisija 260	79,3	Yhden palan löytöyhteys Y5h.
144	S	005	R 6:n purku, N-pääty				punasavi	astia	Kylkipala, molemmilla pinnoilla väritön lasitus.	1		1,3	
145	S	005	R 6:n purku, N-pääty				punasavi	astia	Kylkipala, molemmilla pinnoilla vihreänruskea lasitus.	1		4,1	
146	S	005	R 6:n purku, N-pääty				valkosavi	liitupiipun varsi	Katkelmia.	2		5	
147	S	005	R 6:n purku, N-pääty				kivi	hioin	Tummanharmaata kiilleliusketta, katkennut. Keskellä syvempi ura.	1	leveys 40	41,9	
148	S	005b					lasi	ikkuna	Vihreitä.	5		3,4	
149	S	005b					lasi	ikkuna	Väritön.	1		1,2	
150	S	005b					lasi	ikkuna	Vihreitä.	4		1,5	
151	S	005b					lasi	pullo?	Vihertävä.	1		0,6	
152	S	005b					lasi	pullo?	Sinivihreä.	1		1,9	
153	S	005b					lasi	pullo?	Vihreä.	1		0,6	
154	S	005b					lasi	astia	Väritön, lasista?	1		0,2	

KM	Alue	Y	Tarkenne	Xkoo	Ykoo	Zkoo	Materiaali	Laji	Kuvaus	Kpl	Mitat_mm	Paino_g	Muuta
155	S	005b					punasavi	astia	Vadin reuna- ja paarrepaloja, ulospäin käännetty reunaosa, sisäpinta lasitettu, paarteessa vaaleanruskealla pohjalla vihertävänruskeita, vertikaaleja pisteviivoja. Reunan sisäpuolella ja paarteen sekä sisäkyljen välisessä kulmassa vihertävänruskea horisontaali raita.	11	halkaisija 250, reunaosan lev.17	91,3	Osa paloista löytöyhteydestä Y5j.
156	S	005b					punasavi	astia	Vadin reuna-, kylki- ja pohjapaloja,sisäpinnalla vihertävänruskea lasite, jossa kermanväristä, kasviaiheista koristelua ja paikoin kirkkaanvihreää väriä.	8	suun halk. 240, pohjan halk.100	176,7	
157	S	005b					punasavi	astia	Padan putkikahva,jonka päässä paksunnos. Kahvan suu pullomainen.	1	pituus n.65, halk. 28-35	102,8	
158	S	005b					punasavi	astia	Pohja- ja kylkipaloja, sisäpinnalla boluskoristelua ja väritön lasite.	5	pohjan halk. 110	56,3	Osa paloista löytöyhteydestä Y 5c.
159	S	005b					punasavi	astia	Ruukun? reuna- ja kylkipaloja, reuna profiloitu, sisäpinnalla oranssinpunainen lasite ja rihlausta.	2	suun halk. 98	11,1	
160	S	005b					punasavi	astia	Kylkipaloja, sisäpinnalla punaruskea lasitus, ulkopinnalla rihlausta.	2		3,8	Toinen paloista löytöyhteydestä Y 5c.
161	S	005b					punasavi	astia	Kylkipala, sisäpinnalla väritön lasite.	1		3,3	
162	S	005b					punasavi	astia	Vadin? kylkipala, sisäpinnalla boluskoristelua ja ruskea lasitus, ulkopinnalla ruskeita lasiteläiskiä.	1		4	
163	S	005b					punasavi	astia	Reunapala, josta irronnut vertikaali korva/kädensija, sisäpinnalla vihreä lasitus.	1		14	

KM	Alue	Y	Tarkenne	Xkoo	Ykoo	Zkoo	Materiaali	Laji	Kuvaus	Kpl	Mitat_mm	Paino_g	Muuta
164	S	005b					punasavi	astia	Vadin reunapala, ulospäin taitettu reunaosa, ulkopinnalla ja paikoin reunan päällä tumma, ruskeanvihreä lasite.	1	reunaosan lev. 20	24,3	
165	S	005b					punasavi	astia	Kylkipala, molemmin puolin oranssi lasitus, savimassa harmaata.	1		3,2	
166	S	005b					kivitavara	astia	Reunapala, vaaleanharmaa suolalasitus, ulkopinnalla sinisiä horisontaaleja raitoja. Westerwald-kannusta.	1	suun halkaisija 70	14,5	
167	S	005b					fajanssi	astia	Kylkipala, molemmin puolin valkoinen tinalasitus, ulkopinnalla sinistä maalauskoristelua.	1		7,6	
168	S	005b		105,46	294,05	7,722	valkosavi	liitupiipun pesä	Pienikokoisen pesän reunassa pisteviivakoristelu, kannassa ympyräleima: sisällä kirjaimet SH, joiden päällä kruunu.	1	pesän pituus 32	6,4	JM
169	S	005b					valkosavi	liitupiipun varsi	Leimakoristelua.	1		2,5	
170	S	005b					valkosavi	liitupiipun varsi	Sekundääri uurre kierteisesti varren ympärillä.	1		0,3	
171	S	005b					valkosavi	liitupiipun varsi	Katkelmia.	10		23,6	
172	S	005b	R 8:n puhdistus				lasi	ikkuna	Vihreää, retusointia, jälkiä lyijypuitteesta.	1		1	
173	S	005b	R 8:n puhdistus				lasi	ikkuna	Vihreitä, palaneita.	2		2,4	
174	S	005b	R 8:n puhdistus				lasi	ikkuna	Vihertäviä.	2		0,6	
175	S	005b	R 8:n puhdistus				lasi	ikkuna	Vihreitä, jälkiä lyijypuitteesta.	3		3,6	
176	S	005b	R 8:n puhdistus				lasi	ikkuna	Vihertäviä.	3		2,6	
177	S	005b	R 8:n puhdistus				fajanssi	astia	Pohjapala?, molemmin puolin valkoinen tinalasitus, toisella puolella sinistä koristelua.	1		0,8	

KM	Alue	Y	Tarkenne	Xkoo	Ykoo	Zkoo	Materiaali	Laji	Kuvaus	Kpl	Mitat_mm	Paino_g	Muuta
178	S	005b	R 8:n puhdistus				fajanssi	astia	Lautasen pohjapala, molemmin puolin kermanvärinen tinalasitus.	1	pohjakehän halk. n.130	3,1	
179	S	005b	R 8:n puhdistus				fajanssi	astia	Lautasen/vadin pohjapala, valkoinen tinalasitus, ollut kuumuudessa.	1	pohjakehän halk. n.240	7,5	
180	S	005c					lasi	ikkuna	Vihreää.	1		4	
181	S	005c					lasi	ikkuna	Vihertäviä.	4		1,8	
182	S	005c					lasi	ikkuna	Värittömiä.	2		2,7	
183	S	005c					lasi	pullo	Vihreä, kylkipala.	1		4,1	
184	S	005c					lasi	pullo	Vihertävä, lähes väritön, lääkepullon? kylkipala.	1		0,6	
185	S	005c					fajanssi	astia	Pohjapala, molemmin puolin valkoinen tinalasitus.	1		4,8	
186	S	005c					fajanssi	astia	Kylkipala, molemmilla pinnoilla valkoinen tinalasitus, ulkopinnalla sinistä maalauskoristelua.	1		1,8	
187	S	005c					valkosavi	liitupiipun pesä	Reunassa pisteviivakoristelu, kannassa ympyräleima: sisällä kirjaimet IB, joiden päällä kruunu.	1	pesän pituus 35	4,2	JM
188	S	005c					valkosavi	liitupiipun varsi	Leimakoristelua.	1		2,5	
189	S	005c					valkosavi	liitupiipun varsi	Katkelmia.	3		6	
190	S	005d					lasi	ikkuna	Vihreä.	1		0,7	
191	S	005d					lasi	ikkuna	Vihreitä.	2		2,5	
192	S	005d					lasi	ikkuna	Vihertävä.	1		1,6	
193	S	005d					lasi	pullo	Vihreitä kylkipaloja.	2		2,4	

KM	Alue	Y	Tarkenne	Xkoo	Ykoo	Zkoo	Materiaali	Laji	Kuvaus	Kpl	Mitat_mm	Paino_g	Muuta
194	S	005d					punasavi	astia	Ruukun? kylkipaloja, sisäpinnalla ja osin ulkopinnalla ruskea lasitus, ulkopinnalla rihlausta. Savimassa lohkeillut ja voimakkaasti palanut, lähes sintraantunut.	14		58	
195	S	005d					punasavi	astia	Vadin kylkipala, boluskoristelua, vihreää väriä ja väritön lasite.	1		20,6	
196	S	005d					punasavi	astia	Kylkipaloja, sisäpinnalla väritön lasitus, ulkopinnalla lasiteläiskiä ja rihlausta.	2		13,8	
197	S	005d					punasavi	astia	Vadin pohja- ja kylkipaloja, sisäpinnalla jälkiä boluskoristelusta ja oranssista lasitteesta.	2	pohjan halk. 80	27	
198	S	005d					punasavi	astia	Paksuseinäinen kylkipala, sisäpinnalla harmaanvihreä lasitus, ulkopinnalla lasitepisaroita.	1		8,1	
199	S	005d					punasavi	astia	Kylkipala, sisäpinnalla kellertävä lasitus, ulkopinta nokinen.	1		0,9	
200	S	005d					punasavi	astia	Kylkipala, sisäpinta lohjennut irti, ulkopinta lasittamaton.	1		2,5	
201	S	005d					punasavi	astia	Vadin reunapala, ulospäin taitettu suun reunaosa, sisä- ja ulkopinnoilla oranssinruskea lasite.	1	suun halk. 300, reunaosan leveys 23	29,6	
202	S	005d					punasavi	astia	Ruukun pohja-/kylkipala, sisäpinnalla ruskeanvihreä lasitus, ulkopinnalla lasiteläikkiä.	1	pohjan halkaisija 60	22,5	
203	S	005d					punasavi	astia	Vertikaalin korvan katkelma, kellertäviä lasitetäpliä, nokinen. Kiinnityskohdassa jäljet astian rihlatusta ulkopinnasta.	1	halkaisija n. 19-21	33,3	
204	S	005d					punasavi	astia	Padan kahvan katkelma, lasittamaton, nokinen, tyvessä sormipainanteet.	1		18,2	

KM	Alue	Y	Tarkenne	Xkoo	Ykoo	Zkoo	Materiaali	Laji	Kuvaus	Kpl	Mitat_mm	Paino_g	Muuta
205	S	005d					punasavi	astia	Kylkipala, sisä- ja ulkopinnoilla vaaleanvihreä lasite, ulkopinnalla myös ruskeaa.	1		0,5	
206	S	005d					punasavi	astia	Pohja?- /kylkipala, sisä- ja ulkopinnoilla oranssinruskea lasitus.	1		3,9	
207	S	005d					fajanssi	astia	Laakean vadin reunapala, sisäpinnalla ja reunaosan ulkopinnalla valkoinen tinalasitus, jossa sinistä maalauskoristelua, ulkopinnalla kermanvärinen lasitus.	1	suun halkaisija n.300	4,2	
208	S	005d					piiposliini	astia	Matalan lautasen kermanvalkoisia pohja-, kylki- ja reunapaloja, piparkakkureuna.	3	pohjakehän halkaisija n.160	62	
209	S	005d					piiposliini	astia	Lautasen valkoisia kylki- ja reunapaloja.	4		11,9	
210	S	005d					piiposliini	astia	Kulhon? pohja-/kylkipala, leimattu helminauhakoriste pohjan sisäpinnalla. Kermanvalkoista, vaurioitunut kuumuudessa.	1	pohjakehän halkaisija 90	4,2	
211	S	005d	R 16 päältä, R 6:n vierestä	101,6	295,76	7,78	valkosavi	liitupiipun pesä	Kannassa ympyräleima: sisällä kolme kruunua.	1		1,7	JM
212	S	005d					valkosavi	liitupiipun varsi	Katkelmia.	4		3,5	
213	S	005d					pii	iskentäydin	Harmaata, nodulissa jäljellä cortexia.	1		19,4	
214	S	005g					lasi	ikkuna	Vihertäviä, retusointia.	3		5,9	
215	S	005g					lasi	ikkuna	Vihertäviä, retusointia, lyijypuitteiden jälkiä.	5		6,3	
216	S	005g					lasi	ikkuna	Värittömiä.	2		0,8	
217	S	005g					lasi	ikkuna	Vihreitä, lyijypuitteiden jälkiä, retusointia. Yksi paloista ollut kuumuudessa.	17		20,8	

KM	Alue	Y	Tarkenne	Xkoo	Ykoo	Zkoo	Materiaali	Laji	Kuvaus	Kpl	Mitat_mm	Paino_g	Muuta
218	S	005g					lasi	ikkuna	Vihreitä, jälkiä lyijypuitteista.	18		13,8	
219	S	005g					lasi	astia	Korkeajalkaisen lasin jalan katkelma?, maitolasia.	1		2,6	
220	S	005g					punasavi	astia	Vadin pohja-?/kylki- ja reunapaloja. Sisäpinnalla kellertävänruskea lasitus ja keltaista koristelua, alla koko pinnan peittävä savilietekerros. Ulkopinnalla lasitusvalumia, suun reunaosa ulospäin käännetty.	3	reunaosan leveys 19	26,1	Yksi paloista löytöyhteydestä Y 5b.
221	S	005g					punasavi	astia	Kolmijalkapadan pohja- ja kylkipaloja, kaksi lyhyttä jalkaa. Sisäpinnalla oranssi lasitus, ulkopinnalla kellanvihreä lasitus suurimmassa osassa pohjaa, kyljet lasittamattomat, ulkopinta nokinen.	10		215,4	
222	S	005g					punasavi	astia	Kannun/ruukun pohjapala, korkea jalkakehä. Sisäpinnalla oransinruskea lasitus, ulkopinnalla lasitetäpliä ja hiukan nokea.	1	pohjakehän halk. 56, jalkakehän korkeus 9	19,5	
223	S	005g					punasavi	astia	Vadin reunapala, sisäpinta lohjennut irti, reunaosan ulkopinnalla jälkiä kellertävästä lasituksesta.	1	suun halkaisija n. 260	4,5	
224	S	005g					punasavi	astia	Vadin kylkipala, boluskoristelua, kellertävänvihreä lasitus.	1		9,4	
225	S	005g					punasavi	astia	Ruukun reunapala, sisäpinnalla punertavanruskea lasitus, reunaosan ulkopinta rihlattu.	1	suun halkaisija 180	25,3	
226	S	005g					punasavi	astia	Pohja?-/kylkipaloja, sisäpinnalla väritön lasitus, ulkopinta nokinen.	2		13,6	
227	S	005g					punasavi	astia	Pohjapala, sisäpinnalla vihreä lasitus.	1		9	

KM	Alue	Y	Tarkenne	Xkoo	Ykoo	Zkoo	Materiaali	Laji	Kuvaus	Kpl	Mitat_mm	Paino_g	Muuta
228	S	005g					punasavi	astia	Kädensijan? fragmentti, punertavanruskeita lasitetäpliä.	1		5,6	
229	S	005g					punasavi	astia	Pohjapala, molemmilla pinnoilla tummanvihreää lasitetta.	1		2,3	
230	S	005g					punasavi	astia	Kylkipala, sisäpinnalla ruskea lasitus, molemmat pinnat heikosti rihlattu.	1		4,6	
231	S	005g					valkosavi	astia	Vadin kylki-, reuna- ja pohjapaloja. Ulospäin taitettu suun reunaosa, reunaosassa ja ulkopinnalla kirkkaanvihreä lasitus, sisäpinnalla keltainen.	6	suun halkaisija 300, reunaosan leveys 11	28,6	Osa paloista löytöyhteyksistä 5a, 5d ja 5 R 6:n välistä.
232	S	005g					punasavi	astia/pelinappula	Boluskoristeisen vadin kylkipalasta hiottu, ruskea-valkoraitainen.	1	halkaisija 20-26	6,2	
233	S	005g					fajanssi	astia	Lautasen pohjapala, molemmilla pinnoilla valkoinen tinalasitus.	1	pohjakehän halkaisija 130	6,2	
234	S	005g					fajanssi	astia	Kylkipala, valkoinen tinalasitus, sisäpinnalla keltaista ja sinistä koristelua(?).	1		0,3	
235	S	005g		105,66	292,2	7,949	valkosavi	liitupiipun pesä	Kapea, pyöreäpäinen kanta. Pesä suurehko ja pitkänomainen.	1	pesän pituus 45	13,4	JM
236	S	005g					valkosavi	liitupiipun pesä	Leveä, matala kanta.	1		2,8	JM
237	S	005g					valkosavi	liitupiipun pesä		1		1,4	
238	S	005g					valkosavi	liitupiipun varsi	Leimakoristelua.	1		1,2	
239	S	005g					valkosavi	liitupiipun varsi	Leimakoristelua.	1		2,9	
240	S	005g					valkosavi	liitupiipun varsi	Leimakoristelua.	1		2,7	
241	S	005g					valkosavi	liitupiipun varsi	Leimakoristelua.	1		0,5	
242	S	005g					valkosavi	liitupiipun varsi	Leimakoristelua.	1		1,8	
243	S	005g					valkosavi	liitupiipun varsi	Katkelmia.	20		39	

KM	Alue	Y	Tarkenne	Xkoo	Ykoo	Zkoo	Materiaali	Laji	Kuvaus	Kpl	Mitat_mm	Paino_g	Muuta
244	S	005g					valkosavi	esine	Esineen? fragmentti, jossa useita vierekkäisiä viiltoja.	1		0,4	
245	S	005h					lasi	ikkuna	Vihreitä, lyijypuitteiden jälkiä, yksi paloista palanut.	7		8,2	
246	S	005h					lasi	pullo	Vihreitä kylkipaloja pyöreästä pullosta.	3	kuvun yläosan halkaisija n. 90	67,4	
247	S	005h					lasi	pullo	Vihreä, kylkipala.	1		2,8	
248	S	005h					lasi	astia	Vihertäviä kylkipaloja.	3		2,7	
249	S	005h					punasavi	astia	Ruukun pohja- ja kylkipaloja, sisäpinnalla ruskeanvihreä lyijylasitus, ulkopinnalla suolalasitusta muistuttava mattapintainen, tummanruskea lasitus. Sisäpinta rihlattu.	5	pohjakehän halkaisija 118	79,8	
250	S	005h					punasavi	astia	Ruukun kylkipaloja, sisäpinnalla väritön lasitus, ulkopinta nokinen.	10		67,1	
251	S	005h					punasavi	astia	Vadin? kylkipaloja, sisäpinnalla boluskoristelua ja kellertävä lasitus, ulkopinnalla vihertävänkeltainen.	5		24,6	Osa paloista löytöyhteydestä 5g.
252	S	005h					punasavi	astia	Vadin pohja- ja kylkipaloja, sisäpinnalla jäänteitä vihreästä lasituksesta, ulkopinnalla punertavia lasitetäpliä.	4	pohjakehän halkaisija 90	37,1	
253	S	005h					punasavi	astia	Vadin? reuna- ja kylkipaloja, sisäpinta lohjennut irti , ulkopinnalla rihlausta ja vihertävää lasitetta.	2		11,2	
254	S	005h					punasavi	astia	Vadin? kylki- ja pohjapaloja, sisäpinnalla jälkiä lasitteesta.	2		19,2	
255	S	005h					punasavi	astia	Pohjapala, sisäpinnalla jälkiä punertavanruskeasta ja vihreästä lasitteesta.	1		2,3	

KM	Alue	Y	Tarkenne	Xkoo	Ykoo	Zkoo	Materiaali	Laji	Kuvaus	Kpl	Mitat_mm	Paino_g	Muuta
256	S	005h					punasavi	astia	Kylkipala, sisäpinnalla tummanruskea lasitus, ulkopinta voimakkaasti rihlattu.	1		2,6	
257	S	005h					punasavi	astia	Vadin kylkipala, sisäpinnalla boluskoristelua ja väritön lasitus, ulkopinnalla väritön lasitus.	1		2,1	
258	S	005h					punasavi	astia	Kylkipala, sisäpinnalla vihertävänharmaa lasitus (palanut?), ulkopinta rihlattu. Savimassa tiivis, lähes sintraantunut.	1		1,2	
259	S	005h					punasavi	astia	Pohjapala?, sisäpinnalla valkoinen lasitus, jossa sinivihreää koristelua.	1		1,1	
260	S	005h					punasavi	astia	Lasittamattomia kylkipaloja, sisäpinnoilla dreijausjälkiä ja yhdessä paloista musta saviliete(?)pinnoite. Ulkopinnat siloitettu hankaamalla, osin voimakkaasti palaneita ja nokisia. Savimassa harmaa, huonosti palanut, sekoitteena hiekkaa. Ns. slaavilais-karjalaista keramiikkaa?	3		26,8	Eivät välttämättä samasta astiasta.
261	S	005h					kivitavara	astia	Kylkipala, sisäpinnalla oranssinkeltainen suolalasitus, ulkopinnalla valkoinen. Savimassa ei täysin sintraantunut.	1		2,5	
262	S	005h					fajanssi	astia	Kulhon kylkipaloja, molemmilla pinnoilla valkoinen tinalasitus, ulkopinnalla sinistä , kasviaiheista maalauskoristelua.	4		13,3	
263	S	005h					fajanssi	astia	Pohjapaloja?, molemmilla pinnoilla valkoinen tinalasitus.	2		1,2	
264	S	005h					valkosavi	liitupiipun pesä		1		0,7	
265	S	005h					valkosavi	liitupiipun varsi	Leimakoristelua, varren ympärillä teksti: ¤FRANSVAN¤.	1		4,2	JM; Vrt. Duco 1987: s.82, kuva 403. 1630-50-luku?

KM	Alue	Y	Tarkenne	Xkoo	Ykoo	Zkoo	Materiaali	Laji	Kuvaus	Kpl	Mitat_mm	Paino_g	Muuta
266	S	005h					valkosavi	liitupiipun varsi	Sekundäärisiä käyttöjälkiä: poikittaisia uurteita.	1		2,8	
267	S	005h					valkosavi	liitupiipun varsi	Leimakoristelua.	1		2,2	
268	S	005h					valkosavi	liitupiipun varsi	Katkelmia.	31		52,1	
269	S	005i					lasi	ikkuna	Vihreitä.	3		2,1	
270	S	005i					lasi	ikkuna	Sinivihreä.	1		0,2	
271	S	005i					punasavi	astia	Padan jalkanipukka/pohjapala. Sisäpinnalla väritön lasitus, ulkopinta silattu punertavammalla savilietteellä, lasitetäpliä.	1	jalkanipukan korkeus n.13	52,8	
272	S	005i					punasavi	astia	Kylkipala, vihertävänruskea lasitus molemmilla pinnoilla.	1		4,3	
273	S	005i					valkosavi	liitupiipun varsi	Leimakoristelua.	1		3,9	
274	S	005i					valkosavi	liitupiipun varsi	Katkelmia.	5		9,2	
275	S	005i					pii	iskos	Harmaata, proksimaalipäässä cortexia.	1		3,5	
276	S	005i					kivi	raaka-aine?	Kalkkikiveä?	1		8	
277	S	005i					luu	esine	Sylinterimäisen, leveän helmen puolikas. Koristeena kolme kolmen viivan muodostamaa, reunojen suuntaista raitaa. Helmitaulun helmi?	1	leveys 19, reiän halkaisija n.19	3,8	
278	S	005j					lasi	ikkuna	Värittömiä.	2		3,3	
279	S	005j					lasi	ikkuna	Vihreitä.	8		3,2	
280	S	005j					lasi	ikkuna	Vihreitä, yksi paloista lasilevyn reunasta.	12		14,5	
281	S	005j					lasi	ikkuna	Vihreitä, yksi paloista lasilevyn reunasta.	16		13,8	
282	S	005j					lasi	pullo	Sinivihreä kylkipala?, osa palasta altistunut kuumuudelle.	1		7,1	

KM	Alue	Y	Tarkenne	Xkoo	Ykoo	Zkoo	Materiaali	Laji	Kuvaus	Kpl	Mitat_mm	Paino_g	Muuta
283	S	005j					lasi	pullo	Sinivihreä kylkipala.	1		0,9	
284	S	005j					punasavi	astia	Padan jalka- ja pohjapaloja. Sisäpinnalla ruskeanvihreä lasitus, ulkopinta rihlattu ja paikoin hyvin nokinen.	2		68,2	
285	S	005j					punasavi	astia	Kylkipaloja, sisäpinnalla rihlausta ja väritön lasitus, ulkopinta osin lasitettu.	2		9,1	
286	S	005j					punasavi	astia	Kylkipala, sisäpinta lohjennut irti, ulkopinta lasittamaton, musta, hyvin nokinen, hankaamalla siloitettu.	1		5,6	
287	S	005j					punasavi	astia	Kylkipala, molemmilla pinnoilla rihlausta ja punertavanruskea lasitus.	1		3,2	
288	S	005j					punasavi	astia	Vadin? pohjapala, sisäpinnalla jälkiä boluskoristelusta ja lasitteesta.	1		1,7	
289	S	005j					punasavi	astia	Kylkipalan sisä- ja ulkopinta, lasitettu värittömällä.	2		0,9	
290	S	005j					punasavi	astia	Pohjapala?, sisäpinta lohjennut irti, savimassan sekoitteessa isoimmat maasälpäpartikkelit 4mm halkaisijaltaan.	1		4,3	
291	S	005j					punasavi	astia	Vadin? reunapala, sisäpinta lohjennut irti.	1		8,7	
292	S	005j					punasavi	astia	Kylkipala, sisäpinta lohjennut irti, ulkopinnalla rihlausta ja oranssi lasitus.	1		5,4	
293	S	005j					punasavi	astia	Kylkipaloja, sisäpinnalla väritön lasitus.	2		3,9	
294	S	005j					punasavi	astia	Kylkipala, sisäpinnalla vihreä lasitus, ulkopinnalla rihlausta.	1		4,3	
295	S	005j					punasavi	astia	Vadin? reunapala, sisäpinta lohjennut irti.	1		3,5	

KM	Alue	Y	Tarkenne	Xkoo	Ykoo	Zkoo	Materiaali	Laji	Kuvaus	Kpl	Mitat_mm	Paino_g	Muuta
296	S	005j					punasavi	astia	Kylkipala, sisäpinnalla vihreä lasitus, ulkopinnalla jälkiä lasituksesta.	1		0,6	
297	S	005j					punasavi	astia	Kylkipaloja, sisäpinnalla kellanvihreä lasitus, ulkopinnat lohjenneet irti.	2		3	
298	S	005j					valkosavi	astia	Reuna- ja kylkipaloja, sisäpinnalla tummanvihreä lasitus, reunaosan ulkopinta rihlattu.	3	suun halkaisija 300	6,4	
299	S	005j					kivitavara	astia	Kylkipaloja, sisäpinnalla valkoinen suolalasitus, ulkopinnalla sinisiä ja valkoisia horisontaaleja koristevyöhykkeitä. Westerwaldin keramiikkaa.	3		1,5	
300	S	005j					kivitavara	astia/pullo	Kylkipala, kellanruskea suolalsitus molemmilla pinnoilla.	1		1,1	
301	S	005j					fajanssi	astia	Pohjapala, lasite tummanruskeaa, sulanutta.	1	pohjakehän halkaisija 86	7,7	
302	S	005j					majolika	astia	Kylkipala, sisäpinnalla valkoinen tinalasitus, jossa sinistä maalauskoristelua, ulkopinnalla harmaanvalkoinen lyijylasitus.	1		3,9	
303	S	005j					fajanssi	astia	Kylkipala, molemmilla pinnoilla vaaleansininen tinalasitus, sisä?pinnalla sinistä koristelua.	1		1,3	
304	S	005j					lasi	astia	Kylkipala. Opaalilasia.	1		0,4	
305	S	005j					valkosavi	liitupiipun varsi	Kasviaiheista reliefikoristelua.	1		3,7	JM; Vrt. Duco 1987: s.97, kuvat 499-503. 1660-90-luku?
306	S	005j					valkosavi	liitupiipun varsi	Katkelmia.	18		30	
307	S	005j					pii	iskos	Harmaata.	1		1,2	
308	S	005k					lasi	ikkuna	Vihreitä, retusointia, lyijypuitteiden jälkiä.	7		8,6	

KM	Alue	Y	Tarkenne	Xkoo	Ykoo	Zkoo	Materiaali	Laji	Kuvaus	Kpl	Mitat_mm	Paino_g	Muuta
309	S	005k					lasi	ikkuna	Vihreitä, retusointia, lyijypuitteiden jälkiä.	13		7,4	
310	S	005k					lasi	ikkuna	Vihertävä.	1		0,7	
311	S	005k					lasi	ikkuna	Kellanvihreä.	1		1,6	
312	S	005k					lasi	ikkuna	Sinivihreä.	1		1,1	
313	S	005k					lasi	astia	Reunapaloja 8-kulmaisesta Passglass-pikarista.	2		3,7	
314	S	005k					punasavi	astia	Kkulhon reuna- ja korvapaloja. Horisontaali korva reunaosassa, sisäpinnalla ja osin reunaosan ulkopinnalla. Korvan päällä tummanvihreä lasitus. Reunaosan ulkopinta rihlattu, kylkien ulkopinnalla valkea savilietepinnoitus.	6	korvan leveys n. 50, korvan paksuus n.20	91,6	
315	S	005k					punasavi	astia	Pohjapaloja, sisäpinnalla jälkiä lasituksesta.	2		12	
316	S	005k					punasavi	astia	Ruukun reunapaloja, sisäpinnalla tummanruskea lasitus, reunaosan ulkopinta rihlattu, kyljen ulkopinnalla lasitetäpliä.	2	suun halkaisija 110, reunaosan leveys 22	21,7	
317	S	005k					punasavi	astia	Vadin reunapaloja, valmistusvaiheessa tehty ripustusreikä, sisäpinnalla boluskoristelua ja väritön lasite, suun reunaosa käännetty ulospäin.	2	reunaosan leveys 29	17,8	
318	S	005k					punasavi	astia	Vadin kylkipala, sisäpinnalla boluskoristelua, vihreää väriä ja väritön lasite, ulkopinta rihlattu.	1		23,1	
319	S	005k					punasavi	astia	Vadin kylkipala, sisäpinnalla boluskoristelua ja vihreä lasite, ulkopinnalla rihlausta ja lasiteläiskiä. Savimassa epätasaisesti palanut.	1		9,6	

KM	Alue	Y	Tarkenne	Xkoo	Ykoo	Zkoo	Materiaali	Laji	Kuvaus	Kpl	Mitat_mm	Paino_g	Muuta
320	S	005k					punasavi	astia	Vadin pohjapala, sisäpinnalla kellertävänvihreä lasitus.	1		7,3	
321	S	005k					punasavi	astia	Kylkipala, sisäpinnalla ruskeanvihreä lasitus, ulkopinta nokinen.	1		9	
322	S	005k					punasavi	astia	Kylkipala, sisäpinnalla vihreä lasitus.	1		4	
323	S	005k					punasavi	astia	Kylkipala, sisäpinta lohjennut irti, ulkopinnalla rihlausta.	1		2,4	
324	S	005k					punasavi	astia	Kylkipala, sisäpinnalla vihreä lasitus, ulkopinta lohjennut irti.	1		8,2	
325	S	005k					punasavi	astia	Kylkipala, molemmilla pinnoilla väritön lasitus.	1		5,7	
326	S	005k					punasavi	astia	Kylkipala, molemmilla pinnoilla ruskea (vihertävä) lasitus.	1		2,7	
327	S	005k					punasavi	astia	Ruukun kylkipala, sisäpinnalla punertavanruskea lasitus, ulkopinta rihlattu ja lohkeillut.	1		5,1	
328	S	005k					punasavi	astia	Vadin reunapala, sisäpinta valko-punaraitainen, reunaosan ulkopinta lohjennut irti.	1	suun halkaisija n.230	5,5	
329	S	005k					punasavi	astia	Kylkipala, sisäpinnalla oranssi lasitus, ulkopinnalla lasitetäpliä.	1		9,9	
330	S	005k					punasavi	astia	Kylkipala, sisäpinnalla jälkiä boluskoristelusta ja lasituksesta, ulkopinta viimeistelty savilietteellä.	1		5,5	
331	S	005k					punasavi	astia	Kylkipalan sisä- ja ulkopinta, molemmilla pinnoilla punaisenruskea lasitus.	2		3,5	
332	S	005k					punasavi	astia	Pohja-/kylkipala?, sisäpinnalla väritön lasitus, ulkopinta lohjennut irti.	1		1,3	

KM	Alue	Y	Tarkenne	Xkoo	Ykoo	Zkoo	Materiaali	Laji	Kuvaus	Kpl	Mitat_mm	Paino_g	Muuta
333	S	005k					punasavi	astia	Kylkipala?, toinen pinnoista lohjennut irti.	1		0,7	
334	S	005k					valkosavi	astia	Kylkipala, sisäpinnalla kellanvihreä lasitus, ulkopinnalla rihlausta.	1		1,9	
335	S	005k					valkosavi	astia	Laakean astian kylkipala, sisäpinnalla keltainen lasitus, ulkopinta rihlattu.	1		6,6	
336	S	005k					valkosavi	astia	Kylkipala, sisäpinnalla vihertävänkeltainen lasitus, ulkopinnalla rihlausta.	1		2,7	
337	S	005k					valkosavi	astia	Vadin reuna- ja kylkipaloja, molemmat pinnat rihlattu, sisäpinnalla keltainen lasitus, ulkopinnalla ja suun reunaosan sisäpinnalla kirkkaanvihreä lasitus.	5	suun halkaisija 260	10,1	
338	S	005k					kivitavara	astia	Ruukun kylkipala, molemmat pinnat rihlattu, ulkopinnalla harmaa suolalasitus.	1		17	
339	S	005k					fajanssi	astia	Kylkipala, molemmilla pinnoilla sinertävänvalkoinen tinalasitus, ulkopinnalla sinistä koristelua.	1		1,7	
340	S	005k					majolika	astia	Lautasen/vadin pohja-/kylkipala, sisäpinnalla valkoinen tinalasitus, jossa sinistä viivakoristelua, ulkopinnalla vaaleanpunainen lyijylasitus.	1		6,7	
341	S	005k					punasavi	kaakeli	Molemmat pinnat lohkeilleet, toisella pinnalla jäljellä hieman reliefikoristelua ja tummanruskeaa lasitetta.	1		10,3	
342	S	005k					valkosavi	liitupiipun pesä		1		1,2	
343	S	005k					valkosavi	liitupiipun varsi	Sekundäärejä käyttöjälkiä: horisontaali ura varren ympärillä.	1		4,7	
344	S	005k					valkosavi	liitupiipun varsi	Leimakoristelua.	1		3,2	

KM	Alue	Y	Tarkenne	Xkoo	Ykoo	Zkoo	Materiaali	Laji	Kuvaus	Kpl	Mitat_mm	Paino_g	Muuta
345	S	005k					valkosavi	liitupiipun varsi	Kasviaiheista reliefikoristelua.	1		1,9	JM; Vrt. Duco 1987: s.97, kuvat 499-503. 1660-90-luku?
346	S	005k					valkosavi	liitupiipun varsi	Reliefikoristelua: kalan leuat, ns. Joona-piipusta.	1		3,7	JM; Vrt. Duco 1987: s.93. 1630-luku?
347	S	005k					valkosavi	liitupiipun varsi	Kasviaiheista reliefikoristelua.	1		3,5	JM; Vrt. Duco 1987: s.97, kuvat 499-503. 1660-90-luku?
348	S	005k					valkosavi	liitupiipun varsi	Katkelmia.	14		32,6	
349	S	005l					lasi	ikkuna	Vihreitä.	2		5,8	
350	S	005l					lasi	ikkuna	Vihreitä.	6		5,8	
351	S	005l					punasavi	astia	Kylkipala, sisäpinnalla jälkiä boluskoristelusta.	1		3,8	
352	S	005l					punasavi	astia	Kylki-/pohjapaloja, sisäpinnalla oranssi lasitus.	3		12,8	
353	S	005l					punasavi	astia	Vadin kylkipalan sisä- ja ulkopinta, sisäpinnalla jälkiä boluskoristelusta ja vihreästä lasitteesta.	2		13,6	
354	S	005l					punasavi	astia	Vadin reunapala, sisäpinnalla kellertävänvihreä lasite, paarteessa pistekoristelua tummemman vihreällä. Ulospäin taitettu suun reunaosa.	1	suun halkaisija 300, reunaosan leveys 25	26,6	
355	S	005l					punasavi	astia	Vadin? kylkipala, sisäpinnalla harmaanvihreä lasitus.	1		6,2	
356	S	005l					punasavi	astia	Ruukun pohja- ja kylkipaloja, korkea pohjakehä. Sisäpinnalla vihreänruskea lasitus, ulkopinnalla lasiteläiskiä ja rihlausta.	3	pohjakehän halkaisija n.50 ja korkeus 12	21,5	
357	S	005l					punasavi	astia	Kylkipala, sisäpinnalla harmaanvihreä lasitus ja boluskoristelua.	1		4,3	

KM	Alue	Y	Tarkenne	Xkoo	Ykoo	Zkoo	Materiaali	Laji	Kuvaus	Kpl	Mitat_mm	Paino_g	Muuta
358	S	0051					punasavi	astia	Reunapala, sisäpinta lohjennut irti.	1		4,1	
359	S	0051					punasavi	astia	Pohjapala, sisäpinta lohjennut irti, ulkopinta hyvin nokinen.	1		2,9	
360	S	0051					valkosavi	astia	Kylkipala, valmistusvaiheessa tehty reikä, molemmilla pinnoilla keltainen lasitus.	1		13,4	
361	S	0051					kivitavara	astia	Ruukun reunapala, ulkopinnalla tummanruskea suolalasitus, rihlattu.	1	suun halkaisija 130	7	
362	S	0051					majolika	astia	Kulhon/maljan pohjapaloja, sisäpinnalla valkoinen tinalasitus, jossa sinistä koristelua, ulkopinnalla kermanvärinen lyijylasitus.	2	pohjakehän halkaisija 70	10	
363	S	0051		99,42	294,58	7,39	valkosavi	liitupiipun pesä	Kyljissä kohokuvioidut ruusut: 5 terälehteä, joiden lomassa 5 verholehteä. Pesä pieni ja pyöreähkö.	1	pesän pituus 30	11,8	JM; Vrt. Duco 1987: s.38, kuvat 65 ja 66. 1630-50-luku.
364	S	0051					valkosavi	liitupiipun pesä		1		0,9	
365	S	0051					valkosavi	liitupiipun varsi	Katkelmia.	7		13	
366	S	009					punasavi	kaakeli	Toinen pinta lohjennut irti, toisella pinnalla kasviaiheista? reliefikoristelua ja kirkkaanvihreää lasitetta.	1		7,7	
367	S	012					valkosavi	liitupiipun pesä		1		2	
368	S	013					lasi	ikkuna	Vihreitä.	2		0,7	
369	S	013					lasi	ikkuna	Vihreitä.	2		1,1	
370	S	013					lasi	astia	Pikarin ruskea reunapala.	1	suun halkaisija 54	2	
371	S	013					punasavi	astia	Kylkipala, sisäpinnalla punaruskea lasitus.	1		19,7	

KM	Alue	Y	Tarkenne	Xkoo	Ykoo	Zkoo	Materiaali	Laji	Kuvaus	Kpl	Mitat_mm	Paino_g	Muuta
372	S	013					punasavi	astia	Kannun/ruukun reunapala, vertikaali kädensija. Sisäpinnalla ja osin reunan ja kädensijan päällä tummanruskea lasitus.	1	suuaukon halkaisija n.190, kädensijan lev. 30	69,9	
373	S	013					valkosavi	liitupiipun pesä		1		1,8	
374	S	013					valkosavi	liitupiipun varsi	Katkelmia.	11		23	
375	S	016					lasi	pullo	Vihreitä pohja-, kaula-/ suupaloja.	2	suun halkaisija n.30	129,7	
376	S	016					lasi	pullo	Kellanvihreä suun puolikas.	1	suun halkaisija n.30	6	
377	S	016					lasi	astia	Värittömän pikarin pohjapala.	1	pohjan halkaisija n.40	6,6	
378	S	016					lasi	astia	Värittömän pikarin reuna- ja kylkipaloja. Kyljessä kaksi hiottua horisontaalia koristeraitaa.	2	suun halkaisija 64	6,8	
379	S	016					punasavi	astia	Reuna- ja pohjapaloja, molemmilla pinnoilla vaaleanvihreä lasitus, reunapalassa valmistusvaiheessa tehdyn reiän puolikas.	2		2,6	
380	S	016					piiposliini	astia	Lautasen kylkipaloja, molemmilla puolilla valkoinen tinalasitus, jossa sinistä kasviaiheista painokuvakoristelua.	2		9,7	
381	S	016					fajanssi	astia	Kannen? reunaa, kaikilla pinoilla kellertävä lasitus, leimattu helminauhakoriste.	1	kannen halkaisija n.220	5,8	
382	S	016					piiposliini	astia	Potan? reuna- ja kylkipaloja. Ulospäin taitetussa suun reunaosassa ja kyljissä ruskeita, viiniköynnösaiheisia painokuvia.	5	suuaukon halkaisija 145	61,7	
383	S	016					piiposliini	astia	Kupin kylkipaloja, molemmilla pinnoilla valkoinen tinalasitus, ulkopinnalla mustia, maisema-aiheisia painokuvia.	2		4,3	

KM	Alue	Y	Tarkenne	Xkoo	Ykoo	Zkoo	Materiaali	Laji	Kuvaus	Kpl	Mitat_mm	Paino_g	Muuta
384	S	016					piiposliini	astia	Kupin reuna- ja kylkipaloja, molemmilla pinnoilla valkoinen tinalasitus, ulkopinnalla ruskeita maisema-aiheisia painokuvia.	3		4,7	
385	S	016					luu	nappi	Pyöreä, yksireikäinen, toinen puoli kupera.	1	halkaisija 20	1,1	
386	S	017					lasi	pullo	Vihreä, pyöreäpohjainen, kaula- ja suuosat puuttuvat.	4	pohjan halkaisija 97, kuvun korkeus n. 150	729,2	
387	S	017					lasi	pullo	Ruskea, pyöreäpohjainen, kyljestä puuttuu pala.	2	pohjan halk. 94, korkeus 220, suun halk.27	571,3	
388	S	017					lasi	astia	Värittömän maljan pohja- /kylkipaloja, kyljen alaosassa vertikaalia, leveää rihlausta.	4	pohjan halkaisija	67,1	
389	S	017					lasi	astia	Värittömän pikarin reuna- ja kylkipaloja, koristeena hiottuja, horisontaaleja raitoja.	8	suun halkaisija 56	9,7	
390	S	017					punasavi	astia	Ruukun pohja- ja kylkipaloja. Sisäpinnalla rihlausta ja punaruskea lasitus.	3	pohjakehän halkaisija 136	300,2	
391	S	017					punasavi	astia	Kannun kylkipaloja, vertikaali kädensija. Sisäpinnalla rihlausta ja vihertävänruskea lasitus, ulkopinnalla lasiteläiskiä.	4		429,6	Yksi paloista löytöyhteydestä 43.
392	S	017					punasavi	astia	Laakean vadin reuna- ja kylkipaloja, horisontaali korva reunaosassa. Sisäpinnalla ruskea lasitus, boluskoristelua ja vihreää aaltoviivaa. Reunaosan ulkopinnalla rihlausta.	6	suun halkaisija n.170, korvan leveys n.40	79,6	
393	S	017					kivitavara	astia	Korvan katkelma, pinnoilla punaruskea suolalasitus.	1	leveys n. 20	18,7	
394	S	017					piiposliini	astia	Lautasen pohjapala, molemmilla pinnoilla valkoinen tinalasitus, jossa vihreitä maisema- ja kasviaiheisia painokuvia.	1	pohjakehän halkaisija n.120	12,2	

KM	Alue	Y	Tarkenne	Xkoo	Ykoo	Zkoo	Materiaali	Laji	Kuvaus	Kpl	Mitat_mm	Paino_g	Muuta
395	S	017					piiposliini	astia	Vertikaali? korva, pinnoilla valkonen tinalasitus, reunat uurrettu.	1	leveys 16, korkeus 53	14,7	
396	S	017					piiposliini	astia	Korvan/kädensijan? katkelma. Pinnoilla kermanvärinen tinalasitus, keskellä tyylitelty, kasviaiheinen reliefikoristenauha.	1	leveys 22	6,9	
397	S	017					pii	iskentäydin	Harmaata.	1		11,7	
398	S	026					lasi	pullo	Vihreä suuosa.	1	suun halkaisija 30	13,4	
399	S	026					lasi	pullo	Vihreä suuosa.	1	suun halkaisija 30-32	21,2	
400	S	026					luu	nappi	Litteä, yksireikäinen.	1	halkaisija 16	0,5	
401	S	029	R 8				lasi	ikkuna	Vihreitä.	6		7,7	
402	S	029	R 8				lasi	ikkuna	Vihreitä, retusointia ja lyijypuitteiden jälkiä. Yksi pala osittain sulanut.	15		25,6	
403	S	029	R 8				lasi	ikkuna	Vihreitä, retusointia ja lyijypuitteiden jälkiä.	8		8,8	
404	S	029	R 8				lasi	astia	Väritön kylkipala, kasviaiheista hiontakoristelua.	1		1,3	
405	S	029	R 8				punasavi	astia	Kylkipaloja, sisäpinnalla oranssi lasitus, ulkopinta nokinen.	2		7	
406	S	029	R 8				punasavi	astia?	Toinen pinta lohjennut irti, toisella pinnalla sulanutta vihreää lasitetta.	1		0,6	
407	S	029	R 8				valkosavi	liitupiipun varsi	Suuosa.	1		1,1	
408	S	029					valkosavi	liitupiipun varsi		2		3,7	
409	S	032					lasi	ikkuna	Väritön.	1		1,1	
410	S	032					lasi	ikkuna	Vihertävä.	1		1,1	
411	S	032					lasi	pullo	Vihreä.	1		1,5	

KM	Alue	Y	Tarkenne	Xkoo	Ykoo	Zkoo	Materiaali	Laji	Kuvaus	Kpl	Mitat_mm	Paino_g	Muuta
412	S	032					lasi	astia	Väritön pikarin? pohjapala.	1	pohjan halkaisija n. 60	1,7	
413	S	032					punasavi	astia	Vadin pohjapala, sisäpinnalla jälkiä punertavasta lasitteesta, ulkopinta kiillotettu?	1	pohjakehän halkaisija 80	24,2	
414	S	032					punasavi	astia	Vadin reunaosan sisä- ja ulkopinta. Ulospäin käännetty suun reunaosa, sisäpinnalla ja reunaosan päällä keltainen lasitus.	2	reunaosan leveys 23	6,8	
415	S	032					piiposliini	astia	Kylkipaloja, molemmilla pinnoilla valkoinen tinalasitus.	2		3,9	
416	S	032					punasavi	liitupiipun varsi	Katkelma.	1		3,7	
417	S	032					valkosavi	liitupiipun varsi	Katkelmia.	3		6,1	
418	S	032					pii	iskos	Palanut.	1		1,4	
419	S	033					lasi	ikkuna	Väritön.	1		4,7	
420	S	033					lasi	ikkuna	Vihreä.	1		0,6	
421	S	033					lasi	ikkuna	Ruskeanvihreä.	1		0,9	
422	S	033					lasi	ikkuna	Vihreä.	1		0,5	
423	S	033					lasi	pullo	Vihreä kylkipala.	1		3,5	
424	S	033					lasi	pullo	Väritön kylkipala, reunassa osa kohollaan olevasta E-kirjaimesta.	1		7,2	
425	S	033					fajanssi	astia	Lautasen/vadin pohja-/kylkipaloja. Sisäpinnalla valkoinen tinalasitus, jossa violettia koristelua, ulkopinnalla persikan värinen lasitus, jossa valkoinen horisontaali koristeraita.	3		32,9	
426	S	033					posliini	astia	Lautasen reunapala, reunaosan sisäpinnalla kullanvärinen koristeraita.	1		3,4	

KM	Alue	Y	Tarkenne	Xkoo	Ykoo	Zkoo	Materiaali	Laji	Kuvaus	Kpl	Mitat_mm	Paino_g	Muuta
427	S	033					valkosavi	liitupiipun pesä	Leveässä ja matalassa kannassa ympyräleima: sisällä tyylitelty laiva.	1		1,9	JM; Vrt. Duco 1987: s.46, kuva 103, s.48, kuva 129, s.57, kuva 176
428	S	033					valkosavi	liitupiipun pesä		1		0,5	
429	S	033					valkosavi	liitupiipun varsi	Katkelmia.	3		2,6	
430	S	037					lasi	astia	Värittömän pikarin pohjapala.	1	pohjan halkaisija 46	12,2	
431	S	037					lasi	astia	Värittömän pikarin leveä jalanreunus.	1	jalanreunuksen halkaisija 62	14,5	
432	S	037					lasi	piipun varsi?	Musta lähes läpinäkymätön, liitupiipun varren katkelmaa muistuttava pala.	1	halkaisija 9	4,2	
433	S	037					punasavi	astia	Vadin pohja-, kylki- ja reunapaloja. Sisäpinnalla punaruskea lasitus, jossa keltaisella lasitettua boluskoristelua: horisontaaleja viivavyöhykkeitä ja aaltoviivoja. Ulospäin käännetty suun reunaosa.	11	suun halkaisija 320, pohjan halkaisija 140	441,7	Kolme palaa löytöyhteydestä 43.
434	S	039					lasi	ikkuna	Vihertävä.	1		0,3	
435	S	039					lasi	ikkuna	Vihreitä.	4		2,2	
436	S	039					punasavi	astia	Kädensijan katkelma, pinnoilla ruskea lasitus.	1	leveys 34	20,1	
437	S	039					punasavi	astia	Vadin? pohjapaloja, sisäpinnalla ruskea lasitus ja boluskoristelua.	2		6,7	
438	S	039					punasavi	astia	Kylkipala, molemmilla pinnoilla kirkkaanvihreä lasitus, ulkopinnalla painannekoristelua. Yksi murtumapinnoista hyvin nokinen.	1		4,8	
439	S	039					punasavi	astia	Kylkipala, sisäpinnalla oranssi lasitus, musta ulkopinta altistunut kuumuudelle, lasite sulanut.	1		1,5	

KM	Alue	Y	Tarkenne	Xkoo	Ykoo	Zkoo	Materiaali	Laji	Kuvaus	Kpl	Mitat_mm	Paino_g	Muuta
440	S	039					valkosavi	astia	Kannun reunapala, vertikaali korva/kädensija. Pinnoilla tummanruskea lasitus.	1	suun halkaisija n .90, kädensijan leveys 22	21,4	
441	S	039					piiposliini	astia	Pohjapala, molemmilla pinnoilla valkoinen tinalasitus.	1		0,3	
442	S	039					fajanssi	astia	Lautasen? pohjapala, molemmilla pinnoilla valkoinen tinalasitus.	1		2,2	
443	S	039					valkosavi	liitupiipun pesä		1		0,8	
444	S	039					valkosavi	liitupiipun pesä	Reunassa viivakoriste.	1		4,4	
445	S	039					valkosavi	liitupiipun pesä	Kannassa ympyräleima: sisällä kuusilehtinen kukka/kuusisakarainen tähti.	1		3,6	JM; Vrt. Duco 1987: s.45, kuva 45.
446	S	039					valkosavi	liitupiipun varsi	Katkelmia.	14		26,4	
447	S	039					pii	iskos	Harmaata, palanut.	1		4	
448	S	043					lasi	pullo	Värittömiä, ohuita kylkipaloja, vertikaalia, loivaa rihlausta.	4		6,9	
449	S	043					lasi	astia	Värittömän juomalasin pohja-/kylki-/reunapala. Kyljen alaosa hiottu monikulmaiseksi.	1	pohjan halkaisija 42, korkeus 93	57,3	
450	S	043					lasi	astia	Värittömän paksupohjaisen juomalasin pohjapala.	1	pohjan halkaisija 52, pohjan paksuus 12	77,3	
451	S	043					lasi	astia	Värittömän paksupohjaisen juomalasin pohjapala. Alaosa hiottu monikulmaiseksi.	1	pohjan halkaisija 63, pohjan paksuus 12	86,3	
452	S	043					punasavi	astia	Ruukun reunapala, vertikaali korva. Sisäpinnalla ja osin korvan päällä väritön lasitus.	1	suuaukon halkaisija n. 260, korvan paksuus 14	24,7	
453	S	043					punasavi	astia	Ruukun pohjapala, sisäpinnalla vihreä lasiteläiskä, pohjassa leimattu teksti: PRBHEL:FORS.	1	pohjan halkaisija 130	68,8	

KM	Alue	Y	Tarkenne	Xkoo	Ykoo	Zkoo	Materiaali	Laji	Kuvaus	Kpl	Mitat_mm	Paino_g	Muuta
454	S	043					punasavi	astia	Vertikaalin? kädensijan katkelma, pinnoilla punaruskea lasite, ulkopinta fasetoitu.	1	leveys 25	20,1	
455	S	043					punasavi	astia	Lasittamattoman ruukun pohjapaloja.	2	pohjan halkaisija 100	33,8	
456	S	043					punasavi	astia	Ruukun/vadin pohjapala, sisäpinta lohjennut irti.	1	pohjan halkaisija 160	47,5	
457	S	043					punasavi	astia	Ruukun pohjapala, korkea jalkakehä. Sisäpinnalla ruskeaa lasitetta.	1	pohjan halkaisija 110, jalkakehän korkeus 7	20,3	
458	S	043					punasavi	astia	Vadin reuna-, pohja- ja kylkipaloja. Sisäpinnalla vihertävänruskea lasitus, jossa keltaiseksi lasitettua boluskoristelua: leveitä raitoja ja aaltoviivaa. Ulospäin käännetty suun reunaosa. Pohjassa leima: H:FORS.	4	suun halkaisija n.300, pohjan halkaisija n.170, korkeus 82	513,9	
459	S	043					valkosavi	astia	Ruukun profiloitu reunapala. Sisäpinnalla ja suun reunan päällä kellertävänruskea lasitus, ulkopinta viimeistelty punertavalla savilietteellä.	1	suun halkaisija n.210	11,7	
460	S	043					kivitavara	astia	Kannun kylkipaloja, savimassa vaaleanharmaata, ulkopinnalla väritön suolalasitus.	3		104,8	
461	S	043					piiposliini	astia	Kupin reuna- ja kylkipaloja ja lautasen reunapala. Molemmilla pinnoilla valkoinen tinalasitus ja vihreitä kasvi- ja maisema-aiheisia painookuvia. Kupissa vertikaali korva.	7	kupin suun halkaisija 120, lautasen halkaisija 160	63,7	Osa paloista löytöyhteydestä "pinta R 2:n koillisnurkka".
462	S	043					piiposliini	astia	Lautasen reuna- ja pohjapaloja, molemmilla pinnoilla valkoinen tinalasitus.	4	halkaisija, 220	73,1	

KM	Alue	Y	Tarkenne	Xkoo	Ykoo	Zkoo	Materiaali	Laji	Kuvaus	Kpl	Mitat_mm	Paino_g	Muuta
463	S	043					piiposliini	astia	Vaasin kylki- ja pohjapaloja. Molemmilla pinnoilla valkoinen tinalasitus, ulkopinnalla sinistä, kasviaiheista siirtokuvakoristelua.	7	suuaukon halkaisija 88, pohjakehän halkaisija 98	170,3	Yksi paloista löytöyhteydestä 17.
464	S	043					luu	esine	Hiottu, suorakaiteen muotoinen, litteä levy.	1	43x100	1,5	
465	S	043					helmiäinen	nappi	Litteä, nelireikäinen, toiselle puolelle kaiverrettu koristeeksi ympyröitä.	1	halkaisija 8	0,1	
466	S	044					punasavi	astia	Kylkipala, molemmilla pinnoilla keltainen lasitus.	1		1,7	
467	S	045					lasi	ikkuna	Vihreä.	1		0,8	
468	S	045					lasi	ikkuna	Sinivihreä.	1		3,5	
469	S	045					lasi	pullo	Vihreä.	1		2,1	
470	S	045					punasavi	astia	Vadin pohja- ja kylkipaloja. Sisäpinnalla ruskea lasitus, jossa kellertäväksi lasitettua boluskoristelua ja vihreää väriä.	4	pohjan halkaisija 110	37,7	
471	S	045					valkosavi	liitupiipun varsi	Reliefikoristelua (barokkityyliä).	1		2,1	JM
472	S	045					valkosavi	liitupiipun varsi	Katkelmia.	4		9,1	
473	S	046					lasi	ikkuna	Vihreitä.	2		1,8	
474	S	046					lasi	ikkuna	Vihreitä.	2		0,9	
475	S	046					lasi	pullo	Vihreä kaulapala?.	1		1,6	
476	S	046					lasi	astia	Vihertävä.	1		0,9	
477	S	046					lasi	astia	Värittömän pikarin kylkipala, hiottuja, kasviaiheisia koristeita.	1		5	
478	S	046					punasavi	astia	Ruukun pohja-, kylki- ja reunapaloja, reunassa vertikaali kädensija. Sisäpinnalla vihertävänruskea lasitus, ulkopinta rihlattu.	72	suuaukon halk. 240, pohjan halk.140, kädensijan leveys 35	1161	Osa paloista löytöyhteyksistä "5 R 6:n väleistä", 5a, 5d, 5h, 78.

KM	Alue	Y	Tarkenne	Xkoo	Ykoo	Zkoo	Materiaali	Laji	Kuvaus	Kpl	Mitat_mm	Paino_g	Muuta
479	S	046					punasavi	astia	Vadin reuna- ja kylkipaloja. Sisäpinnalla jälkiä vaaleasta lasituksesta, jossa koristeena pistevyöhykkeitä, viivoja ja palloja punertavalla värillä, ulkopinta viimeistelty vaalealla savilietteellä. Ulospäin taitettu suun reunaosa.	13	suun halkaisijan. 310, reunaosan leveys 22	234,8	Osa paloista löytöyhteydestä 5g.
480	S	046					punasavi	astia	Ruukun reuna-/kylkipaloja, reunassa vertikaalin kädensijan tyvi. Sisäpinnalla mustanruskea lasitus, reunaosan ulkopinta rihlattu ja sen alaosassa lasitetta.	2	suuaukon halkaisija 240, kädensijan leveys 41	104	
481	S	046					punasavi	astia	Vadin reunapaloja, sisäpinnalla ja osin reunaosan ulkopinnalla oranssinruskea lasitus, jossa kuvioita keltaisella. Ulospäin taitettu suun reunaosa.	2	Suun halkaisija 220	16	
482	S	046					punasavi	astia	Ruukun reuna-/kylkipala. Sisäpinnalla ruskea lasitus, ulkopinnalla lasitetäpliä.	1		5,5	
483	S	046					punasavi	astia	Kylkipala, molemmilla pinnoilla keltaisenruskea lasitus.	1		4,2	
484	S	046					punasavi	astia	Pinnat lohkeilleet, tummanvihreää lasitetta.	1		2	
485	S	046					punasavi	astia	Vadin? kylkipala, sisäpinnalla vaaleita ja vihreänharmaita lasiteraitoja, ulkopinta lohjennut irti.	1		3,6	
486	S	046					punasavi	astia	Pohjapala?, sisäpinnalla vihertävänruskea lasitus, ulkopinnalla lasitetäpliä.	1		1,7	
487	S	046					punasavi	astia	Vadin pohja- ja kylkipaloja, sisäpinnalla ja kylkien ulkopinnalla väritön lasitus.	3		14,8	

KM	Alue	Y	Tarkenne	Xkoo	Ykoo	Zkoo	Materiaali	Laji	Kuvaus	Kpl	Mitat_mm	Paino_g	Muuta
488	S	046					fajanssi	astia	Kylkipala, molemmilla pinnoilla valkoinen tinalasitus, ulkopinnalla sinistä koristelua. Altistunut kuumuudelle.	1		4,4	
489	S	046					fajanssi	astia	Kylki- ja pohja?paloja, molemmilla pinnoilla valkoinen tinalasitus, jossa sinistä koristelua.	2		1,5	
490	S	046					valkosavi	liitupiipun pesä	Kannassa ympyräleima: sisällä kirjaimet CI?, joiden päällä kruunu.	1		2,3	JM
491	S	046					valkosavi	liitupiipun pesä		1		0,3	
492	S	046					valkosavi	liitupiipun varsi	Leimakoristelua.	1		3	
493	S	046					valkosavi	liitupiipun varsi	Katkelmia.	8		10,7	
494	S	049					lasi	ikkuna	Vihreä, levyn reunasta.	1		1,4	
495	S	049					punasavi	astia	Kylkipala, sisäpinnalla tummanvihreä lasitus, ulkopinnalla puikolla saveen piirrettyjä koristeita.	1		4,7	
496	S	049					punasavi	astia	Padan reunapala ja jalkanipukka. Reunapalassa molemmilla pinnoilla väritön lasite, jalkanipukassa lasitetäpliä, viimeistelty savilietteellä.	2	suun halkaisija 210, jalkanipukan korkeus n.15	37	
497	S	049					fajanssi	astia	Kylkipala, molemmilla pinnoilla valkoinen tinalasitus.	1		0,5	
498	S	049					valkosavi	liitupiipun varsi	Katkelmia.	2		3,5	
499	S	052					lasi	ikkuna	Vihreitä, retusointia ja jälkiä lyijypuitteista.	4		5,5	
500	S	052					lasi	ikkuna	Vihreitä.	4		2,6	
501	S	052					lasi	ikkuna	Vihreä.	1		0,5	
502	S	052					lasi	pullo	Pienen vihertävän lääke?pullon pohjapala.	1	pohjan halkaisija n. 32	2,9	

KM	Alue	Y	Tarkenne	Xkoo	Ykoo	Zkoo	Materiaali	Laji	Kuvaus	Kpl	Mitat_mm	Paino_g	Muuta
503	S	052					lasi	astia	Väritön, ohut kylkipala.	1		1,2	
504	S	052					punasavi	astia	Padan pohja-, reuna- ja kylkipaloja. Sisäpinnalla rihlausta ja väritön lasitus, ulkopinnalla rihlausta, osin lasitettu ja viimeistelty savilietteellä.	5		102,3	
505	S	052					punasavi	astia	Reuna- ja kylkipaloja, sisäpinnalla ja paikoitellen ulkopinnalla vihertävänkeltainen lasitus. Ulkopinta osin nokinen.	6	suun halkaisija n.140	23,4	
506	S	052					punasavi	astia	Ruukun reuna- ja kylkipaloja, sisäpinnalla oranssinruskea lasitus, ulkopinta nokinen. Reunaosan ulkopinta rihlattu.	2	suuosan halkaisija n.170	11	
507	S	052					punasavi	astia	Kylkipaloja, sisäpinnalla ruskeanvihreä lasitus, ulkopinnalla lasitetäpliä.	2		17,9	
508	S	052					punasavi	astia	Ruukun reuna-/kylkipala, molemmilla pinnoilla punaruskea lasitus.	1	suuaukon halkaisija 200	7,6	
509	S	052					punasavi	astia	Ruukun reunapala, molemmilla pinnoilla punaruskea lasitus, sisäpinnalla rihlausta.	1		7,1	
510	S	052					punasavi	astia	Paksu kylki?-/pohja?pala, molemmilla pinnoilla karstaa ja osittain sulanutta vihreää lasitetta. Altistunut kuumuudelle.	1		13,1	
511	S	052					punasavi	astia	Vadin/ruukun korva. Vihreitä lasiteläiskiä, valkoista savilietettä ja nokea.	1	leveys 30, paksuus n.10	6,8	
512	S	052					punasavi	astia	Ruukun reunapala. Molemmilla pinnoilla vaaleanvihreä lasitus, suun reunaosan sisäpinnalla vaaleampi raita. Ulkopinta rihlattu.	1	suun halkaisija n. 90	4,6	

KM	Alue	Y	Tarkenne	Xkoo	Ykoo	Zkoo	Materiaali	Laji	Kuvaus	Kpl	Mitat_mm	Paino_g	Muuta
513	S	052		102,33	296,47	7,508	valkosavi	liitupiipun pesä	Kannassa sekundääriset? ristikkäisviillot. Pesä pieni ja pulleahko.	1	pesän pituus 30	7,2	JM: 1660-80
514	S	052		102,69	296,62	7,485	valkosavi	liitupiipun pesä	Reunassa leimattu pisteviivakoristelu, kannassa ympyräleima: sisällä viisiterälehtinen ja viisiverholehtinen ruusu. Pesä pieni ja pullea.	1	pesän pituus 30	9,4	JM: 1660-80
515	S	052					valkosavi	liitupiipun pesä	Kannassa ympyräleima: sisällä lintu?	1		3,3	JM: 1660-80
516	S	052					valkosavi	liitupiipun varsi	Leimakoristelua.	1		4,5	JM: 1600/1700-l vaihde
517	S	052					valkosavi	liitupiipun varsi	Leimakoristelua.	1		2	
518	S	052					valkosavi	liitupiipun varsi	Katkelmia.	6		17,5	
519	S	052					pii	iskos	Harmaata.	1		11,5	
520	S	052					pii	iskentäydin	Harmaata.	1		5,3	
521	S	052					pii	iskos	Palanut.	1		0,5	
522	S	052					punasavi	tiili	Olkipainanteita.	1		219,3	
523	S	052					kivi	hioinkivi?	Fragmentaarinen, harmaata kiilleliusketta.	1	leveys n. 58	96	
524	S	052					mineraali	raaka-aine?	Tummanpunainen, tahraava ja pehmeä.	1		1,6	
525	S	053					lasi	ikkuna	Vihreitä.	2		1,7	
526	S	053					lasi	ikkuna	Vihreä, levyn reunasta.	1		0,5	
527	S	053					lasi	ikkuna	Vihreä.	1		1,9	
528	S	053					lasi	ikkuna	Väritön.	1		2,4	
529	S	053					lasi	astia	Kylkipala. Opaalilasia.	1		1	

KM	Alue	Y	Tarkenne	Xkoo	Ykoo	Zkoo	Materiaali	Laji	Kuvaus	Kpl	Mitat_mm	Paino_g	Muuta
530	S	053					punasavi	astia	Reuna- ja kylkipaloja. Valmistusvaiheessa tehty reikä, pinnoilla väritön lasitus.	2		4,9	
531	S	053					punasavi	astia	Kylkipala, sisäpinnalla ruskea lasitus, ulkopinta rihlattu.	1		4,2	
532	S	053					punasavi	astia	Ruukun reunapala, sisäpinta lohjennut irti, reunaosan ulkopinnalla oranssia lasitetta ja rihlausta.	1	suun halkaisija n.160	5,7	
533	S	053					punasavi	astia	Kylkipala, sisäpinnalla harmaanvihreä lasitus.	1		7,6	
534	S	053					punasavi	astia	Vadin? kylkipala, jälkiä boluskoristelusta ja vihreästä lasitteesta.	1		9,2	
535	S	053					punasavi	astia	Reunapala, sisäpinnalla ruskea lasitus, ulkopinta rihlattu, musta, karstoittunut ja hyvin nokinen.	1	suun halkaisija 140	12,5	
536	S	053					punasavi	astia	Vadin reunapala, jossa valmistusvaiheessa tehty ripustusreikä. Sisäpinnalla boluskoristelua ja kellertävä lasitus, suun reunaosa taitettu ulospäin.	1	reunaosan leveys 28	11,2	
537	S	053					valkosavi	liitupiipun varsi	Katkelmia.	6		7	
538	S	066					lasi	ikkuna	Vihreä.	1		0,9	
539	S	066					lasi	ikkuna?	Väritön, sulanut kuumuudessa.	1		12	
540	S	066					valkosavi	liitupiipun pesä		1		0,5	
541	S	066					valkosavi	liitupiipun varsi	Katkelmia.	2		1,7	
542	S	069					lasi	ikkuna	Vihreitä. Retusointia.	2		6,7	
543	S	069					lasi	ikkuna	Vihreitä.	4		3,7	
544	S	069					lasi	ikkuna	Vihreä, retusoitu, lyijypuitteen jälkiä.	1		0,6	

KM	Alue	Y	Tarkenne	Xkoo	Ykoo	Zkoo	Materiaali	Laji	Kuvaus	Kpl	Mitat_mm	Paino_g	Muuta
545	S	069					punasavi	astia	Ruukun reuna- ja kylkipaloja, reunaosassa vihreä lasitus molemmilla pinnoilla, ulkopinnalla rihlausta.	4	suun halkaisija	9,8	Osa paloista löytöyhteyksistä 49 ja 52.
546	S	069					punasavi	astia	Padan kylki- ja pohjapaloja, pohjapalassa jalan tyvi. Sisäpinnalla oranssinvihreä lasitus, ulkopinnalla sulanutta lasitetta?, rihlausta, savilietepinnoitetta ja nokea.	3		51,2	Yksi paloista löytöyhteydestä 77.
547	S	069					punasavi	astia	Padan? pohjapala. Sisäpinnalla vihreänruskea lasitus, ulkopinnalla lasitetäpliä.	1		11,4	
548	S	069					punasavi	astia	Vadin reunapala, sisäpinnalla sinertävä lasitus ja boluskoristelua. Ulospäin käännetty suun reunaosa.	1	suun halkaisija n. 220, reunaosan leveys 23	6,2	
549	S	069					punasavi	astia	Padan jalkanipukan/jalan katkelma ja pohjapala. Sisäpinnat lohjenneet irti.	2		14,1	
550	S	069					punasavi	astia	Kylkipala, sisäpinnalla jälkiä lasitteesta, ulkopinta osittain lasitettu kellanvihreällä lasitteella.	1		1,6	
551	S	069					punasavi	astia	Ruukun reuna- ja kylkipaloja. Ulkopinta rihlattu.	2	suun halkaisija 150	54,2	
552	S	069					punasavi	astia	Padan jalka/pohjapala. Pohjan sisäpinnalla ja jalan kärjessä sinertävänruskea lasite. Jalka nokinen ja sen kärki lähes kuonaantunut.	1	jalan pituus n.60	82,5	
553	S	069					valkosavi	astia	Kylkipala, molemmilla pinnoilla keltainen lasitus.	1		1,5	
554	S	069					valkosavi	astia	Reunapala, sisäpinnalla keltainen lasitus, ulkopinnalla rihlausta ja vihreä lasitus.	1		4,1	
555	S	069					fajanssi	astia	Kylkipala, molemmilla pinnoilla valkoinen tinalasitus.	1		1,9	

KM	Alue	Y	Tarkenne	Xkoo	Ykoo	Zkoo	Materiaali	Laji	Kuvaus	Kpl	Mitat_mm	Paino_g	Muuta
556	S	069		105,9	293,09	7,391	valkosavi	liitupiipun pesä	Reunassa leimattua pisteviivakoristelua, pesän alaosan molemmilla kyljillä kohollaan oleva viisiterälehtinen ja viisiverholehtinen ruusu. Pesä pieni ja pullea.	1	pesän pituus 27	6,2	JM: 1640/50-l. Vrt. Duco 1987: s. 38, kuvat 63-66. 1630-50-luku.
557	S	069					valkosavi	liitupiipun varsi	Katkelmia.	8		21,7	
558	S	069					kuona	savikuona?	Kevyttä, tummanharmaata.	1		24,9	
559	S	070					lasi	ikkuna	Vihreitä, retusointia, lyijypuitteiden jälkiä.	4		7,1	
560	S	070					lasi	ikkuna	Vihreitä, 1 retusoitu.	3		2,2	
561	S	070					lasi	ikkuna	Vihreitä, lyijypuitteiden jälkiä.	11		9	
562	S	070					lasi	ikkuna	Vihreitä.	2		5,8	
563	S	070					lasi	ikkuna	Vihertävä.	1		0,8	
564	S	070					lasi	ikkuna	Vihreitä, toinen paloista levyn reunasta.	2		6,4	
565	S	070					lasi	pullo	Vihreä pohjapala.	1		8,8	
566	S	070					lasi	astia	Sinisiä kylki-/pohja?paloja.	3		1,9	Yksi paloista löytöyhteydestä 69.
567	S	070					lasi	astia	Vihertävä kylkipala.	1		0,4	
568	S	070					lasi	astia	Vihertävä reunapala, passglass-pikarista.	1		0,6	

KM	Alue	Y	Tarkenne	Xkoo	Ykoo	Zkoo	Materiaali	Laji	Kuvaus	Kpl	Mitat_mm	Paino_g	Muuta
569	S	070		106,54	290,76	7,416	valkosavi	astia	Kannun reuna-, kylki- ja pohjapaloja, vertikaalin kädensijan tyvi. Sisäpinta rihlattu ja lasitettu oranssinkeltaisella. Ulkopinnan lasituksen väri vaihtelee oranssinruskeasta vihertävään, astian alaosa lasittamaton ja nokinen. Yläosassa tummanruskea vinoruutukoristelu. Ohutseinäisestä astiasta.	81	suun halkaisija 160	391,1	
570	S	070					punasavi	astia	Vadin pohjapaloja, korkea jalkakehä. Sisäpinnalla boluskoristelua ja kellertävänvihreä lasite, ulkopinnalla nokea.	3	pohjakehän halkaisija 120, jalkakehän korkeus 7	66,1	
571	S	070					punasavi	astia	Vadin reunapaloja. Sisäpinnalla boluskoristelua ja vihreä lasitus. Ulospäin taitettu suun reunaosa.	3	suun halkaisija 250, reunaosan leveys 22	54,9	
572	S	070					punasavi	astia	Matalan vadin reuna-/kylki-/pohjapaloja, sisäpinnalla oranssi lasitus.	4		27,1	
573	S	070					punasavi	astia	Ruukun reunapala, sisäpinnalla jälkiä lasitteesta, ulkopinnalla rihlausta.	1	suun halkaisija n.130	5	
574	S	070		105,73	294,16	7,346	punasavi	astia	Padan putkikahva. Padan sisäpinnalla vaalean- ja tummanvihreä lasitus, ulkopinta nokinen, viimeistelty savilietteellä. Kahvan tyvessä kaksi sormipainaumaa.	1	kahvan pituus n. 50, halkaisija n. 22	100,9	
575	S	070					punasavi	astia	Kylkipala, molemmilla pinnoilla oranssi lasitus, ulkopinnalla rihlausta.	1		1,8	
576	S	070					punasavi	astia	Kylkipala, sisäpinnalla punaruskea lasitus, ulkopinnalla rihlausta.	1		3,3	

KM	Alue	Y	Tarkenne	Xkoo	Ykoo	Zkoo	Materiaali	Laji	Kuvaus	Kpl	Mitat_mm	Paino_g	Muuta
577	S	070					punasavi	astia	Reunapala, sisäpinnalla keltainen lasitus, ulkopinnalla rihlausta.	1		1,3	
578	S	070					punasavi	astia	Kylkipala, sisäpinnalla jälkiä ruskeasta lasitteesta ja boluskoristelusta.	1		0,8	
579	S	070					punasavi	astia	Kylkipala, sisäpinnalla punaisenruskea lasitus, ulkopinta rihlattu ja nokinen.	1		2	
580	S	070					punasavi	astia	Kylkipala, molemmilla pinnoilla mahonginpunainen lasitus. Sisäpinta röpelöinen.	1		2,9	
581	S	070					punasavi	astia	Kylkipala, sisäpinnalla mahonginpunainen lasitus.	1		5,4	
582	S	070					punasavi	astia	Padan pohjapaloja, jalka irronnut. Sisäpinnalla ruskeanvihreä lasitus, ulkopinta nokinen.	2		15,7	
583	S	070					punasavi	astia	Kylkipaloja, sisäpinnalla vihertävänruskea lasitus, ulkopinnalla rihlausta ja nokea.	2		17,8	
584	S	070					punasavi	astia	Vadin reuna-, kylki- ja pohjapaloja. Sisäpinnalla paarteessa horisontaalia pistekoristelua, pohjaosassa kasviaiheista boluskoristelua. Lasitus vaihtelee tummanvihreästä vaaleaan. Ulkopinnalla nokea.	4	suun halkaisija 280, pohjan halkaisija n.110	382,5	
585	S	070					punasavi	astia	Vadin reuna-, kylki- ja pohjapaloja. Sisäpinnalla boluskoristelua ja tummaksi kuonaantunut lasitus. Ulkopinnalla jonkin verran nokea. Ulospäin taitettu suun reunaosa.	8	suun halk. 210, pohjan halk. n.120, reunaosan leveys 23	115	
586	S	070					punasavi	astia	Reunapala, sisäpinnalla ruskeanvihreä lasitus, ulkopinta rihlattu, nokinen ja karstainen.	1	suun halkaisija 120	23,3	

KM	Alue	Y	Tarkenne	Xkoo	Ykoo	Zkoo	Materiaali	Laji	Kuvaus	Kpl	Mitat_mm	Paino_g	Muuta
587	S	070					punasavi	astia	Ruukun reunapala, molemmilla pinnoilla kirkkaanvihreä lasitus, reunaosan ulkopinta rihlattu.	1	suun halkaisija 190	20,1	
588	S	070					punasavi	astia	Vadin? reunapala, sisäpinnalla punaruskea lasitus, reunan päällä boluskoristelua. Suun reunaosan ulkopinta rihlattu, lasiteläiskiä.	1	suun halkaisija 180	19,1	
589	S	070					punasavi	astia	Vadin reunapala, sisäpinnalla vihreä lasitus ja boluskoristelua. Ulospäin taitettu suun reunaosa.	1	reunaosan leveys 25	9,1	
590	S	070					punasavi	astia	Kylkipaloja, sisäpinnalla ja osin ulkopinnalla kellanpunainen lasitus, jossa tummanruskeita läiskiä. Ulkopinnalla rihlausta.	3		16,1	
591	S	070					punasavi	astia	Kylki- ja pohjapaloja, sisäpinnalla tummanruskea lasitus, pohjan ulkopinnalla tummanvihreä lasitus, kylkien ulkopinta hyvin nokinen, yläosassa rihlausta.	2		20,1	
592	S	070					punasavi	astia	Reunapalan sisä- ja ulkopinta. Sisäpinnalla vihreä lasitus, reunan päällä boluskoristelua, ulkopinnalla lasitetäpliä, reunaosa rihlattu.	2	suun halkaisija 160	6,7	
593	S	070					punasavi	astia	Reunapala, sisäpinnalla tummanvihreä lasitus ja boluskoristelua. Reunaosan ulkopinnalla rihlausta.	1	suun halkaisija n. 170	4,1	
594	S	070					punasavi	astia	Vadin reunapala, sisäpinnalla boluskoristelua ja vihertävä lasitus. Ulospäin taitettu suun reunaosa.	1		12,3	
595	S	070					punasavi	astia	Kylkipaloja, sisäpinnalla tummanruskea lasitus, ulkopinnalla rihlausta ja nokea.	2		5	

KM	Alue	Y	Tarkenne	Xkoo	Ykoo	Zkoo	Materiaali	Laji	Kuvaus	Kpl	Mitat_mm	Paino_g	Muuta
596	S	070					punasavi	astia	Kylkipala, sisäpinnalla kellertävänoranssi lasitus, ulkopinnalla rihlausta, nokea ja karstaa.	1		10,3	
597	S	070					punasavi	astia	Kylkipala, sisäpinnalla tummanruskea lasitus, ulkopinnalla lasitetäpliä.	1		8,8	
598	S	070					punasavi	astia	Kylki-/pohjapala. Sisäpinnalla punaista lasitusta, osa pinnasta lohjennut irt, ulkopinnalla savlietepinnoite ja lasitetäpliä.	1		13,1	
599	S	070					punasavi	astia	Kylkipala, molemmilla pinnoilla tummanpunaruskea lasitus, ulkopinnalla rihlausta.	1		6,7	
600	S	070					valkosavi	astia	Kylkipala, sisäpinnalla tummaksi palanut lasitus.	1		7,9	
601	S	070					punasavi	astia	Vadin kylkipaloja, sisäpinnalla boluskoristelua, jonka päällä vihreää poikittaista viivakoristelua ja väritön lasitus.	6		102,7	Osa paloista löytöyhteydestä 5k.
602	S	070					punasavi	astia	Lasittamattoman kolmijalkapadan pohja-, kylki- ja reunapaloja, kaksi jaloista irronnut. Ulkopinta rihlattu ja nokinen.	4	suun halkaisija 120	166,1	Samaa kuin KM 2000002:603?
603	S	070		105,1	292,32	7,348	punasavi	astia	Padan putkikahvan katkelma.	1	putken halkaisija n. 12	29,9	Samaa kuin KM 2000002:602?
604	S	070					punasavi	astia	Kylkipaloja, sisäpinnalla ja läiskinä ulkopinnalla vihertävänkeltainen lasitus, ulkopinta rihlattu.	3		8,6	
605	S	070					punasavi	astia	Vadin reunapaloja, sisäpinnalla boluskoristelua ja tummaksi muuttunut vihertävä lasitus. Ulospäin taitettu suun reunaosa, reuna muotoiltu vierekkäisillä painanteilla aaltomaiseksi.	3	suun halkaisija 300, reunaosan leveys 26	34,6	

KM	Alue	Y	Tarkenne	Xkoo	Ykoo	Zkoo	Materiaali	Laji	Kuvaus	Kpl	Mitat_mm	Paino_g	Muuta
606	S	070					punasavi	astia	Padan putkikahva, tyvessä vihreänruskeaa lasitetta. Karkeatekoinen, poltettu heikossa lämpötilassa.	4	halk. tyvestä 50, keskeltä 30, päästä 32, pituus n.80, putken halk. 12	115,2	
607	S	070		102,71	291,06	7,43	punasavi	astia	Padan pohja-, kylki- ja reunapaloja, putkikahva. Sisäpinnalla punaruskea lasitus, ulkopinta rihlattu, nokinen ja karstainen. Kahvan tyvessä sormipainanteet, pää katkennut.	6	suun halkaisija 116, kahvan pituus n.58, halkaisija keskeltä n.24	150,4	
608	S	070					punasavi	astia	Ruukun reunapala. Sisäpinnalla kellanvihreä lasitus, ulkopinta rihlattu ja paksun karstakerroksen peittämä	1	suun halkaisija 160	27,3	
609	S	070					punasavi	astia	Vadin reunapala. Sisäpinnalla boluskoristelua ja vihreä lasitus, suun reunaosa taitettu ulospäin.	1	suun halkaisija n.310, reunaosan leveys 28	26,3	
610	S	070					punasavi	astia	Vadin? kylkipaloja. Sisäpinnalla boluskoristelua, vihreää väriä ja vihertävä lasitus, ulkopinta rihlattu.	2		15,5	
611	S	070					punasavi	astia	Padan jalka.	1	pituus 40, paksuus tyvestä 27	15,7	
612	S	070					punasavi	astia	Padan jalka, punaruskeita lasitetäpliä, nokinen.	1	pituus 44, paksuus tyvestä 31-33	22,9	
613	S	070					punasavi	astia	Vadin reuna- ja kylkipaloja. Sisäpinnalla boluskoristelua mm. spiraaleja, vihreää väriä ja kellanvihreä lasitus. Ulospäin taitettu suun reunaosa.	8	suun halkaisija 300, reunaosan leveys 29	110,6	
614	S	070					kivitavara	astia	Kannun? kylkipala. Harmaa savimassa, molemmilla pinnoilla kellertävänruskea suolalasitus.	1		2,6	

KM	Alue	Y	Tarkenne	Xkoo	Ykoo	Zkoo	Materiaali	Laji	Kuvaus	Kpl	Mitat_mm	Paino_g	Muuta
615	S	070					kivitavara	astia	Kylkipala Westerwald-kannusta. Pinnoilla valkoinen lasitus, ulkopinnalla rosettikuviointia, jonka ympärys sininen.	1		2,1	
616	S	070					majolika	astia	Lautasen kylkipala, ulkopinnalla siniharmaa lasitus, sisäpinnalla valkoinen tinalasitus, jossa maalattua sinistä viivakoristelua.	1		5,2	
617	S	070					majolika	astia	Lautasen kylki-/pohjapala. Molemmilla pinnoilla siniharmaa lasitus, sisäpinnalla keltaista maalauskoristelua.	1		2,2	
618	S	070					fajanssi	astia	Lautasen? kylki-/pohjapaloja, molemmilla pinnoilla valkoinen tinalasitus.	12		10,8	
619	S	070		104,6	294,25	7,317	valkosavi	liitupiipun pesä	Reunassa leimattu, ohut vierekkäisten, pystyviivojen muodostama koristevyöhyke. Pesä pieni ja pullea.	1	pesän pituus n. 29-30	10,6	JM: 1650-l
620	S	070		106,57	292,2	7,448	valkosavi	liitupiipun pesä	Reunassa leimattu pisteviivakoristus, kannassa helminauhan kehystämä ympyräleima: sisällä kirjaimet K B, joiden päällä kruunu. Pesä pieni ja hieman pyöristyvä.	1	pesän pituus 31	7,2	JM: 1660-80
621	S	070					valkosavi	liitupiipun varsi	Reliefikoristelua, tyyliteltyjä kalan suomuja. Ns. Joona-piipusta.	1		1,1	JM: 1650-80. Vrt. Duco 1987: s.92-93. 1630-luku?
622	S	070					valkosavi	liitupiipun varsi	Vartta litistetty keskeltä kahden sormen välissä valmistusvaiheessa.	1		2,8	JM: 1650>
623	S	070					valkosavi	liitupiipun varsi	Reliefikoristelua.	1		3,1	JM: 1640-70+
624	S	070					valkosavi	liitupiipun varsi	Leimakoristelua.	1		3,9	

KM	Alue	Y	Tarkenne	Xkoo	Ykoo	Zkoo	Materiaali	Laji	Kuvaus	Kpl	Mitat_mm	Paino_g	Muuta
625	S	070					valkosavi	liitupiipun varsi	Kasviaiheista reliefikoristelua.	1		2,8	JM: 1640-70+. Vrt. Duco 1987: s.97, kuvat 499-503. 1660-90-luku?
626	S	070					valkosavi	liitupiipun varsi	Katkelmia.	17		34,2	
627	S	071					punasavi	astia	Padan pohja- ja kylkipaloja, jalka. Sisäpinnalla vihreä lasitus, ulkopinnalla ruskea. Jalka ja osin pohjan ulkopinta lasittamattomat ja nokiset.	3	jalan pituus 56, paksuus tyvestä n. 40	87,5	
628	S	071					valkosavi	astia	Kylkipala, sisäpinnalla rihlausta ja keltainen lasitus, ulkopinnalla rihlausta ja vihreä lasitus.	1		1,5	
629	S	071					majolika	astia	Lautasen pohjapala. Ulkopinnalla vaaleankellertävä lasitus, sisäpinnalla valkoinen, jossa sinistä maalauskoristelua.	1		3,1	
630	S	071					valkosavi	liitupiipun varsi	Katkelma.	1		4,6	
631	S	076					lasi	ikkuna	Vihreä.	1		1,4	
632	S	076					lasi	ikkuna	Vihreä, reunassa lyijypuitteen jälki.	1		1,7	
633	S	076					lasi	pullo	Kylkipala kulmikkaasta pullosta.	1		2,6	
634	S	076					lasi	astia	Vihertävä kylkipala passglass-pikarista?	1		0,9	
635	S	076					punasavi	astia	Kylki-/pohjapaloja, sisäpinnalla osittain sulanut vihreä lasitus, ulkopinnalla lasiteläiskiä.	2		16,9	
636	S	076					punasavi	astia	Kylkipala, sisäpinnalla sulanut vihreä lasitus.	1		2,1	
637	S	076					punasavi	astia	Vadin reuna- ja kylkipaloja. Sisäpinnalla boluskoristelua ja ruskeanvihreä lasitus, reunaosan ulkopinta rihlattu.	3	suun halkaisija 280	40,5	

KM	Alue	Y	Tarkenne	Xkoo	Ykoo	Zkoo	Materiaali	Laji	Kuvaus	Kpl	Mitat_mm	Paino_g	Muuta
638	S	076					kivitavara	astia	Kannun pohja- ja kylkipaloja. Kellanruskea savimassa, ulkopinnalla väritön suolalasitus.	2	pohjan halkaisija 90	28	
639	S	076					fajanssi	astia	Kylkipala, molemmilla pinnoilla valkoinen tinalasitus.	1		1,3	
640	S	076					valkosavi	liitupiipun varsi	Katkelma.	5		13,9	
641	S	076					pii	iskentäydin	Harmaata, cortexia jäljellä.	1		120,9	
642	S	077					lasi	ikkuna	Vihreä, retusoitu, reunassa lyijypuitteen jälki.	1		2,1	
643	S	077					lasi	ikkuna	Vihreitä, lyijypuitteen jälkiä, yksi pala levyn reunasta.	7		23,4	
644	S	077					lasi	ikkuna	Vihreä.	1		0,5	
645	S	077					lasi	ikkuna	Vihreä.	1		1,4	
646	S	077					lasi	ikkuna	Vihreä, levyn reunasta.	1		1,6	
647	S	077					lasi	astia	Vihertävä kylkipala.	1		0,3	
648	S	077					punasavi	astia	Vadin kylkipaloja, sisäpinnalla boluskoristelua ja vihreä lasitus, ulkopinnalla lasitetäpliä.	4		22,7	Yksi paloista löytöyhteydestä 76.
649	S	077					punasavi	astia	Vadin kylkipaloja, sisäpinnalla boluskoristelua ja vihreä lasitus, ulkopinta rihlattu.	2		17	Toinen paloista löytöyhteydestä 76.
650	S	077					punasavi	astia	Kannun pohja- ja kylkipaloja, horisontaali korva. Sisäpinnalla punaruskean eri sävyissä vaihteleva lasitus, ulkopinnalla vihertävänruskeita lasiteläiskiä.	12	pohjan halkaisija 103, korvan leveys 65, paksuus 21	590,3	Osa paloista löytöyhteydestä 70.
651	S	077					punasavi	astia	Vadin reuna- ja pohjapaloja. Sisäpinnalla spiraalimaista boluskoristelua, tummanvihreää väriä ja vihertävä lasitus. Ulospäin taitettu suun reunaosa, ulkopinnalla lasitetäpliä.	3	suun halkaisija 240, reunaosan leveys 19	95,5	Yksi paloista löytöyhteydestä 70.

KM	Alue	Y	Tarkenne	Xkoo	Ykoo	Zkoo	Materiaali	Laji	Kuvaus	Kpl	Mitat_mm	Paino_g	Muuta
652	S	077					punasavi	astia	Horisontaali? korva. Valmistettu kääntämällä n. 4:n cm:n levyisen savilevyn reunat vastakkain, ulkoreunaan sormilla painettu vulstikoristelu. Korvan päällä vihreää lasitetta, astian kyljen sisäpinnalla tummaksi muuttunutta lasitetta.	1	paksuus n. 18	34,1	
653	S	077					punasavi	astia	Vadin reuna- ja kylkipaloja. Sisäpinnalla boluskoristelua ja vihreä lasitus, ulkopinnalla lasiteläiskiä. Reunaosan ulkopinta rihlattu.	3	suun halkaisija n. 300	37,2	
654	S	077					punasavi	astia	Ruukun/padan reuna- ja kylkipaloja. Sisäpinnalla ja reunaosan ulkopinnalla vihreä, osin sulanut lasitus. Ulkopinta rihlattu.	3	suun halkaisija 120	35,1	
655	S	077					punasavi	astia	Ruukun kylkipaloja. sisäpinnalla keltainen lasitus, ulkopinnalla rihlausta ja lasiteläiskiä.	12	suun halkaisija 120	86,1	Osa paloista löytöyhteydestä 77/83.
656	S	077					punasavi	astia	Padan putkikahvan pää.	1	halkaisija keskeltä 19, putken halkaisija 7	14,5	
657	S	077					punasavi	astia	Padan jalka, kiilamainen pää. Pinnalla vihreitä lasitetäpliä ja nokijuovia. Savimassan pinnasta n. 3-4mm palanut punaiseksi, sisusta tummanharmaa.	1	pituus n.75, paksuus tyvestä 34-38	66,7	
658	S	077					punasavi	astia	Padan pohjapaloja ja jalka. Sisäpinnalla tummanruskea lasitus, ulkopinnalla vihertäviä lasiteläiskiä ja nokea.	2	jalan pituus 38, paksuus tyvestä 27-28	65,3	
659	S	077					punasavi	astia	Padan putkikahva, pinnalla vihertäviä lasiteläiskiä.	3	pituus n. 72, paksuus keskeltä 26, putken halkaisija 9-11	51,1	

KM	Alue	Y	Tarkenne	Xkoo	Ykoo	Zkoo	Materiaali	Laji	Kuvaus	Kpl	Mitat_mm	Paino_g	Muuta
660	S	077					punasavi	astia	Padan jalka, kärki katkennut.	1	paksuus tyvestä 30-31	22,2	
661	S	077					punasavi	astia	Ruukun kylkipala, vertikaalin korvan alaosa. Sisäpinnalla väritön lasitus, ulkopinnalla lasitetäpliä.	1	korvan paksuus 13-14	22	
662	S	077					punasavi	astia	Vadin reuna- ja pohjapaloja. Sisäpinnalla ja reunaosan ulkopinnalla oranssi lasitus, ulospäin taitettu reunaosa.	6	suun halkaisija n.300, reunaosan leveys 23	73,6	
663	S	077					punasavi	astia	Padan pohjapala. Sisäpinnalla kelta-vihreä lasitus, ulkopinta nokinen.	1		101,7	
664	S	077					punasavi	astia	Vadin reuna- ja kylkipaloja. Sisäpinnalla punaisenruskea lasitus ja boluskoristelua. Ulospäin taitettu suun reunaosa.	4	suun halkaisija n. 240	30,1	
665	S	077					punasavi	astia	Padan putkikahvan tyviosa, sivuilla sormipainanteet.	1		72,7	
666	S	077					punasavi	astia	Vadin kylkipaloja. Sisäpinnalla osittain tummunutta kellanvihreää lasitusta ja boluskoristelua.	3		48,2	
667	S	077					punasavi	astia	Ruukun reunapaloja. Sisäpinnalla vihreänruskea lasitus, reunaosan ulkopinnalla rihlausta.	2	suun halkaisija 132	13,8	
668	S	077					punasavi	astia	Vadin reunapala. Sisäpinnalla boluskoristelua, vihreää väriä ja väritön lasitus. Ulospäin käännetty suun reunaosa.	1	suun halkaisija n.310	11,3	
669	S	077					punasavi	astia	Vadin reunapala. Sisäpinnalla boluskoristelua, paarre punavalkoraitainen. Ulospäin taitettu suun reunaosa.	1	sun halkaisija 252, reunaosan leveys 21	15,4	
670	S	077					punasavi	astia	Ruukun reunapala. Sisäpinnalla vihreä lasitus.	1	suun halkaisija 110	6,1	

KM	Alue	Y	Tarkenne	Xkoo	Ykoo	Zkoo	Materiaali	Laji	Kuvaus	Kpl	Mitat_mm	Paino_g	Muuta
671	S	077					punasavi	astia	Vadin kylkipala. Sisäpinnalla boluskoristelua ja väritön lasitus.	1		16,3	
672	S	077					punasavi	astia	Vadin pohjapala. Sisäpinnalla jälkiä boluskoristelusta ja vihreästä lasituksesta.	1	pohjan halkaisija n. 100	26,3	
673	S	077					punasavi	astia	Vadin pohjapala. Sisäpinnalla jälkiä vihertävänkeltaisesta lasitteesta ja spiraalimaisesta boluskoristeesta, jonka keskellä pieni nipukka.	1		19	
674	S	077					punasavi	astia	Kylkipaloja, sisäpinnalla vihreä lasitus, ulkopinta nokinen.	2		14,7	
675	S	077					punasavi	astia	Vadin kylkipala. Sisäpinnalla jälkiä boluskoristelusta ja kellanvihreästä lasitteesta.	1		18	
676	S	077					punasavi	astia	Ruukun kylkipaloja. Sisäpinnalla tummanruskea lasitus, ulkopinnalla rihlausta ja tummanvihreitä lasiteläiskiä.	2		7,4	
677	S	077					punasavi	astia	Ruukun kylkipaloja. Sisäpinnalla tumma vihertävänruskea lasitus, ulkopinta rihlattu ja osin hyvin nokinen/täysin musta.	3		17,1	
678	S	077					punasavi	astia	Ruukun reuna- ja kylkipaloja. Sisäpinnalla tummanruskea lasitus, ulkopinta paikoin nokinen.	4	suun halkaisija 120	24,1	Osa paloista löytöyhteydestä 83.
679	S	077					punasavi	astia	Ruukun reunapala. Sisäpinnalla tummanruskea lasitus, ulkopinta rihlattu ja hyvin nokinen.	1		4,4	
680	S	077					punasavi	astia	Ruukun reunapaloja. Molemmilla pinnoilla kellanruskea lasitus.	2		3,5	
681	S	077					punasavi	astia	Kylkipala. Sisäpinnalla osittain sulanut rusehtava lasite, ulkopinta rihlattu ja sivelty harmaalla savilietteellä. Savimassa hyvin palanut, lähes sintraantunut	1		5,2	

KM	Alue	Y	Tarkenne	Xkoo	Ykoo	Zkoo	Materiaali	Laji	Kuvaus	Kpl	Mitat_mm	Paino_g	Muuta
682	S	077					punasavi	astia	Kylkipala. Sisäpinnalla tummanruskea lasitus, ulkopinta rihlattu.	1		4	
683	S	077					punasavi	astia	Kylkipala, molemmilla pinnoilla vihertävänruskea lasitus.	1		2,4	
684	S	077					punasavi	astia	Kylkipala. Sisäpinnalla boluskoristelua ja vihertävänkeltainen lasitus.	1		4	
685	S	077					punasavi	astia	Kylkipala. Sisäpinnalla boluskoristelua, vihreää väriä ja kellertävänvihreä lasitus, ulkopinta rihlattu.	1		6,1	
686	S	077					punasavi	astia	Vadin kylkipala. Sisäpinnalla boluskoristelua ja vihreä lasitus.	1		7,6	
687	S	077					punasavi	astia	Vadin kylkipala. Sisäpinnalla jälkiä boluskoristelusta ja vihreästä lasitteesta.	1		8,8	
688	S	077					punasavi	astia	Vadin kylkipala, sisäpinnalla jälkiä boluskoristelusta ja lasitteesta.	1		14,6	
689	S	077					punasavi	astia	Vadin kylkipala. Sisäpinnalla boluskoristelua ja väritön lasitus.	1		9,9	
690	S	077					punasavi	astia	Vadin pohjapala. Sisäpinnalla boluskoristelua ja väritön lasitus.	1		8,8	
691	S	077					punasavi	astia	Vadin kylkipala. Sisäpinnalla jälkiä boluskoristelusta ja vihertävästä lasitteesta.	1		11,2	
692	S	077					punasavi	astia	Vadin reunapala. Sisäpinnalla jälkiä boluskoristelusta ja lasitteesta, ulkopinta lohjennut irti.	1		4,8	
693	S	077					punasavi	astia	Vadin kylkipala. Sisäpinnalla jälkiä boluskoristelusta, vihreästä väristä ja lasitteesta.	1		12,2	
694	S	077					punasavi	astia	Kylkipala. Sisäpinnalla boluskoristelua ja vihreä lasitus.	1		4,6	

KM	Alue	Y	Tarkenne	Xkoo	Ykoo	Zkoo	Materiaali	Laji	Kuvaus	Kpl	Mitat_mm	Paino_g	Muuta
695	S	077					punasavi	astia	Pohjapala?, sisäpinnalla oranssia lasitetta.	1		3,5	
696	S	077					punasavi	astia	Kylkipala, sisäpinnalla vihreä lasitus.	1		1,3	
697	S	077					punasavi	astia	Kylkipala, sisäpinnalla vihreä lasitus.	1		2,4	
698	S	077					punasavi	astia	Kylkipala, sisäpinnalla boluskoristelua ja kellertävä lasitus.	1		1,5	
699	S	077					punasavi	astia	Reunapaloja. Sisäpinnalla boluskoristelua ja vihreä lasitus, ulkopinnalla rihlausta ja lasitetäpliä.	2	suun halkaisija 150	12,2	
700	S	077					punasavi	astia	Vadin pohjapaloja. Sisäpinnalla boluskoristelua, vihreää väriä ja kellanvihreä lasitus.	7	pohjan halkaisija n.110	50,7	
701	S	077					punasavi	astia	Kylki- ja reunapaloja. Sisäpinnalla ja reunaosan ulkopinnalla keltainen lasitus.	3		12,3	
702	S	077					punasavi	astia	Pohja-/kylkipala. Sisäpinnalla oranssi lasitus, ulkopinta silattu tummanpunaisella savilietteellä.	1		20,1	
703	S	077					valkosavi	astia	Vadin kylki-/pohjapaloja. Sisäpinnalla keltainen lasitus, ulkopinta silattu punertavalla savilietteellä.	2		17,8	
704	S	077					valkosavi	astia	Vadin pohjapala. Sisäpinnalla keltainen, ulkopinnalla vihreä lasitus.	1	pohjakehän halkaisija 80	11	
705	S	077					punasavi	astia/pelinappula	Valmistettu sisäpinnaltaan boluskoristeisen, värittömällä lasitetun vadin pohjapalasta.	1	halkaisija 25-28	9,6	

KM	Alue	Y	Tarkenne	Xkoo	Ykoo	Zkoo	Materiaali	Laji	Kuvaus	Kpl	Mitat_mm	Paino_g	Muuta
706	S	077					kivitavara	astia	Kylkipaloja. Savimassa vaaleanharmaata, sisäpinnalla väritön lasitus, ulkopinnalla reliefikoristelua ja sinistä ja vätitöntä lasitusta. Westerwaldin keramiikkaa.	2		6,4	
707	S	077					kivitavara	astia	Kannun/tuopin kylkipala. Savimassa harmaata, molemmilla pinnoilla kellanruskea lasitus.	1		3,3	
708	S	077					kivitavara	astia	Kannun/tuopin pohjapala. Savimassa harmaanvalkoista, sisäpinnalla ruskea, ulkopinnalla siniharmaa lasitus.	1	pohjakehän halkaisija n.90	5,6	
709	S	077					majolika	astia	Vadin pohja-/kylkipaloja. Ulkopinnalla vihertävänharmaa, sisäpinnalla vaaleanharmaa lasitus, jossa kasviaiheista maalauskoristelua keltaisella, vihreällä ja sinisellä.	4	pohjakehän halkaisija 110	62,2	
710	S	077					fajanssi	astia	Lautasen pohja- ja kylkipaloja. Molemmilla pinnoilla valkoinen lasitus, pohjan ulkopinta lasittamaton.	4		15	
711	S	077					fajanssi	astia	Lautasen kylkipaloja. Molemmilla pinnoilla valkoinen lasitus.	4		5,9	
712	S	077					majolika	astia	Pohjapala. Sisäpinnalla valkoinen tinalasitus, jossa sinistä maalauskoristelua.	1		1,6	
713	S	077					fajanssi	astia	Toisella pinnalla valkoinen lasitus, jossa sinistä koristelua, toinen pinta lohjennut irti.	1		0,4	
714	S	077					majolika	astia	Pohjapaloja, pyöristyneet/pyöristetyt reunat. Ulkopinnalla kermanvalkoinen, sisäpinnalla valkoinen lasitus, jossa sinisiä koristeraitoja.	2		2,3	

KM	Alue	Y	Tarkenne	Xkoo	Ykoo	Zkoo	Materiaali	Laji	Kuvaus	Kpl	Mitat_mm	Paino_g	Muuta
715	S	077		104,11	295,38	7,284	punasavi	kaakeli	Toisella pinnalla kasviaiheista reliefikoristelua ja vaalea savilietepinnoite. Toisella pinnalla tekstiili?painanteita.	1		65,6	
716	S	077		101,52	291,51	7,253	valkosavi	liitupiipun pesä	Osassa reunaa leimattua koristeviivaa, kyljissä kohollaan olevat tyylitellyt ruusut. Ruusuissa viisi terälehteä, joiden välissä viisi verholehteä.	1	pesän pituus n. 28	7,7	JM: 1650-60-l. Vrt. Duco 1987: s.38, kuvat 63-66. 1630-50-luku.
717	S	077					valkosavi	liitupiipun pesä	Osassa reunaa pisteviivakoristelua, kyljissä kohollaan olevat viisiterälehtiset ruusut.	1	pesän pituus n.30	5	JM: 1660-80. Vrt. Duco 1987: s .38, kuva 63. 1630-50-luku.
718	S	077					valkosavi	liitupiipun varsi	Leimakoristelua.	1		1,8	
719	S	077					valkosavi	liitupiipun varsi		11		17,6	
720	S	077					pii	raaka-aine	Harmaata, cortexia jäljellä.	1		170,4	
721	S	077					pii	lukkopii?	Harmaa.	1		6,9	
722	S	077/083					punasavi	astia	Vadin reunapala. Sisäpinnalla jälkiä boluskoristelusta ja värittömästä lasitteesta.	1	suun halkaisija n. 260	5,6	
723	S	077/083					punasavi	astia	Kylkipala. Sisäpinnalla vihreänruskea lasitus, ulkopinnalla rihlausta.	1		2,2	
724	S	077/083					punasavi	astia	Kylki-/pohjapala. Sisäpinnalla kellertävänoranssi lasitus, ulkopinta nokinen.	1		6,5	
725	S	077/083					fajanssi	astia	Lautasen reunapala. Molemmilla pinnoilla valkoinen lasitus, toisella pinnalla sinistä koristelua.	1		1,8	
726	S	077/083					valkosavi	liitupiipun pesä		1		0,7	
727	S	077/083					valkosavi	liitupiipun varsi		1		0,8	
728	S	078					lasi	pullo	Vihreitä pohja?paloja.	2		23,5	

KM	Alue	Y	Tarkenne	Xkoo	Ykoo	Zkoo	Materiaali	Laji	Kuvaus	Kpl	Mitat_mm	Paino_g	Muuta
729	S	078		99,51	296,14	7,671	lasi	pullo	Vihreän lääke?pullon suu-/kaulaosa.	1	suun halkaisija 27, suuaukon halkaisija 11	12,1	
730	S	078					lasi	ikkuna	Vihreä, mattapintainen.	1		1,1	
731	S	078					lasi	pullo	Vihreä kylkipala.	1		4,9	
732	S	078					lasi	pullo?	Vihreä.	1		3,8	
733	S	078					lasi	astia	Vihreitä pikarin reuna- ja kylkipaloja.	10	suun halkaisija 72	54,4	
734	S	078					punasavi	astia	Pohjapala. Sisäpinnalla vihreä lasitus, ulkopinnalla lasitetäpliä.	1		49,4	
735	S	078					punasavi	astia	Vadin reuna- ja kylkipaloja. Sisäpinnalla boluskoristelua ja keltaista sekä väritöntä lasitetta, ulkopinta rihlattu ja paikoin nokinen.	12	suun halkaisija n. 340	122,5	
736	S	078					punasavi	astia	Ruukun reuna- ja kylkipaloja. Ulkopinnalla rihlausta väritön lasitus, sisäpinnalla reunassa ja kylkien yläosassa väritön lasitus, joka alaosassa vaihtuu vihreäksi.	15	suun halkaisija 190	107,5	
737	S	078					punasavi	astia	Vadin pohja-/kylkipala. Sisäpinnalla boluskoristelua, vihreää väriä ja kellertävä lasitus, ulkopinnalla rihlausta.	1	pohjan halkaisija n. 160	52,4	
738	S	078					punasavi	astia	Padan jalka. Pohjan sisäpinnalla tumma punaruskea lasitus, ulkopinnalla savilietepinnoite ja lasiteläiskiä. Savimassa hyvin palanut, lähes sintraantunut.	1	jalan pituus n. 40, paksuus tyvestä n. 35-38	57,2	
739	S	078					punasavi	astia	Kylkipaloja. Sisäpinnalla väritön lasitus.	3		3,4	
740	S	078					punasavi	astia	Kylkipala. Molemmilla pinnoilla rihlausta ja oranssi lasitus.	1		11,8	

KM	Alue	Y	Tarkenne	Xkoo	Ykoo	Zkoo	Materiaali	Laji	Kuvaus	Kpl	Mitat_mm	Paino_g	Muuta
741	S	078					punasavi	astia	Kylkipala. Sisäpinta siloitettu punertavalla savilietteellä, ulkopinnalla rihlausta.	1		9,5	
742	S	078					punasavi	astia	Vadin kylkipala. Sisäpinnalla boluskoristelua ja väritön lasitus.	1		1,3	
743	S	078					punasavi	astia	Pohjapala?, molemmilla pinnoilla oranssi lasitus.	1		3,8	
744	S	078					punasavi	astia	Padan jalka/jalkanipukka, kärki katkennut. Pinnalla kellertävänvihreä lasitus.	1		16,4	
745	S	078					valkosavi	astia	Vadin reuna- ja kylkipaloja. Sisäpinnalla keltainen, ulkopinnalla vihreä lasitus.	39	suun halkaisija n.300	175,9	Viisi paloista löytöyhteydestä 46, yksi pala löytöyhteydestä 87.
746	S	078					kivitavara	astia	Kylkipala. Savimassa harmaata, sisäpinnalla väritön lasitus, ulkopinnalla reliefikoristelua, väritöntä/paikoin kellertävää ja sinistä lasitusta. Westerwald-keramiikkaa.	1		8,2	
747	S	078					majolika	astia	Maljan? reunapala. Ulkopinnalla kermanvalkoinen lyijylasitus, sisäpinnalla valkoinen tinalasitus, jossa sinistä, kasviaiheista maalauskoristelua.	1	suun halkaisija 150	21,9	
748	S	078					fajanssi	astia	Lautasen kylkipala. Molemmilla pinnoilla valkoinen lasitus, sisäpinnalla sinistä koristelua.	1		8,8	
749	S	078					fajanssi	astia	Maljan reunapala. Molemmilla pinnoilla valkoinen lasitus.	1		3,2	
750	S	078					majolika	astia	Pohja-/kylkipaloja. Ulkopinnalla kermanvalkoinen lyijylasitus, sisäpinnalla valkoinen tinalasitus, jossa violettia koristelua.	4		5,7	
751	S	078					valkosavi	liitupiipun pesä	Reunassa leimattua pisteviivakoristelua.	1		1,7	

KM	Alue	Y	Tarkenne	Xkoo	Ykoo	Zkoo	Materiaali	Laji	Kuvaus	Kpl	Mitat_mm	Paino_g	Muuta
752	S	078					valkosavi	liitupiipun varsi		8		17,3	
753	S	079					lasi	ikkuna	Vihreä.	1		0,5	
754	S	079					lasi	pullo	Vihreä kylkipala.	1		1	
755	S	079					majolika	astia	Lautasen reuna- ja kylkipaloja. Ulkopinnalla kellanharmaa lyijylasitus, sisäpinnalla ja reunaosan ulkopinnalla valkonen tinalasitus, jossa sinistä kasviaiheista maalauskoristelua.	8	halkaisija 300	46,3	Osa paloista löytöyhteydestä 78.
756	S	079					valkosavi	liitupiipun varsi		1		2,4	
757	S	081					lasi	ikkuna	Vihreä, paksu.	1		3,5	
758	S	081					valkosavi	liitupiipun varsi		1		1,5	
759	S	083					lasi	pullo?	Vihreä kylkipala.	1		1,6	
760	S	083					punasavi	astia	Padan pohjapala, jalan kärki katkennut. Pohjan sisäpinnalla vihertävänruskea lasitus, ulkopinta hyvin nokinen, rihlausta.	1	jalan paksuus tyvestä n. 33-37	57,9	
761	S	083					punasavi	astia	Ruukun pohja-, kylki- ja reunapaloja. Sisäpinnalla ja reunan päällä oranssi lasitus, ulkopinnalla rihlausta, punaista savilietettä ja lasiteläiskiä.	3	pohjakehän halkaisija 54, suun halkaisija n. 160	34,2	Yksi paloista löytöyhteydestä 77/83.
762	S	083					punasavi	astia	Padan reuna- ja kylkipaloja, jalan katkelma. Sisäpinnalla tumma punertava lasitus, ulkopinta rihlattu ja nokinen, lasitetäpliä.	3	suun halkaisija 110, jalan paksuus tyvestä 32-33	39,5	
763	S	083					punasavi	astia	Vadin reuna-, kylki- ja pohjapaloja. Sisäpinnalla jälkiä boluskoristelusta ja lasitteesta, joka on muuttunut tummansiniseksi.	3	suun halkaisija 280, pohjan halkaisija 140	106	
764	S	083					punasavi	astia	Vadin kylkipala. Sisäpinnalla jälkiä boluskoristelusta ja värittömästä? lasitteesta.	1		3,9	

KM	Alue	Y	Tarkenne	Xkoo	Ykoo	Zkoo	Materiaali	Laji	Kuvaus	Kpl	Mitat_mm	Paino_g	Muuta
765	S	083					punasavi	astia	Vadin reunapala. Sisäpinnalla ja reunan päällä vihreä lasitus, reunaosan ulkopinta rihlattu ja sivelty valkoisella savilietteellä.	1	sun halkaisija 200	5,6	
766	S	083					punasavi	astia	Pohjapala. Sisäpinnalla keltainen lasitus.	1		2,7	
767	S	083					punasavi	astia	Padan pohjapala, jalka irronnut. Savimassa voimakkaasti palanut, lähes kuonaantunut, sisäpinnalla sulanutta lasitetta.	1		8,2	
768	S	083					punasavi	astia	Kylkipala. Molemmilla pinnoilla punainen lasitus.	1		0,7	
769	S	083					punasavi	astia	Vadin kylkipala. Sisäpinnalla boluskoristelua ja vihertävä lasitus.	1		16,2	
770	S	083					valkosavi	liitupiipun varsi		4		13,4	
771	S	083					pii	raaka-aine?	Kokonainen noduli.	1		29,3	
772	S	083					kivi	hioinkivi	Tummanharmaata liusketta, pitkittäinen ura.	3		49,6	
773	S	086					punasavi	astia	Pohjapala. Sisäpinnalla vihreä lasitus, ulkopinnalla lasitetäpliä.	1		26,2	
774	S	086					punasavi	astia	Vadin reunapala. Sisäpinnalla boluskoristelua ja ruskea lasitus. Ulospäin taitettu suun reunaosa.	1	suun halkaisija 290	11,1	
775	S	086					fajanssi	astia	Kylki-/pohjapala. Molemmilla pinnoilla valkoinen lasitus.	1		0,4	
776	S	087					punasavi	astia	Kylkipala. Sisäpinnalla tummanvihreä lasitus, ulkopinnalla punertavaa savilietettä ja lasitetäpliä.	1		4,1	
777	S	088					valkosavi	liitupiipun varsi		1		2,3	
778	S	093					lasi	ikkuna	Vihreitä, lyijypuitteen jälkiä.	2		1,9	

KM	Alue	Y	Tarkenne	Xkoo	Ykoo	Zkoo	Materiaali	Laji	Kuvaus	Kpl	Mitat_mm	Paino_g	Muuta
779	S	093					lasi	ikkuna	Vihreä.	1		3	
780	S	093					lasi	ikkuna	Vihreä, levyn reunaa?	1		0,7	
781	S	093					lasi	ikkuna	Vihreä.	1		0,7	
782	S	093					punasavi	astia	Vadin pohjapala. Sisäpinnalla jälkiä boluskoristelusta ja vihertävästä lasitteesta.	1		4,5	
783	S	093					punasavi	astia	Kylki-/pohjapala. Sisäpinnalla väritön lasitus, ulkopinta nokinen.	1		1,5	
784	S	095					lasi	ikkuna	Vihreä, lyijypuitteen jälki.	1		4,2	
785	S	095					lasi	ikkuna	Vihreä, lyijypuitteen jälki.	1		1,3	
786	S	095					lasi	ikkuna	Vihreä.	1		1,4	
787	S	095					punasavi	astia	Vadin pohjapala. Sisäpinnalla boluskoristelua, tummanvihreää väriä ja kellertävänvihreä lasitus.	1		14	
788	S	095					punasavi	astia	Ruukun reuna-/kylkipaloja. Sisäpinnalla ja reunan ulkopinnalla oranssinkeltainen lasitus, ulkopinta viimeistelty punertavalla savilietteellä, kylkien yläosa rihlattu.	3	suun halkaisija 112	44,3	Yksi paloista löytöyhteydestä 77.
789	S	095					punasavi	astia	Ruukun reuna- ja kylkipaloja. Sisäpinnalla ja reunaosan ulkopinnalla kellanoranssi lasitus, ulkopinta viimeistelty punaisella savilietteellä, paikoitellen lasiteläiskiä, kylkien yläosat rihlattu. Suun reunaosa taitettu ulospäin.	2	suun halkaisija 280, reunaosan leveys 25	109,9	
790	S	095					valkosavi	liitupiipun varsi		2		3,3	
791	S	096					lasi	ikkuna	Vihreä.	1		1,9	
792	S	096					lasi	ikkuna	Vihreä, lyijypuitteen jälki.	1		0,9	

KM	Alue	Y	Tarkenne	Xkoo	Ykoo	Zkoo	Materiaali	Laji	Kuvaus	Kpl	Mitat_mm	Paino_g	Muuta
793	S	096					lasi	ikkuna	Vihreä.	1		0,9	
794	S	096					punasavi	astia	Pohja-/kylkipala. Sisäpinnalla tummanruskea lasitus.	1		3	
795	S	096					punasavi	astia	Kylkipala. Molemmilla pinnoilla punaruskea lasitus, sisäpinta rihlattu.	1		3,7	
796	S	096					punasavi	astia	Vadin kylkipala. Sisäpinnalla boluskoristelua ja vihreä lasitus.	1		5,9	
797	S	096					punasavi	astia	Kädensijan? katkelma. Pinnalla ruskeita lasitetäpliä.	1	leveys n. 30	8,5	
798	S	096		101,29	296,45	7,482	valkosavi	liitupiipun pesä	Kyljissä kohollaan olevat tyylitellyt ruusut, joissa viisi terälehteä ja viisi verholehteä.	1	pesän pituus n. 30	7,5	JM: 1660-80. Vrt. Duco 1987: s.38, kuvat 63-66. 1630-50-luku.
799	S	096					valkosavi	liitupiipun varsi		1		2,1	
800	S	097					punasavi	astia	Kylkipala, sisäpinnalla jälkiä lasitteesta.	1		10,3	
801	S	097					punasavi	astia	Kylkipala. Molemmilla pinnoilla väritön lasitus, sisäpinnalla rihlausta.	1		7,4	
802	S	097					valkosavi	liitupiipun varsi		2		7,7	
803	S	098					lasi	ikkuna	Vihreä, levyn reunasta.	1		3	
804	S	098					lasi	ikkuna	Vihreä.	1		1,9	
805	S	098					lasi	ikkuna	Vihreä.	1		0,4	
806	S	098					lasi	ikkuna	Vihreä ruudun kulmapala, lyijypuitteiden jälkiä.	1		3,1	
807	S	098					lasi	pullo	Vihreä kylkipala.	1		5,6	
808	S	098					punasavi	astia	Kylkipala. Sisäpinnalla vihreä lasitus, ulkopinnalla rihlausta ja nokea.	1		5,7	

KM	Alue	Y	Tarkenne	Xkoo	Ykoo	Zkoo	Materiaali	Laji	Kuvaus	Kpl	Mitat_mm	Paino_g	Muuta
809	S	098					punasavi	astia	Vadin kylki-/pohjapala. Sisäpinnalla boluskoristelua ja vihreä lasitetta.	1		9,2	
810	S	098					punasavi	astia	Vadin? reunapala, reunaosan ulkopinta lohjennut irti. Sisäpinnalla sulanutta, harmaaksi muuttunutta lasitetta.	1		7,1	
811	S	098					punasavi	astia	Vadin/ruukun pohjapala. Sisäpinnalla vaaleaa savilietettä ja tummanvihreää lasitetta.	1	pohjakehän halkaisija n. 74	21,2	
812	S	098					punasavi	astia	Padan jalka/pohjapala. Pohjan sisäpinnalla vihertävänruskea lasitus, ulkopinnalla lasitetäpliä ja nokea.	1	jalan pituus n. 34, paksuus tyvestä n. 21-22	24,4	
813	S	098					valkosavi	liitupiipun varsi		2		6,5	
814	S	099					punasavi	astia	Ruukun/vadin reunapala. Sisäpinnalla ja reunan päällä boloskoristelua ja väritön lasitus, reunaosan ulkopinnalla rihlausta.	1	suun halkaisijan. 240	5	
815	S	099					punasavi	astia	Kylkipaloja, vertikaalin? korvan/kädensijan katkelma. Sisäpinnalla rihlausta ja kellanoranssi lasitus, ulkopinta lohkeillut osittain irti, viimeistelty tummalla savilietteellä, lasiteläiskiä.	5		55,3	
816	S	099					kivitavara	astia	Kylkipala. Savimassa harmaanvalkoinen, sisäpinnalla valkoinen, ulkopinnalla sinertävänvalkoinen lasitus. Westerwald-keramiikkaa.	1		1,4	
817	S	101					lasi	ikkuna	Vihreä monikulmaisen ruudun kulmapala, lyijypuitteiden jälkiä.	1		4,8	
818	S	102					valkosavi	astia	Padan jalka/pohjapala. Molemmilla pinnoilla keltainen lasitus, ulkopinnalla hieman vihreää väriä. Jalan kärki tasainen.	1	jalan pituus 14-18, paksuus tyvestä 22-25	29	

KM	Alue	Y	Tarkenne	Xkoo	Ykoo	Zkoo	Materiaali	Laji	Kuvaus	Kpl	Mitat_mm	Paino_g	Muuta
819	S	105					lasi	pullo	Pienen, vihreän lääke?pullon kylkipaloja.	5		3,4	
820	S	106					lasi	ikkuna	Vihreitä.	3		5	
821	S	106					punasavi	astia	Vadin reunapala. Sisäpinnalla vihreä lasitus, ulkopinta viimeistelty vaalealla savilietteellä. Ulospäin taitettu suun reunaosa.	1	suun halkaisija 140, reunaosan leveys 12	8,4	
822	S	106					punasavi	astia	Vadin kylkipala. Sisäpinnalla boluskoristelua ja väritön lasitus.	1		8,4	
823	S	106					punasavi	astia	Kylki-/pohjapala. Molemmilla pinnoilla kellanoranssi lasitus.	1		4,4	
824	S	106					kivitavara	astia	Kylkipaloja. Savimassa harmaanvalkoinen, sisäpinnalla valkoinen lasitus, ulkopinnalla reliefikoristelua ja sinistä ja valkoista lasitusta. Westerwald-keramiikkaa.	3		4,8	
825	S	106					valkosavi	liitupiipun varsi		3		9,2	
826	S	110					valkosavi	liitupiipun varsi		1		3,2	
827	S	113					lasi	ikkuna	Vihertävä, mattapintainen.	1		0,7	
828	S	113					valkosavi	liitupiipun varsi		1		0,8	
829	S	114					lasi	ikkuna	Väritön, toiselle pinnalle tarttunut orgaanista ainesta.	1		6,3	
830	S	114					lasi	pullo?	Vihreä kylkipala.	1		2	
831	S	114					punasavi	astia	Vertikaalin? korvan/kädensijan katkelma. Pinnoilla kellanoranssi lasitus.	1	paksuus n. 17-20	25,7	
832	S	114					punasavi	astia	Ruukun/vadin kylkipala. Sisäpinnalla ja suurimmassa osassa ulkopintaa vihertävänkeltainen lasitus.	1		21	

KM	Alue	Y	Tarkenne	Xkoo	Ykoo	Zkoo	Materiaali	Laji	Kuvaus	Kpl	Mitat_mm	Paino_g	Muuta
833	S	114					punasavi	astia	Kylkipala. Sisäpinnalla kellanpunainen lasitus, ulkopinta nokinen.	1		3,3	
834	S	114					punasavi	astia	Kylkipala. Sisäpinnalla sulanutta lasitetta, karstaa ja nokea, ulkopinta nokinen.	1		4,8	
835	S	114					punasavi	astia	Ruukun kylkipala. Sisäpinnalla oranssinruskea lasitus, ulkopinta nokinen.	1		4,2	
836	S	114					punasavi	astia	Vadin kylkipala. Sisäpinnalla boluskoristelua, vihreää väriä ja kellertävä lasitus.	1		11,5	
837	S	114					valkosavi	astia	Ruukun reunapaloja. Sisäpinnalla vihreä lasitus, ulkopinta rihlattu.	2	suun halkaisija n. 240	25,1	
838	S	114					kivitavara	astia	Westerwald-kannun pohjapala. Savimassa harmaanvalkoinen, sisäpinnalla vaaleanpunainen lasitus, ulkopinnalla sinertävänharmaa lasitus, horisontaaleja reliefikoristeraitoja, jotka lasitettu sinisellä.	1	pohjan halkaisija 77	58,6	
839	S	114					kivitavara	astia	Kylkipala. Savimassa harmaanvalkoinen, sisäpinnalla valkoinen lasitus, ulkopinnalla reliefikoristelua, sinistä ja siniharmaata lasitusta. Westerwald-keramiikkaa.	1		2,7	
840	S	114					fajanssi	astia	Lautasen pohja- ja kylkipaloja. Molemmilla pinnoilla valkoinen lasitus, sisäpinnalla sinistä maalauskoristelua.	4	pohjakehän halkaisija 110	12	
841	S	114					valkosavi	liitupiipun pesä		1		2,1	
842	S	114					valkosavi	liitupiipun varsi		2		2,1	
843	N		puhdistus				lasi	astia	Värittömän pikarin reunapala. Hiottuja horisontaaleja koristeraitoja.	1	suun halkaisija n. 74	1,4	

KM	Alue	Y	Tarkenne	Xkoo	Ykoo	Zkoo	Materiaali	Laji	Kuvaus	Kpl	Mitat_mm	Paino_g	Muuta
844	N		puhdistus				lasi	esine?	Keltainen, reliefikoristeinen.	1		4,6	
845	N		puhdistus				punasavi	astia	Kylkipala. Sisäpinnalla ruskea lasitus, ulkopinta rihlattu.	1		5,9	
846	N		puhdistus				punasavi	astia	Vadin kylkipala. Sisäpinnalla jälkiä boluskoristelusta ja lasitteesta, painettua pistekoristelua.	1		25	
847	N		puhdistus				punasavi	liitupiipun varsi		1		6,7	
848	N		puhdistus				pii	iskentäydin	Harmaa.	1		154,9	
849	N	054					lasi	pullo	Vihreä suukappale.	1	suun halkaisija 28	18,2	
850	N	054					lasi	astia	Värittömän/valkoisen pikarin pohja-/kylkipala.	1	pohjan halkaisija 60	5,2	
851	N	054					lasi	astia	Vihreä jalanreunus?	1	pohjan halkaisija 40	0,8	
852	N	054					punasavi	astia	Vadin/ruukun reunapala. Sisäpinnalla boluskoristelua ja kellertävä lasitus. Reunaosan ulkopinnalla rihlausta.	1	suun halkaisija n. 200	14,5	
853	N	055					lasi	pullo	Vihreä, pyöreä pohjapala.	1	pohjan halkaisija 60	22,5	
854	N	055					punasavi	astia	Vadin pohjapala. Sisäpinnalla jälkiä boluskoristelusta ja lasitteesta.	1	pohjan halkaisija	19,4	
855	N	057					lasi	ikkuna	Vihreä, levyn reunasta.	1		6,9	
856	N	057		125,48	297,02	8,416	lasi	pullo	Vihreä pullonsinetin fragmentti. Reliefinä numero 3 ja kirjaimet KANS sekä pistekoristelua.	1		9,6	Västerbotten, 1700-luvun jälkipuoliskolta (G. Haggren: suull. tied.).
857	N	057					punasavi	astia	Vadin pohjapala. Sisäpinnalla jälkiä boluskoristelusta ja vihreästä lasitteesta.	1	pohjakehän halkaisija 70	40,2	

KM	Alue	Y	Tarkenne	Xkoo	Ykoo	Zkoo	Materiaali	Laji	Kuvaus	Kpl	Mitat_mm	Paino_g	Muuta
858	N	057					punasavi	astia	Vadin pohjapaloja. Sisäpinnalla jälkiä boluskoristelusta ja lasitteesta.	2		23,8	
859	N	057					punasavi	astia	Vadin kylki-/reunapaloja. Sisäpinnalla jälkiä boluskoristelusta ja vihreästä sekä ruskeasta lasitteesta.	2		15,3	
860	N	057					punasavi	astia	Korvan/kädensijan katkelma. Pinnalla vihertäviä lasiteläiskiä.	1	paksuus n. 27-30	26,5	
861	N	057					valkosavi	astia	Kylkipala, sisäpinnalla keltaista lasitetta, ulkopinta lasitettu vihreällä.	1		1,8	
862	N	057					kivitavara	astia	Kylkipala. Savimassa valkoinen, molemmilla pinnoilla valkoinen lasitus, ulkopinnalla kiiltävä ja "huokoinen". Westerwald-keramiikkaa?	1		1,4	
863	N	057					kivitavara	astia	Kylkipala. Vaaleanharmaa savimassa, ulkopinnalla ruskea lasitus.	1		4	
864	N	057					fajanssi	astia	Lautasen? reunapala. Molemmilla pinnoilla valkoinen lasitus ja sinistä maalauskoristelua.	1		0,6	
865	N	057					pii	iskos	Harmaita.	3		11,2	
866	N	057	R 20a				lasi	astia	Värittömän pikarin pohjapala.	1	pohjan halkaisija 64, pohjan paksuus 8	44,3	
867	N	057	R 20a				lasi	pullo	Vihreä pohjapala.	1		45,8	
868	N	057	R 20a				kivitavara	astia	Kylkipala. Savimassa kellanharmaa, ulkopinnalla kellanruskea lasitus.	1		4,8	
869	N	057	R 20a				fajanssi	astia	Vadin pohjapala, korkea jalkakehä. Molemmilla pinnoilla valkoinen lasitus ja sinistä koristelua.	1	pohjakehän halkaisija n. 100, jalkakehän korkeus 8	12,3	

KM	Alue	Y	Tarkenne	Xkoo	Ykoo	Zkoo	Materiaali	Laji	Kuvaus	Kpl	Mitat_mm	Paino_g	Muuta
870	N	057	R 20a				piiposliini	astia	Reunapala. Molemmilla pinnoilla valkoinen lasitus, sisäpinnalla sinistä painokuvakoristelua.	1	suun halkaisija n. 140	3,8	
871	N	058					lasi	pullo	Vihreän, pitkäkaulaisen kaula-/suukappaleen puolikas.	1	kaulan halkaisija n. 24, suun halkaisija n. 30	18,3	
872	N	058					lasi	astia	Värittömän korkeajalkaisen pikarin jalkaosa?.	1		36,4	
873	N	058					lasi	astia?	Vihreä, taivutetun tangon katkelma. Korvan fragmentti?	1	tangon halkaisija n. 5	1,8	
874	N	058					lasi	astia	Värittömän jalallisen pikarin pohja- ja kylkipaloja.	1	jalanreunan/pohjan halkaisija 34	22,4	
875	N	058					lasi	astia	Värittömän, rihlatun pikarin kylkipala.	1		0,4	
876	N	058					lasi	astia	Värittömän pikarin reunapala.	1		2,2	
877	N	058					lasi	astia	Väritön, fasetoitu pikarin kylkipala.	1		0,9	
878	N	058					lasi	astia	Vihreä kylkipala, jossa kartiomaisten koristenyppyjen rykelmä.	1		1,4	
879	N	058					punasavi	astia	Vadin reunapaloja. Sisäpinnalla valkoinen saviliete ja väritön lasitus, ruskeaa pistekoristelua. Ulospäin taitettu suun reunaosa.	2	suun halkaisija 300	91,2	
880	N	058					punasavi	astia	Vadin reuna- ja kylki-/pohjapaloja. Sisäpinnalla boluskoristelua, tummanvihreää väriä ja kellanruskea lasitus. Reunaosan ulkopinta rihlattu.	2	suun halkaisija 240	47,1	
881	N	058					punasavi	astia	Ruukun/vadin reunapala. Sisäpinnalla boluskoristelua ja kellertävä lasitus, ulkopinnalla punertava saviliete ja boluskoristelua.	1	suun halkaisija 190	4,1	

KM	Alue	Y	Tarkenne	Xkoo	Ykoo	Zkoo	Materiaali	Laji	Kuvaus	Kpl	Mitat_mm	Paino_g	Muuta
882	N	058					punasavi	astia	Vadin reunapala. Ulkopinta lohjennut irti, sisäpinnalla boluskoristelua, vihreää väriä ja väritön lasitus.	1	suun halkaisija 260	7,5	
883	N	058					punasavi	astia	Kylkipaloja. Ulkopinnalla valkoinen savilietepinnoite, johon raaputettu koristelua, vihreää väriä ja kellertävä lasitus. Savimassa epätasaisesti palanut.	4		18,3	
884	N	058					punasavi	astia	Ruukun reunapala. Molemmilla pinnoilla vertikaaleja boluskoristeviivoja ja kellertävä lasitus.	1	suun halkaisija 152	7,7	
885	N	058					punasavi	astia	Pohja- ja kylkipaloja. Sisäpinnalla kellanruskea lasitus	5		32,4	
886	N	058					punasavi	astia	Kylkipaloja. Molemmilla pinnoilla kellanoranssi lasitus.	6		20,7	
887	N	058					punasavi	astia	Pohja- ja kylkipaloja, kädensijan/korvan katkelma. Kylkipalan toisella pinnalla vaaleaa lasitetta, kädensijassa lasitetäplä.	3	kädensijan leveys 29	21,2	
888	N	058					punasavi	astia	Kylkipaloja. Sisäpinnalla vihreä lasitus, ulkopinnalla lasiteläiskiä.	2		6,8	
889	N	058					punasavi	astia	Vadin reuna- ja kylkipaloja, reunan sisäpinta lohjennut irti. Kyljen sisäpinnalla vihreä, osittain tummansiniseksi muuttunut? lasitus. Reunapala mustaksi palanut, ulkopinnalla osittain sulanutta vihreää lasitetta.	2	suun halkaisija n. 300	22,9	
890	N	058					punasavi	astia	Vadin pohja-, reuna- ja kylkipaloja, sisäpinnat lohjenneet irti.	3		15,3	
891	N	058					punasavi	astia	Vadin kylkipala. Sisäpinnalla boluskoristelua ja kellertävä lasitus.	1		12,7	

KM	Alue	Y	Tarkenne	Xkoo	Ykoo	Zkoo	Materiaali	Laji	Kuvaus	Kpl	Mitat_mm	Paino_g	Muuta
892	N	058					punasavi	astia	Vadin reunapala. Sisäpinnalla boluskoristelua ja punaruskeaa lasitetta.	1	suun halkaisija 300	10,7	
893	N	058					punasavi	astia	Vadin/ruukun reunapala. Sisäpinnalla boluskoristelua ja tummanvihreää sekä väritöntä lasitetta. Reunaosan ulkopinnalla rihlausta ja lasiteläiskiä.	1	suun halkaisija n. 160	5,5	
894	N	058					punasavi	astia	Pohjapala. Sisäpinnalla valkoinen saviliete ja väritön lasitus.	1		5,3	
895	N	058					punasavi	astia	Ruukun reunapala. Sisäpinnalla boluskoristelua ja ruskea lasitus, reunaosan ulkopinnalla lasitetäpliä, punertava saviliete ja boluskoristelua.	1		2,7	
896	N	058					punasavi	astia	Reunapala, ulkopinta lohjennut irti. Sisäpinnalla boluskoristelua ja kellertävää lasitetta.	1		2,7	
897	N	058					punasavi	astia	Kylki-/reunapala. Sisäpinnalla ruskea lasitus ja boluskoristelua.	1		4,9	
898	N	058					punasavi	astia	Reuna- ja kylkipaloja. Sisäpinnalla vihreä rihlausta ja vihreä lasitus, ulkopinnalla rihlausta, lasitetäpliä ja nokea.	2		8,2	
899	N	058					punasavi	astia	Kylkipala. Sisäpinnalla ruskea, ulkopinnalla vihreä lasitus.	1		2,4	
900	N	058					kivitavara	astia	Kylkipala. Savimassa harmaanvalkoinen, sisäpinnalla valkoinen lasitus, ulkopinnalla lisäksi reliefikoristelua ja sinistä lasitusta. Westerwald-keramiikkaa.	1		1,8	

KM	Alue	Y	Tarkenne	Xkoo	Ykoo	Zkoo	Materiaali	Laji	Kuvaus	Kpl	Mitat_mm	Paino_g	Muuta
901	N	058					kivitavara	astia	Kylkipaloja. Savimassa harmaanvalkoinen, molemmila pinnoilla valkoinen lasitus, ulkopinnalla kiiltävä ja "huokoinen". Westerwald-keramiikkaa.	5		6,7	
902	N	058					kivitavara	astia	Kylkipalan sisä-ja ulkopinta. Savimassa harmaa, molemmilla pinnoilla ruskea lasitus.	2		1,5	
903	N	058					kivitavara	astia	Kylkipaloja. Savimassa kellertävänharmaa, ulkopinnalla väritön lasitus.	2		5,7	
904	N	058					kivitavara	astia	Kannun reunapala. Savimassa harmaa, sisäpinnalla vaaleanruskea lasitus, ulkopinnalla väritön.	1	suun halkaisija 80	4,2	
905	N	058					fajanssi	astia	Lautasen pohjapaloja. Molemmilla pinnoilla valkoinen lasitus, sisäpinnalla violettia, kasviaiheista maalauskoristelua.	2	pohjakehän halkaisija 80	6,5	
906	N	058					fajanssi	astia	Lautasen pohjapala. Molemmilla pinnoilla vaaleanpunainen lasitus, sisäpinnalla violettia koristelua.	1		1,8	
907	N	058					fajanssi	astia	Reunapala. Molemmilla pinnoilla valkoinen lasitus, ulkopinnalla keltaista ja violettia koristelua.	1		1,3	
908	N	058					posliini	astia	Kupin? kylkipaloja. Sisäpinnalla sinistä koristelua, ulkopinta ruskea.	2		2,2	
909	N	058					posliini	astia	Kylki- ja pohjapaloja. Toisen palan toisella pinnalla sinistä koristelua.	2		1,1	
910	N	058					valkosavi	liitupiipun pesä	Kannassa leima, fragmentoitunut.	1		3	
911	N	058					valkosavi	liitupiipun pesä		1		3,4	

KM	Alue	Y	Tarkenne	Xkoo	Ykoo	Zkoo	Materiaali	Laji	Kuvaus	Kpl	Mitat_mm	Paino_g	Muuta
912	N	058					valkosavi	liitupiipun pesä	Reunassa leimattua pisteviivakoristelua.	1		2,1	
913	N	058					valkosavi	liitupiipun pesä		1		2,1	
914	N	058					valkosavi	liitupiipun pesä		1		1,5	
915	N	058					valkosavi	liitupiipun varsi	Varressa leimakoristelua, kannassa ympyräleima:sisällä kirjaimet MG, joiden päällä kruunu.	1		1,7	
916	N	058					valkosavi	liitupiipun varsi	Leimakoristelua.	1		1,6	
917	N	058					valkosavi	liitupiipun varsi	Leimakoristelua.	1		0,7	
918	N	058					valkosavi	liitupiipun varsi	Leimakoristelua.	1		0,7	
919	N	058					valkosavi	liitupiipun varsi	Leimakoristelua.	1		0,1	
920	N	058					valkosavi	liitupiipun varsi	Katkelmia.	38		80,7	
921	N	058					punasavi	liitupiipun varsi	Katkelmia.	5		11,9	
922	N	058					pii	iskos	Yksi keltainen, muut harmaita. Kaksi palanutta.	13		30,8	
923	N	062					lasi	ikkuna	Vihreitä.	5		7,2	
924	N	062					lasi	ikkuna	Vihreitä.	7		14,5	
925	N	062					lasi	ikkuna	Vihreä, levyn reunasta.	1		5,3	
926	N	062					lasi	ikkuna	Vihreä, levyn reunasta.	1		2,4	
927	N	062					lasi	ikkuna	Vihreä, ruudun kulmapala, lyijypuitteiden jälkiä.	1		1,6	
928	N	062					lasi	ikkuna	Vihreä, levyn reunasta.	1		1,9	
929	N	062					lasi	ikkuna	Värittömiä.	3		2	
930	N	062					lasi	ikkuna	Vihreä, retusointia.	1		1,4	

KM	Alue	Y	Tarkenne	Xkoo	Ykoo	Zkoo	Materiaali	Laji	Kuvaus	Kpl	Mitat_mm	Paino_g	Muuta
931	N	062					lasi	pullo	Vihreä sinetti. Reliefinä pyöreä kruunattu vaakuna, jonka ympärillä teksti FINE WATERS.	1		16	
932	N	062					lasi	pullo	Vihreitä, kullanvärisiksi iridisoituneita kaula- ja kylkipaloja.	4		7,3	
933	N	062					lasi	pullo	Ruskeita kylkipaloja.	3		2,7	
934	N	062					lasi	astia	Väritön pikarin jalanreunus?	1	alanreunuksen/pohjan halkaisija 100	0,6	
935	N	062					lasi	astia	Värittömiä pikarin reuna- ja pohjapaloja.	3	pohjan halkaisija 62, suun halkaisija 54	40,1	
936	N	062					lasi	astia	Maitolasipikarin reuna- ja kylkipaloja.	4	suun halkaisija 74	7,1	
937	N	062					lasi	astia	Väritön pikarin kylkipala, koristenyppy.	1		0,9	
938	N	062					lasi	astia	Vihertävä, rihlattu jalanreunuksen reunapala.	1		0,3	
939	N	062					lasi	pullo?	Väritön kylkipala.	1		3,3	
940	N	062					lasi	astia	Värittömiä pikarin reuna- ja kylkipaloja. Kylkien alaosa fasetoitu.	2	suun halkaisija 50	6,7	
941	N	062					punasavi	astia	Padan jalka- ja kylkipala.	2		31,7	
942	N	062					punasavi	astia	Vadin/ruukun reuna- ja kylkipaloja. Sisäpinnalla boluskoristelua ja väritön lasitus, reunaosan ulkopinta rihlattu.	19	suun halkaisija 180	122,5	
943	N	062					punasavi	astia	Kylkipaloja. Sisäpinnalla valkoinen saviliete ja vihreä lasitus, ulkopinnalla oranssi lasitus.	2		9,7	

KM	Alue	Y	Tarkenne	Xkoo	Ykoo	Zkoo	Materiaali	Laji	Kuvaus	Kpl	Mitat_mm	Paino_g	Muuta
944	N	062					punasavi	astia	Kylkipaloja. Sisäpinnalla valkoinen saviliete ja keltainen lasitus, jossa ruskeita raitoja. Ulkopinnalla lasiteläiskiä.	2		7,6	
945	N	062					punasavi	astia	Kylkipala, ulkopinta lohjennut irti. Sisäpinnalla vihreä lasitus.	1		2,5	
946	N	062					punasavi	astia	Ruukun/vadin reunapala. Sisäpinnalla valkoinen saviliete ja väritön lasitus. Reunaosan ulkopinta rihlattu.	1		3,5	
947	N	062					punasavi	astia	Kylkipala, sisäpinnalla vihertävänruskea lasitus.	1		2	
948	N	062					punasavi	astia	Jalan kärkikatkelma? Pinnoilla väritön lasitus, tasainen kärki.	1		3,5	
949	N	062					punasavi	astia	Vadin reunapala. Sisäpinnalla ja reunaosan ulkopinnalla valkoinen saviliete, vihreää väriä ja väritön lasitus.	1		1,6	
950	N	062					kivitavara	astia	Kylkipala. Savimassa harmaa, sisäpinnalla väritön lasitus, ulkopinnalla sinisen ja siniharmaan lasituksen muodostamia horisontaaleja vyöhykkeitä ja reliefikoristelua. Westerwald-keramiikkaa.	1		3	
951	N	062					kivitavara	astia	Kylkipala. Savimassa harmaanvalkoinen, molemmilla pinnoilla väritön lasitus, ulkopinnalla kiiltävä ja "huokoinen", jossa sinisiä lasiteläiskiä. Westerwald-keramiikkaa.	1		3,2	
952	N	062					kivitavara	pullo?	Kylkipala. Savimassa vaaleanharmaa, sisäpinnalla oranssi lasitus, ulkopinnalla kellertävänruskea.	1		12,1	

KM	Alue	Y	Tarkenne	Xkoo	Ykoo	Zkoo	Materiaali	Laji	Kuvaus	Kpl	Mitat_mm	Paino_g	Muuta
953	N	062					kivitavara	astia	Pohjapala. Savimassa harmaa, molemmilla pinnoilla punaruskea lasitus.	1		4,6	
954	N	062					kivitavara	astia	Kylkipala. Savimassa kellertävänharmaa, ulkopinnalla kellertävänruskea lasitus.	1		0,7	
955	N	062					fajanssi	astia	Lautasen kylkipala. Ulkopinnalla kellertävä lasitus, sisäpinnalla valkoinen lasitus, jossa sinistä koristelua.	1		1,9	
956	N	062					fajanssi	astia	Reunapaloja, aaltoileva reuna. Molemmilla pinnoilla valkoinen lasitus, toisella pinnalla sinistä koristelua.	2		0,3	
957	N	062					fajanssi	astia	Lautasen pohjapaloja. Molemmilla pinnoilla vaaleankeltainen lyijy(?)lasitus.	8	pohjakehän halkaisija n. 90	28	
958	N	062					fajanssi	astia	Kylkipaloja. Molemmilla pinnoilla valkoinen lasitus, ulkopinnalla mustia, maisema-aiheisia siirtokuvia.	7		2,3	
959	N	062					valkosavi	liitupiipun pesä	Pesän reunassa leimattu pisteviivakoristelu, kyljissä reliefikoristelua.	1		0,4	
960	N	062					valkosavi	liitupiipun pesä		1		0,9	
961	N	062					valkosavi	liitupiipun varsi	Katkelmia.	14		20,7	
962	N	062					pii	iskos	Harmaita.	3		1,9	
963	N	062	R 19c:n päältä				lasi	astia	Värittömiä pikarin reuna- ja kylkipaloja. Koristeltu hiotuilla, kasviaiheisilla kuvioilla.	3	suun halkaisija 82	15,3	
964	N	062	R 19c:n päältä				lasi	astia	Väritön pikarin kylkipala. Hiottuja horisontaalisia koristeraitoja.	1		1	

KM	Alue	Y	Tarkenne	Xkoo	Ykoo	Zkoo	Materiaali	Laji	Kuvaus	Kpl	Mitat_mm	Paino_g	Muuta
965	N	062	R 19c:n päältä				lasi	astia	Värittömiä pikarin reunapaloja. Reunaosassa hiottu horisontaali koristeraita, kylkien alaosa fasetoitu.	5	suun halkaisija n. 80	16,8	
966	N	062	R 19c:n päältä				lasi	astia	Sininen pikarin jalanreunuksen reunapala.	1		0,6	
967	N	062	R 19c:n päältä				punasavi	astia	Kylkipaloja. Sisäpinnalla väritön lasitus, ulkopinnalla rihlausta.	2		16,8	
968	N	062	R 19c:n päältä				punasavi	astia	Ruukun kylki- ja reunapaloja. Sisäpinnalla boluskoristelua ja kellertävä lasitus, reunaosan ulkopinta rihlattu.	2	suun halkaisija n. 220	12,9	
969	N	062	R 19c:n päältä				punasavi	astia	Vadin/ruukun reunapala. Sisäpinnalla jälkiä boluskoristelusta ja lasitteesta, reunaosan ulkopinta rihlattu.	1		8,6	
970	N	062	R 19c:n päältä				punasavi	astia	Kylkipala. Sisäpinnalla vihertävänruskea lasitus.	1		3,8	
971	N	062	R 19c:n päältä				punasavi	astia	Kylkipala. Sisäpinnalla vihreä lasitus.	1		6,2	
972	N	062	R 19c:n päältä				kivitavara	astia	Korvan katkelma. Harmaa savimassa, pinnoilla punaruskea lasitus.	1	korvan paksuus 15-17	12,5	
973	N	062	R 19c:n päältä				piiposliini	astia	Kylkipaloja. Molemmilla pinnoilla valkoinen lasitus, ulkopinnalla sinistä, kasviaiheista painokuvakoristelua.	4		11,7	
974	N	062	R 19c:n päältä				piiposliini	astia	Vaasin? kylki- ja reunapaloja. Molemmilla pinnoilla valkoinen lasitus, ulkopinnalla punaista, kasviaiheista painokuvakoristelua.	4		17,6	
975	N	062	R 19c:n päältä				piiposliini	astia	Syvän lautasen reuna-/kylkipala. Molemmilla pinnoilla valkoinen lasitus, sisäpinnalla sinistä, kasviaiheista painokuvakoristelua.	1		7	

KM	Alue	Y	Tarkenne	Xkoo	Ykoo	Zkoo	Materiaali	Laji	Kuvaus	Kpl	Mitat_mm	Paino_g	Muuta
976	N	062	R 19c:n päältä				piiposliini	astia	Kannen reunapala. Kaikilla pinnoilla valkoinen lasitus, ulkopinnalla keltaista koristelua.	1	kannen pohjakehän halkaisija 60	6,8	
977	N	062	R 19c:n päältä				fajanssi	astia	Kupin vertikaali, teräväkulmainen korva. Pinnoilla valkoinen lasitus, ulkopinnalla sinistä, kasviaiheista koristelua.	2	korvan paksuus 8	2,3	
978	N	062	R 19c:n päältä				piiposliini	astia	Lautasen pohjapala. Molemmilla pinnoilla valkoinen lasitus, sisäpinnalla sinistä, kasviaiheista painokuvakoristelua, ulkopinnalla sininen leima DA**N*.	1		1,1	
979	N	062	R 19c:n päältä				piiposliini	astia	Lautasen reunapala, aaltoileva reuna. Molemmilla pinnoilla valkoinen lasitus, sisäpinnalla reunassa reliefikoristelua ja sininen koristeraita (ns. feather edge).	1		3,6	
980	N	062	R 19c:n päältä				piiposliini	astia	Kylkipaloja. Molemmilla pinnoilla valkoinen lasitus, ulkopinnalla sinistä, kiinalaisaiheista koristelua.	2		1,6	
981	N	062	R 19c:n päältä				piiposliini	astia	Lautasen reunapala. Molemmilla pinnoilla valkoinen lasitus, sisäpinnalla musta, kasviaiheinen painokuvakoristelu.	1		1,7	
982	N	062	R 19c:n päältä				fajanssi	astia	Lautasen reunapaloja. Molemmilla pinnoilla punertavanvalkoinen lasitus, sisäpinnalla sinistä maalauskoristelua: horisontaaleja raitoja ja ympyrärivejä. Venäläistä.	3		9,3	
983	N	062	R 19c:n päältä				fajanssi	astia	Lautasen reuna- ja kylkipaloja. Molemilla pinnoilla valkoinen lasitus ja sinistä koristelua. Venäläistä.	2		1	

KM	Alue	Y	Tarkenne	Xkoo	Ykoo	Zkoo	Materiaali	Laji	Kuvaus	Kpl	Mitat_mm	Paino_g	Muuta
984	N	062	R 19c:n päältä				fajanssi	astia	Lautasen reunapaloja. Pinnoilla valkoinen lasitus, sisäpinnalla sinistä koristelua.	2	halkaisija n. 300	5,2	
985	N	062	R 19c:n päältä				majolika	astia	Lautasen reunapala. Ulkopinnalla kermanvalkoinen lyijylasitus, sisäpinnalla valkoinen tinalasitus sekä sinistä ja keltaista koristelua.	1	halkaisija n.310	3,2	
986	N	062	R 19c:n päältä				fajanssi	astia	Kupin reuna- ja kylkipaloja. Molemmilla pinnoilla valkoinen lasitus, ulkopinnalla sinistä koristelua.	3	suun halkaisija 90	5,4	
987	N	062	R 19c:n päältä				posliini	astia	Reunapala. Sisäpinnalla punaista koristelua, reunaosan ulkopinta ruskea.	1		0,7	
988	N	062	R 19c:n päältä				fajanssi	astia	Lautasen reunapaloja. Molemilla pinnoilla valkoinen lasitus, sisäpinnalla sinistä koristelua. Venäläistä.	2		2,9	
989	N	062	R 19c:n päältä				posliini	astia	Lautasen pohja- ja kylkipaloja. Sisäpinnalla kasviaiheista koristelua punaisella, keltaisella, valkoisella ja vihreällä.	10	pohjakehän halkaisija 100	19	
990	N	062	R 19c:n päältä				valkosavi	liitupiipun varsi	Leimakoristelua.	1		6,1	
991	N	062	R 19c:n päältä				valkosavi	liitupiipun varsi	Katkelmia.	7		14	
992	N	062	R 19c:n päältä				pii	lukkopii	Tummanharmaa, reunat retusoitu.	1		7,7	
993	N	062	R 19c:n päältä				pii	iskos	Harmaita.	2		26,3	
994	N	062	R 19c:n päältä				luu	nappi	Pyöreä, litteä, yksireikäinen.	1	halkaisija 15	0,6	
995	N	062	R 19c:n päältä				helmiäinen	nappi?	Pyöreä, litteä puolikas.	1	halkaisija 12	0,2	
996	N	062	R 19d:n päältä				lasi	pullo	Vihreä, pyöreä pohjapala.	1	pohjan halkaisija n. 90	61,9	
997	N	062	R 19d:n päältä				lasi	astia	Väritön, fasetoitu pikarin kylkipala.	1		4,8	

KM	Alue	Y	Tarkenne	Xkoo	Ykoo	Zkoo	Materiaali	Laji	Kuvaus	Kpl	Mitat_mm	Paino_g	Muuta
998	N	062	R 19d:n päältä				punasavi	astia	Ruukun/vadin reunapala. Sisäpinnalla valkoinen saviliete ja väritön lasitus, reunaosan ulkopinnalla rihlausta ja lasitetäpliä.	1	halkaisija n. 210	3,6	
999	N	062	R 19d:n päältä				punasavi	astia	Vadin reunapala, sisäpinta lohjennut irti. Reunaosan ulkopinnalla rihlausta, vaaleaa savilietettä ja vihreää lasitetta.	1		2	
1000	N	062	R 19d:n päältä				punasavi	astia	Kylkipala. Sisäpinnalla ruskea lasitus, ulkopinta rihlattu. Savimassa hyvin palanut, lähes sintraantunut.	1		2,3	
1001	N	062	R 19d:n päältä				punasavi	astia	Lasittamaton kylkipala. Savimassa heikosti palanut, vaaleanharmaa. Molemmilla pinnoilla nokea ja dreijausjälkiä.	1		7,6	
1002	N	062	R 19d:n päältä				valkosavi	liitupiipun varsi	Katkelmia.	2		5,9	
1003	N	062	R 19d:n päältä				pii	iskos	Harmaata.	1		1,8	
1004	N	062	R 19d:n päältä				pii	raaka-aine	Lähes ehjä noduli, harmaata, cortex valkoinen.	1		11,7	
1005	N	062	R 19a:n alta				lasi	astia	Väritön pikarin reunapala.	1	suun halkaisija n. 70	1,2	
1006	N	062	R 19a:n alta				punasavi	astia	Kylkipala. Molemmilla pinnoilla väritön lasitus.	1		3,5	
1007	N	062	R 19a:n alta				kuona	jäte		1		23,1	
1008	N	062	R 19b:n alta				valkosavi	liitupiipun varsi	Katkelmia.	4		8,5	
1009	N	062	R 19c:n alta				punasavi	astia	Vadin pohja- ja kylkipaloja. Sisäpinnalla boluskoristelua, vihreää väriä ja väritön lasitus.	17	pohjan halkaisija n. 94	181,2	
1010	N	062	R 19c:n alta				punasavi	astia	Vadin pohjapala. Molemmilla pinnoilla kellanruskea lasitus.	1	pohjakehän halkaisija 240	14,2	

KM	Alue	Y	Tarkenne	Xkoo	Ykoo	Zkoo	Materiaali	Laji	Kuvaus	Kpl	Mitat_mm	Paino_g	Muuta
1011	N	062	R 19c:n alta				punasavi	astia	Vadin pohja- ja reunapaloja. Sisäpinnalla vihertävänruskea lasitus.	2		30,5	
1012	N	062	R 19c:n alta				punasavi	astia	Ruukun reuna- ja kylkipaloja. Sisäpinnalla vihertävänruskea lasitus, reunaosan ulkopinnalla rihlausta ja vaaleaa savilietettä	3	suun halkaisija n. 260	17,2	
1013	N	062	R 19c:n alta				punasavi	astia	Reunapala, sisäpinta lohjennut irti. Ulkopinnalla rihlausta, valkoista savilietettä ja väritön lasiteläiskä.	1		7,5	
1014	N	062	R 19c:n alta				punasavi	astia	Padan? pohja-/kylkipaloja. Sisäpinnalla vihreänruskea lasitus, ulkopinnalla nokipisaroita.	2		12,3	
1015	N	062	R 19c:n alta				punasavi	astia	Kylkipala. Sisäpinnalla ruskea lasitus.	1		1,6	
1016	N	062	R 19c:n alta				punasavi	astia	Lasittamattomia kylki- ja pohjapaloja. Savimassa vaaleanharmaa, molemmilla pinnoilla dreijausjälkiä, ulkopinnalla rihlausta.	3		22,5	
1017	N	062	R 19c:n alta				valkosavi	liitupiipun pesä	Reunassa leimattua pisteviivakoristelua.	1		6,2	
1018	N	062	R 19c:n alta				valkosavi	liitupiipun varsi	Katkelmia.	3		8,8	
1019	N	062	R 19d:n alta				lasi	ikkuna	Vihreä ruudun kulmapala, retusointia ja lyijypuitteiden jälkiä.	1		11,3	
1020	N	062	R 19d:n alta				lasi	ikkuna	Vihreä ruudun kulmapala, lyijypuitteiden jälkiä.	1		10,6	
1021	N	062	R 19d:n alta				lasi	ikkuna	Väritön.	1		6,7	
1022	N	062	R 19d:n alta				lasi	ikkuna	Väritön.	1		4,4	
1023	N	062	R 19d:n alta				lasi	pullo	Pyöreäpohjaisen lääkepullon värittömiä pohja- ja kylkipaloja.	8	pohjan halkaisija 40	52,4	

KM	Alue	Y	Tarkenne	Xkoo	Ykoo	Zkoo	Materiaali	Laji	Kuvaus	Kpl	Mitat_mm	Paino_g	Muuta
1024	N	062	R 19d:n alta				lasi	pullo	Nelikulmaisen, värittömän lääkepullon pohja-, kylki- ja suu-/kaulapaloja. Yhdellä sivulla kohokirjaimet LO *D ON (London?).	10	pohja 40x40, suun halkaisija 33	62	
1025	N	062	R 19d:n alta				lasi	astia	Värittömiä pyöreä- ja paksupohjaisen pikarin pohja-, kylki- ja reunapaloja. Kylkien yläosassa kolme hiottua, horisontaalia koristeraitaa.	10	pohjan halkaisija 73, suun halkaisija 82, korkeus n. 100	253,5	Osa paloista löytöyhteydestä 62 R 19c:n päältä.
1026	N	062	R 19d:n alta				lasi	pullo	Vihreä kaula-/suuosa. Lyhytkaulaisesta pullosta.	1	suun halkaisija 26, suuaukon halkaisija 12	10,5	
1027	N	062	R 19d:n alta				lasi	pullo	Värittömiä neliskulmaisen pullon kylki- ja suu-/kaulapaloja.	4	suun halkaisija 34-35	12,1	
1028	N	062	R 19d:n alta				lasi	pullo	Kaula- ja suuosa vihreästä, kulmikkaasta pullosta. Suu kolmiomainen.	1	suuaukon halkaisija 17	30,5	
1029	N	062	R 19d:n alta				punasavi	astia	Ruukun reuna-/kylkipala, reuna voimakkaasti profiloitu. Savimassa tummanharmaa, molemmat pinnat lähes mustia, kiillotettuja, sisäpinnalla dreijausjäljet näkyvissä. Ulkopinnalla karstaa, astia altistunut kauttaaltaan kuumuudelle. Ns. karjalais-slaavilaista keramiikkaa?	1	suun halkaisija 158	30,6	
1030	N	062	R 19d:n alta				punasavi	astia	Kylkipala. Sisäpinnalla valkoinen, ruskeatäpläinen lasitus. Ulkopinnalla punertava saviliete, lasitetäpliä ja boluskoristelua.	1		2,3	
1031	N	062	R 19d:n alta				punasavi	astia	Vadin kylkipala. Sisäpinnalla jälkiä boluskoristelusta ja lasitteesta, ulkopinnalla punertava saviliete ja lasitetäpliä.	1		6,9	

KM	Alue	Y	Tarkenne	Xkoo	Ykoo	Zkoo	Materiaali	Laji	Kuvaus	Kpl	Mitat_mm	Paino_g	Muuta
1032	N	062	R 19d:n alta				punasavi	astia	Vaasin reuna- ja kylkipaloja. Lasitettu kauttaaltaan tinalasitteen kaltaisella kiiltävällä lasitteella. Sisäpinnalla oranssi lasitus, ulkopinnalla reunaosa tummanpunainen, kyljissä kasviaiheista, tummanpunaista koristelua oranssilla pohjalla.	5	suuaukon halkaisija 90	16,4	Kaksi palaa löytöyhteydestä 62 R 19c:n päältä.
1033	N	062	R 19d:n alta				piiposliini	astia	Syvän lautasen pohja-, reuna- ja kylkipaloja. Molemmilla pinnoilla valkoinen lasitus.	6	pohjan halkaisija n. 140, reunan halkaisija 260	59,1	
1034	N	062	R 19d:n alta				piiposliini	astia	Kulhon reuna-, kylki- ja pohjapaloja. Pinnoilla valkoinen lasitus.	8	suun halkaisija 130, pohjakehän halkaisija 82	80,7	
1035	N	062	R 19d:n alta				fajanssi	astia	Lautasen reunapala. Molemmilla pinnoilla valkoinen lasitus, sisäpinnalla sinistä maalauskoristelua. Venäläistä.	1		1,8	
1036	N	062	R 19d:n alta				fajanssi	astia	Lautasen reunapala. Pinnoilla valkoinen lasitus, sisäpinnalla violettia koristelua. Ruotsalaista.	1	halkaisija n. 240	14,7	
1037	N	062	R 19d:n alta				posliini	astia	Kupin reuna- ja kylkipaloja. Ulkopinnalle maalattu kukkia punaisella, keltaisella, sinisellä ja vihreällä.	2	suun halkaisija 80	9	
1038	N	062	R 19d:n alta				valkosavi	liitupiipun pesä	Reunassa leimattua pisteviivakoristelua, pesän alaosassa reliefikoristelua.	1		2,1	JM; Vrt. Duco 1987: s.105, kuvat 549 ja 553. 1700-1800-luku.
1039	N	062	R 19d:n alta				valkosavi	liitupiipun varsi	Katkelmia.	8		24,5	
1040	N	062	R 19d:n alta				pii	iskos	Harmaa, pintaan tarttunut korrodoitunutta rautaa?	1		0,8	
1041	N	062	R 19d:n alta				luu	nappi	Pyöreä, litteä, yksireikäinen.	1	halkaisija 15	0,4	
1042	N	062	R 19d:n alta				luu	nappi	Pyöreitä, litteitä, yksireikäisiä.	2	halkaisija 18	1,8	
1043	N	062	R 19d:n alta				luu	esine	Melan muotoinen, lähes litteä, varsi katkennut. Lusikka?	1	19x44	3,3	

KM	Alue	Y	Tarkenne	Xkoo	Ykoo	Zkoo	Materiaali	Laji	Kuvaus	Kpl	Mitat_mm	Paino_g	Muuta
1044	N	067					lasi	ikkuna	Vihreä, levyn reunasta. Pinnoille viilletty suorat viivat, toisella pinnalla kaksi viivaa kohtisuoraan toisiaan vasten.	1		6,5	
1045	N	067					lasi	astia	Korkeajalkaisen pikarin väritön jalan katkelma.	1		7,9	
1046	N	067					lasi	pullo	Vihreä suuosan? fragmentti.				
1047	N	067					kivitavara	astia	Kylkipala. Savimassa kellanharmaa, ulkopinnalla väritön lasitus.	1		4,9	
1048	N	067					kivitavara	astia	Kylkipaloja. Savimassa harmaa, sisäpinnalla ruskea lasitus, ulkopinnalla väritön, kiiltävä lasitus.	4		11,4	
1049	N	067					valkosavi	liitupiipun varsi	Katkelmia.	5		5,2	
1050	N	067					punasavi	liitupiipun varsi	Katkelma.	1		0,6	
1051	N	067					pii	raaka-aine	Keltaisia, molemmissa cortexia.	2		40,3	
1052	N	073	R 19b/R 22				lasi	pullo	Väritön suuosan puolikas.	1	suun halkaisija n. 20	2,9	
1053	N	073	R 19b/R 22				lasi	astia	Maitolasisen pikarin pohja- ja reunapaloja. Kyljessä hiottua koristelua.	2	suun halkaisija 60	7,6	
1054	N	073	R 19b/R 22				punasavi	astia	Vadin kylkipaloja. Sisäpinnalla valkoinen saviliete, ruskeaa viivakoristelua ja vihreää lasitetta. Ulkopinnalla lasiteläiskiä.	2		23,5	
1055	N	073	R 19b/R 22				punasavi	astia	Ruukun kylkipaloja. Sisäpinnalla vihertävänruskea lasitus, ulkopinta rihlattu ja nokinen.	2		8,6	
1056	N	073	R 19b/R 22				punasavi	liitupiipun pesä		1		4,3	JM
1057	N	073	R 19b/R 22				valkosavi	liitupiipun pesä		1		1,4	
1058	N	073	R 19b/R 22				valkosavi	liitupiipun varsi	Katkelmia.	7		24,1	

KM	Alue	Y	Tarkenne	Xkoo	Ykoo	Zkoo	Materiaali	Laji	Kuvaus	Kpl	Mitat_mm	Paino_g	Muuta
1059	N	073					lasi	ikkuna	Vihreitä, lyijypuitteiden jälkiä, yhdestä neliskulmaisesta ruudusta.	29	ruutu 107x?	44,1	
1060	N	073					lasi	ikkuna	Vihreitä, lyijypuitteiden jälkiä, yhdestä neliskulmaisesta ruudusta.	13	ruutu 107x123	71,7	
1061	N	073					lasi	pullo?	Värittömiä kylkipaloja. Kyljen ulkopinnalla maalattua koristelua valkoisella ja vaaleanpunaisella.	1		5,3	
1062	N	073					lasi	astia	Värittömän pikarin reuna-, kylki- ja jalanreunuspaloja.	7	jalanreunuksen/pohjan halkaisija 70, suun halkaisija 60	12,7	
1063	N	073					lasi	astia	Värittömän lasiputken? pohjapaloja.	2	halkaisija n. 25	8,8	
1064	N	073					lasi	astia	Värittömiä, huurretun pikarin pohja- ja kylkipaloja. Kyljessä hiottua koristelua.	2	pohjan halkaisija 60	16,5	
1065	N	073					lasi	astia	Vaaleanpunainen kylkipala.	1		3,9	
1066	N	073					lasi	pullo?	Väritön kylkipala.	1		1,8	
1067	N	073					lasi	astia	Vihertävä pikarin jalanreunuspala.	1	jalanreunuksen/pohjan halkaisija 60	2,3	
1068	N	073					punasavi	astia	Vadin reuna-, kylki- ja pohjapaloja. Sisäpinnalla ja reunan päällä valkoinen saviliete ja vihreä lasitus, ulkopinnalla lasiteläiskiä.	7	suun halkaisija 200, pohjan halkaisija n. 140	89,5	
1069	N	073					punasavi	astia	Vadin reuna-, kylki- ja pohjapaloja. Sisäpinnalla ja reunan päällä valkoinen saviliete ja vihreä lasitus, ulkopinnalla lasiteläiskiä.	9	suun halkaisija 200, pohjan halkaisija n.140	115,4	
1070	N	073					punasavi	astia	Ruukun reuna- ja kylkipaloja. Sisäpinnalla vihreä lasitus, ulkopinta rihlattu.	11	suun halkaisija n. 280	62,5	

KM	Alue	Y	Tarkenne	Xkoo	Ykoo	Zkoo	Materiaali	Laji	Kuvaus	Kpl	Mitat_mm	Paino_g	Muuta
1071	N	073					punasavi	astia	Ruukun reunapala. Sisäpinnalla boluskoristelua ja kellertävänvihreä lasitus, ulkopinnalla rihlausta ja leimattuja, horisontaaleja koristeraitoja.	1	suun halkaisija 240	20,6	
1072	N	073					punasavi	astia	Ruukun reuna-, kylki- ja pohjapaloja. Sisäpinnalla ruskeanvihreä lasitus, ulkopinnalla kylkien yläosa rihlattu.	5	suun halkaisija 120, pohjan halkaisija 130	78,9	
1073	N	073					punasavi	astia	Ruukun reuna- ja kylkipaloja, vertikaali kädensija kiinni reunassa. Sisäpinnalla vihreänruskea lasitus, ulkopinta rihlattu, lasitetäpliä.	39	suun halkaisija 180	461,6	Osa paloista löytöyhteydestä 80.
1074	N	073					punasavi	astia	Vadin kylkipala. Sisäpinnalla jälkiä värittömästä lasitteesta. Ulkopinnalla lasiteläiskiä.	1		34,3	
1075	N	073					punasavi	astia	Vadin reuna-, kylki- ja pohjapaloja. Sisäpinnalla valkoinen saviliete, jossa ruskeaa koristelua, vihreää väriä ja väritön lasitus.	3		59,7	
1076	N	073					punasavi	astia	Vadin reuna-, kylki- ja pohjapaloja. Sisäpinnalla vihreä lasitus ja boluskoristelua, reunaosan ulkopinta rihlattu.	3		15,1	
1077	N	073					punasavi	astia	Ruukun kylkipaloja. Molemmilla pinnoilla keltainen lasitus, sisäpinnalla boluskoristelua.	2		15	
1078	N	073					punasavi	astia	Ruukun pohja-/kylkipala. Sisäpinnalla vihreä lasitus, ulkopinnalla nokea ja lasitetäpliä.	1	pohjan halkaisija n. 40	8	

KM	Alue	Y	Tarkenne	Xkoo	Ykoo	Zkoo	Materiaali	Laji	Kuvaus	Kpl	Mitat_mm	Paino_g	Muuta
1079	N	073					punasavi	astia	Vadin/ruukun reunapala. Sisäpinnalla boluskoristelua sekä vihreää ja ruskeaa lasitetta, ulkopinnalla lasitetäpliä ja boluskoristelua.	1	suun halkaisija 280	3,6	
1080	N	073					punasavi	astia	Vadin reunapala. Sisäpinnalla boluskoristelua ja kellertävä lasitus, reunaosan ulkopinta rihlattu.	1	suun halkaisija n. 240	13	
1081	N	073					punasavi	astia	Pullon suun/putkikahvan pala? Reunan päällä ja ulkopinnalla jälkiä boluskoristelusta ja lasitteesta. Reunaosan ulkopinnalla kaaripainanteita.	1	suun halkaisija n. 32	7,3	
1082	N	073					punasavi	astia	Kylkipala. Sisäpinnalla vihreä lasitus, ulkopinta rihlattu.	1		4,8	
1083	N	073					punasavi	astia	Vadin kylkipala. Sisäpinnalla valkoinen saviliete, jossa ruskeaa pistekoristelua ja väritön lasitus.	1		2,6	
1084	N	073					punasavi	astia	Vadin kylki-/pohjapala. Sisäpinnalla valkoinen saviliete, jossa ruskeaa pistekoristelua ja väritöntä lasitetta.	1		7,3	
1085	N	073					punasavi	astia	Vadin reunapala, sisäpinta lohjennut irti. Ulkopinnalla nokea ja vihreä lasiteläiskä.	1		9,3	
1086	N	073					punasavi	astia	Ruukun reuna- ja kylkipaloja. Sisäpinnalla ruskeanvihreä lasitus.	4	suun halkaisija 232	24,2	
1087	N	073					punasavi	astia	Vadin pohjapala, ulkopinta lohjennut irti. Sisäpinnalla valkoinen saviliete, jossa ruskeaa koristelua ja värtöntä lasitetta.	1		3	
1088	N	073					punasavi	astia	Vadin reunapaloja. Sisäpinnalla ja reunaosan ulkopinnalla jälkiä valkoisesta savilietteestä ja vihreästä lasitteesta.	2	suun halkaisija 200	14,9	

KM	Alue	Y	Tarkenne	Xkoo	Ykoo	Zkoo	Materiaali	Laji	Kuvaus	Kpl	Mitat_mm	Paino_g	Muuta
1089	N	073					punasavi	astia	Vadin pohja-/kylkipaloja. Sisäpinnalla valkoinen saviliete ja väritön lasitus, ulkopinnalla vihreitä lasiteläiskiä.	2		12,4	
1090	N	073					punasavi	astia	Kannen reunapala. Pinnoilla punaruskea lasitus, jossa tummanruskeaa, puun syitä jäljittelevää kuviointia.	1	pohjan halkaisija 50	8,2	
1091	N	073					valkosavi	astia	Ruukun pohjapala. Sisäpinnalla vaaleankeltainen, ulkopinnalla vihreä lasitus.	1	pohjakehän halkaisija 70	7,5	
1092	N	073					punasavi	astia	Vadin kylkipaloja. Sisäpinnalla boluskoristelua ja vihertävä lasitus, ulkopinnalla vihreitä lasitetäpliä.	2		8,9	
1093	N	073					punasavi	astia	Vadin pohja-/kylkipala. Sisäpinnalla jälkiä valkoisesta savilietteestä.	1	pohjan halkaisija 120	9,8	
1094	N	073					punasavi	astia	Kylkipaloja. Sisäpinnalla ruskea, ulkopinnalla valko-vihreä lasitus. Savimassa lähes sintraantunut.	2		3,4	
1095	N	073					punasavi	astia	Vadin reuna-/kylkipala. Sisäpinnalla jälkiä valkoisesta savilietteestä ja pistekoristelusta.	1		20,6	
1096	N	073					punasavi	astia	Vadin pohjapaloja. Sisäpinnalla vihertävänruskea lasitus ja boluskoristelua.	2		7,3	
1097	N	073					punasavi	astia	Vadin/ruukun pohja-/kylkipaloja. Sisäpinnalla ja osin ulkopinnalla vihreänruskea lasitus.	2		10,2	
1098	N	073					punasavi	astia	Padan jalkojen kärkipaloja. Tasattu kärki.	2	paksuus n. 18-21	15,7	
1099	N	073					valkosavi	astia	Kylkipala. Sisäpinnalla keltainen lasitus, ulkopinnalla vihreä lasitus ja rihlausta.	1		1,3	

KM	Alue	Y	Tarkenne	Xkoo	Ykoo	Zkoo	Materiaali	Laji	Kuvaus	Kpl	Mitat_mm	Paino_g	Muuta
1100	N	073					fajanssi	astia/pelinappula	Pinnoilla valkoista, sinisellä koristettua lasitusta. Muotoiltu pelinappulaksi.	1	halkaisija 28-30	3,9	
1101	N	073					kivitavara	astia	Korvan katkelma. Savimassa harmaa, pinnoilla punaruskea lasitus.	1	paksuus 11-15	9,6	
1102	N	073					piiposliini	astia	Kupin pohjapala. Pinnoilla valkoinen lasitus.	1	pohjakehän halkaisija 40	3,1	
1103	N	073					fajanssi	astia	Lautasen reuna- ja pohjapaloja. Pinnoilla valkoinen lasitus, sisäpinnalla violettia koristelua. Ruotsalaista.	2	suun halkaisija 240	14,3	
1104	N	073					fajanssi	astia	Lautasen reuna-, kylki- ja pohjapaloja. Pinnoilla valkoinen lasitus, sisäpinnalla sinistä, kasviaiheista koristelua. Pohjassa katkelma sinisellä maalatuista nimikirjaimista ja päivämäärästä. Ruotsalaista.	10	suun halkaisija 130	29,1	
1105	N	073					fajanssi	astia	Lautasen pohja-, kylki- ja reunapaloja. Pinnoilla vaaleanpunainen lasitus, sisäpinnalla sinistä koristelua	6		18,6	
1106	N	073					fajanssi	astia	Lautasen reuna- ja kylkipaloja. Pinnoilla vaaleansininen lasitus, sisäpinnalla sinistä ja valkoista koristelua. Ruotsalaista.	4		3,7	
1107	N	073					fajanssi	astia	Kupin reunapaloja. Pinnoilla valkoinen lasitus, ulkopinnalla sinistä koristelua.	2	suun halkaisija n. 90	1,1	
1108	N	073					posliini	astia	Kupin pohjapala. Sisäpinnalla sinistä koristelua, ulkopinta ruskea.	1	pohjakehän halkaisija 40	4	
1109	N	073					valkosavi	liitupiipun pesä	Kyljessä fragmentoitunut kuusi?terälehtinen, tyylitelty ruusu.	1		1,3	JM; Vrt. Duco 1987: s.38, kuva 63, s.50, kuvat 133 ja 135.

KM	Alue	Y	Tarkenne	Xkoo	Ykoo	Zkoo	Materiaali	Laji	Kuvaus	Kpl	Mitat_mm	Paino_g	Muuta
1110	N	073					valkosavi	liitupiipun pesä	Reliefikoristelua.	1		1,6	JM; Vrt. Duco 1987: s.112, kuva 579.
1111	N	073					valkosavi	liitupiipun pesä		1		5,9	JM
1112	N	073					valkosavi	liitupiipun kanta	Leveä ja matala.	1		2	JM
1113	N	073					valkosavi	liitupiipun kanta		1		1,7	JM
1114	N	073					valkosavi	liitupiipun kanta	Kannassa ympyräleima, jonka sisällä lintu.	1		3,2	JM
1115	N	073					valkosavi	liitupiipun pesä		10		8,4	
1116	N	073					valkosavi	liitupiipun varsi	Leimakoristelua.	1		1,3	
1117	N	073					valkosavi	liitupiipun varsi	Katkelmia.	90		187,1	
1118	N	073					pii	iskos	Harmaita, yksi keltainen.	8		91,4	
1119	N	074					lasi	ikkuna	Vihreitä, kaksi palaa levyn reunasta, lyijypuitteiden jälkiä.	7		19,1	
1120	N	074					lasi	ikkuna	Vihreitä.	4		11,8	
1121	N	074					lasi	ikkuna	Vihreitä, toinen paloista ruudun kulmasta, retusointia ja lyijypuitteiden jälkiä.	2		5,3	
1122	N	074					lasi	ikkuna	Vihreitä.	3		4,9	
1123	N	074					lasi	ikkuna	Vihreitä, retusointia.	6		4,4	
1124	N	074					lasi	ikkuna	Vihreitä.	3		2,3	
1125	N	074					lasi	ikkuna	Vihertäviä.	3		1,3	
1126	N	074					lasi	ikkuna	Vihertäviä.	5		2,6	
1127	N	074					lasi	ikkuna	Vihreitä, iridisoituneet hopean värisiksi.	2		0,7	
1128	N	074					lasi	ikkuna	Vihreitä.	7		4,1	

KM	Alue	Y	Tarkenne	Xkoo	Ykoo	Zkoo	Materiaali	Laji	Kuvaus	Kpl	Mitat_mm	Paino_g	Muuta
1129	N	074					lasi	ikkuna	Vihreitä, kaksi paloista levyn reunasta.	5		3,2	
1130	N	074					lasi	ikkuna	Vihreitä, yksi paloista levyn reunasta.	7		4,7	
1131	N	074					lasi	ikkuna	Väritön.	1		2,6	
1132	N	074					lasi	ikkuna	Värittömiä.	2		0,8	
1133	N	074					lasi	pullo	Vihreitä kylkipaloja.	20		63,4	
1134	N	074					lasi	pullo	Vihreitä kylki- ja pohjapaloja.	12		46,1	
1135	N	074					lasi	pullo	Ruskea.	1		2,3	
1136	N	074					lasi	astia	Vihertäviä kylkipaloja.	2		1,1	
1137	N	074					lasi	astia	Vihertävä, rihlattu reunapala.	1		2,4	
1138	N	074					lasi	astia	Väritön, osittain sulanut.	1		5,7	
1139	N	074					lasi	astia	Vihertävä kylkipala.	1		1	
1140	N	074					lasi	astia	Väritön pohjapala.	1		1,9	
1141	N	074					lasi	pullo	Vihreä, pohjapala (omatunto), pienikokoisesta pullosta.	1	pohjan halkaisija n. 25	2,1	
1142	N	074					punasavi	astia	Ruukun kylkipaloja. Sisäpinnalla kellanvihreä lasitus, ulkopinnalla punertavaa savilietettä, lasitetäpliä ja rihlausta.	9		53,5	
1143	N	074					punasavi	astia	Pannun/kasarin kylki- ja pohjapaloja ja kahva. Sisäpinnalla ruskeanvihreä lasitus, ulkopinnalla nokea ja lasiteläiskiä, kyljissä rihlausta. Tasainen pohja.	13	pohjan halkaisija n. 80	82,9	
1144	N	074					punasavi	astia	Ruukun pohja-, kylki- ja reunapaloja. Sisäpinnalla ruskeanvihreä lasitus, ulkopinnalla nokea ja rihlausta.	8	pohjan halkaisija 100, suun halkaisija 120	42	

KM	Alue	Y	Tarkenne	Xkoo	Ykoo	Zkoo	Materiaali	Laji	Kuvaus	Kpl	Mitat_mm	Paino_g	Muuta
1145	N	074					punasavi	astia	Vadin kylkipaloja. Sisäpinnalla ja osin ulkopinnalla valkoinen saviliete, jossa ruskeaa pistekoristelua, kellertävä lasitus.	2		13,4	
1146	N	074					punasavi	astia	Vadin reunapala, horisontaali korva. Sisäpinnalla ja korvan päällä boluskoristelua jaruskeanvihreä lasitus, ulkopinnalla lasiteläiskiä.	1	suun halkaisija 170, korvan leveys 39	32,9	
1147	N	074					punasavi	astia	Vadin pohja- ja kylkipaloja. Sisäpinnalla boluskoristelua, vihreää väriä ja kellertävä lasitus.	2		15,1	
1148	N	074					punasavi	astia	Vadin reuna- ja kylkipaloja. Sisäpinnalla ja reunaosan ulkopinnalla valkoista savilietettä ja vihreä lasitus.	16	suun halkaisija 220	41,2	
1149	N	074					punasavi	astia	Vadin reuna- ja kylkipaloja. Sisäpinnalla jälkiä valkoisesta savilietteestä, pistekoristelusta ja lasitteesta. Ulospäin taitettu suun reunaosa.	2	suun halkaisija n. 310, reunaosan leveys 25	33,2	
1150	N	074					punasavi	astia	Ruukun kylkipaloja. Sisäpinnalla vihreänruskea lasitus, ulkopinnalla rihlausta ja nokea.	5		19,6	
1151	N	074					punasavi	astia	Ruukun reuna-/kylkipala, reunaosan ulkopinta lohjennut irti. Savimassa kauttaaltaan tummanharmaa, sisäpinnalla kellanvihreä lasitus, ulkopinta nokinen ja karstainen, lasitetäpliä.	1	suun halkaisija 160	38,7	
1152	N	074					punasavi	astia	Ruukun reuna- ja pohjapaloja. Sisäpinnalla ruskea lasitus, ulkopinta rihlattu ja nokinen.	2		28	
1153	N	074					punasavi	astia	Vadin reuna- ja kylkipaloja. Sisäpinnalla boluskoristelua, vihreää väriä ja väritön lasitus, ulkopinnalla lasiteläiskiä.	2	suun halkaisija n. 320	77,1	

KM	Alue	Y	Tarkenne	Xkoo	Ykoo	Zkoo	Materiaali	Laji	Kuvaus	Kpl	Mitat_mm	Paino_g	Muuta
1154	N	074					punasavi	astia	Kylkipalan sisä- ja ulkopinta. Sisäpinnalla tummanvihreä lasitus, ulkopinta rihlattu ja viimeistelty punertavalla savilietteellä.	2		10,6	
1155	N	074					punasavi	astia	Vadin reuna- ja pohjapaloja. Pinnoilla vihreää sulanutta lasitetta.	2		22,6	
1156	N	074					punasavi	astia	Vadin reuna- ja pohjapaloja. Sisäpinnalla valkoinen saviliete ja vihreä lasitus.	2		12	
1157	N	074					punasavi	astia	Vadin kylkipala. Sisäpinnalla vihreä lasitus.	1		10,2	
1158	N	074					punasavi	astia	Vadin reunapaloja. Sisäpinnalla ja reunaosan ulkopinnalla jälkiä valkoista savilietettä ja jälkiä lasitteesta.	2		5,4	
1159	N	074					punasavi	astia	Korvan katkelma. Pinnoilla punertavaa savilietettä ja lasitetäpliä.	1	paksuus 12	2,7	
1160	N	074					punasavi	astia	Kylkipaloja. Sisäpinnalla ruskea lasitus.	2		3,8	
1161	N	074					punasavi	astia	Kylkipaloja, ulkopinnat lohjenneet irti. Sisäpinnalla vihertävänruskea lasitus.	2		4,9	
1162	N	074					punasavi	astia	Vadin reunapala. Sisäpinnalla jälkiä boluskoristelusta ja lasitteesta. Reunaosan ulkopinta rihlattu.	1	suun halkaisija 180	7,9	
1163	N	074					punasavi	astia	Kylkipala. Sisäpinnalla vihreä lasitus, ulkopinnalla valkoinen saviliete, jossa ruskeaa koristelua, vihreää väriä ja väritöntä lasitetta.	1		3,4	
1164	N	074					punasavi	astia	Vadin reunapala. Pinnoilla jälkiä valkoisesta savilietteestä ja vihreästä lasitteesta. Reunaosan ulkopinta rihlattu.	1	suun halkaisija 180	5,8	

KM	Alue	Y	Tarkenne	Xkoo	Ykoo	Zkoo	Materiaali	Laji	Kuvaus	Kpl	Mitat_mm	Paino_g	Muuta
1165	N	074					punasavi	astia	Vadin reuna- ja kylkipaloja. Molemmilla pinnoilla väritön lasitus.	5	suun halkaisija n. 220	13,1	
1166	N	074					punasavi	astia	Vadin kylkipala. Sisäpinnalla valkoista boluskoristelua ja punainen lasitus.	1		8,2	
1167	N	074					punasavi	astia	Vadin pohjapala. Sisäpinnalla valkoinen saviliete, vihreää väriä ja väritön lasitus. Ulkopinnalla lasiteläiskiä.	1		17,7	
1168	N	074					punasavi	astia	Vadin kylkipaloja. Sisäpinnalla boluskoristelua, vihreää väriä ja väritön lasitus.	3		9,8	
1169	N	074					punasavi	astia	Kylkipala. Sisäpinnalla tummanvihreä lasitus, ulkopinta rihlattu.	1		5,3	
1170	N	074					punasavi	astia	Reuna- ja kylkipaloja. Sisäpinnalla ja reunaosan ulkopinnalla keltainen lasitus, ulkopinta paikoin nokinen.	6	suun halkaisija n. 150	7,2	
1171	N	074					punasavi	astia	Vadin kylkipala. Sisäpinnalla jälkiä vaaleasta savilietteestä ja pistekoristelusta.	1		7,1	
1172	N	074					punasavi	astia	Vadin pohjapala. Sisäpinnalla boluskoristelua, vihreää väriä, punaista ja kellertävää lasitetta.	1		2,6	
1173	N	074					punasavi	astia	Vadin kylkipala. Sisäpinnalla jälkiä valkoisesta savilietteestä ja värittömästä lasitteesta.	1		5,6	
1174	N	074					punasavi	astia	Kylkipala. Pinnat rihlattu ja lasitettu oranssilla, sisäpinnalla valkosavinyppy, joka lasitettu vihreällä.	1		3,5	
1175	N	074					punasavi	astia	Ruukun pohja-/kylkipala. Sisäpinnalla vaaleankeltainen lasitus, ulkopinnalla vaaleaa savilietettä.	1		3,7	

KM	Alue	Y	Tarkenne	Xkoo	Ykoo	Zkoo	Materiaali	Laji	Kuvaus	Kpl	Mitat_mm	Paino_g	Muuta
1176	N	074					punasavi	astia	Kylkipala. Sisäpinnalla sulanut vihertävä lasitus.	1		5,7	
1177	N	074					punasavi	astia	Reunapala. Sisäpinnalla boluskoristelua ja kellertävä lasitus. Reunaosan ulkopinnalla rihlausta.	1		0,9	
1178	N	074					punasavi	astia	Vadin reunapala. Sisäpinnalla valkoinen saviliete, jossa ruskeaa koristelua ja väritön lasitus.	1		1,8	
1179	N	074					punasavi	astia	Ruukun kylkipaloja, korvan tyvi. Sisäpinnalla valkoinen saviliete, vihreää väriä ja väritön lasitus, ulkopinnalla saviliete- ja lasiteläiskiä.	2		7,7	
1180	N	074					punasavi	astia	Reunapala sisäpinnalla boluskoristelua ja väritön lasitus.	1	suun halkaisija n. 160	3,8	
1181	N	074					punasavi	astia	Kylkipala. Savimassa vaaleanharmaa, sisäpinnalla kellertävä, ulkopinnalla oranssi lasitus.	1		2,8	
1182	N	074					valkosavi	astia	Kylkipala. Sisäpinnalla keltainen, ulkopinnalla vihreä lasitus.	1		1,4	
1183	N	074					punasavi	astia/pelinappula	Toisella pinnalla jälkiä boluskoristelusta, vihreästä väristä ja värittömästä lasitteesta. Toinen pinta rihlattu.	1	halkaisija 33-35	12,9	
1184	N	074					kivitavara	astia	Kylkipala. Savimassa vaaleanharmaa, sisäpinnalla väritön lasitus. Ulkopinnalla reliefikoristelua ja sinistä sekä valkoista lasitusta. Westerwald-keramiikkaa.	1		0,4	
1185	N	074					kivitavara	astia	Kylkipala. Savimassa vaaleanharmaa, sisäpinnalla väritön lasitus. Ulkopinnalla sinistä sekä valkoista lasitusta. Westerwald-keramiikkaa.	1		0,6	

KM	Alue	Y	Tarkenne	Xkoo	Ykoo	Zkoo	Materiaali	Laji	Kuvaus	Kpl	Mitat_mm	Paino_g	Muuta
1186	N	074					kivitavara	astia	Kylkipala. Savimassa harmaa, ulkopinnalla väritön lasitus.	1		7,6	
1187	N	074					fajanssi	astia	Lautasen kylki- ja pohjapaloja. Pinnoilla valkoinen lasitus, sisäpinnalla sinistä koristelua.	5		17,5	
1188	N	074					fajanssi	astia	Lautasen kylkipala. Pinnoilla valkoinen lasitus, ulkopinnalla sinistä koristelua.	1		2,5	
1189	N	074					fajanssi	astia	Syvän lautasen kylkipala. Pinnoilla valkoinen lasitus.	1		12,3	
1190	N	074					fajanssi	astia	Lautasen kylkipalan sisä- ja ulkopinta. Pinnoilla valkoinen lasitus, sisäpinnalla sinistä koristelua	1		5	
1191	N	074					fajanssi	astia	Lautasen pohjapala. Toisella pinnalla harmaanvalkoinen lasitus.	1		4,3	
1192	N	074					fajanssi	astia	Lautasen kylkipaloja. Molemmilla pinnoilla valkoinen lasitus.	5		5,7	
1193	N	074					fajanssi	astia	Lautasen kylkipala. Pinnoilla valkoinen lasitus.	1		3,1	
1194	N	074					fajanssi	astia	Lautasen pohjapala. Pinnoilla valkoinen lasitus.	1		1,9	
1195	N	074					fajanssi	astia	Kupin reunapala. Pinnoilla valkoinen lasitus, ulkopinnalla sinistä koristelua.	1	suun halkaisija 80	1,2	
1196	N	074					fajanssi	astia	Lautasen reunapala. Pinnoilla valkoinen lasitus, sisäpinnalla sinistä koristelua.	1	halkaisija 180	1,8	
1197	N	074					fajanssi	astia	Kupin reunapala. Pinnoilla valkoinen lasitus, sisäpinnalla sinistä koristelua.	1	suun halkaisija n.70	1,7	
1198	N	074					fajanssi	astia	Kylkipala. Pinnoilla sinertävänvalkoinen lasitus, ulkopinnalla sinistä ja valkoista koristelua. Ruotsalaista.	1		0,8	

KM	Alue	Y	Tarkenne	Xkoo	Ykoo	Zkoo	Materiaali	Laji	Kuvaus	Kpl	Mitat_mm	Paino_g	Muuta
1199	N	074					fajanssi	astia	Lautasen kylkipala, toinen pinta lohjennut irti. Toisella pinnalla valkoinen lasitus ja sinistä, kasviaiheista koristelua.	1		0,8	
1200	N	074					fajanssi	astia	Kylkipala. Pinnoilla valkoinen lasitus, ulkopinnalla sinistä koristelua.	1		1	
1201	N	074					posliini	astia	Kulhon pohja- ja kylkipaloja. Sisäpinnalla sinistä koristelua, reunan päällä ruskea koristeviiva.	3		9	
1202	N	074					valkosavi	liitupiipun pesä	Kannan kyljissä reliefikoristelua.	1		3,5	JM
1203	N	074		126,58	292,31	8,161	valkosavi	liitupiipun pesä	Kannan kyljissä reliefikoristelua, pesän kyljessä, varren yläpuolella leimakoristelua: kruunu, jonka alla jotakin.	1	pesän pituus 45	11,1	JM
1204	N	074					valkosavi	liitupiipun pesä	Kannan kyljissä reliefikoristeet: leijonan? pää profiilina.	1		7,2	JM
1205	N	074					valkosavi	liitupiipun pesä	Kannan kyljissä reliefikoristeet: toisella puolella 8-lehtinen ruusu?	1		2,7	JM
1206	N	074					valkosavi	liitupiipun pesä	Kannan kyljissä reliefikoristeet: vaakuna, jonka sisällä 6-terälehtinen ruusu.	1		2,6	JM
1207	N	074					valkosavi	liitupiipun pesä	Kannassa ympyräleima: sisällä vettä kantava nainen, kannan kyljissä reliefikoristeet: vaakunat, jotka jaettu kahtia, molemmissa puoliskoissa kolme tähteä.	1		2,3	JM; Vrt. Duco 1987: s. 59, kuva 184. 1800-luku.
1208	N	074					valkosavi	liitupiipun pesä	Kylkipala. Kyljen alaosassa fragmentoitunut kohollaan oleva 6?-terälehtinen ruusu.	1		1,1	JM; Vrt. Duco 1987: s.38, kuva 63, s.50, kuvat 133 ja 135.
1209	N	074					valkosavi	liitupiipun pesä		1		3,8	
1210	N	074					valkosavi	liitupiipun pesä		11		9,6	
1211	N	074					valkosavi	liitupiipun varsi	Leimakoristelua.	1		1,5	

KM	Alue	Y	Tarkenne	Xkoo	Ykoo	Zkoo	Materiaali	Laji	Kuvaus	Kpl	Mitat_mm	Paino_g	Muuta
1212	N	074					valkosavi	liitupiipun varsi	Katkelmia.	105		250,7	
1213	N	074					pii	iskos	Harmaita	7		20,4	
1214	N	074					kivi	hioinkivi	Kulmapala, vaaleanharmaata hiekkakiveä.	1		19,9	
1215	N	074					kivitavara	astia?	Pinnoiltaan fragmentoitunut pohjapala? Savimassa harmaa, lasitetta eri harmaan sävyissä.	1		18,4	
1216	N	074b					lasi	ikkuna	Vihreitä, lyijypuitteiden jälkiä.	3		3,6	
1217	N	074b					lasi	ikkuna	Vihreä.	1		5,9	
1218	N	074b					lasi	ikkuna	Vihreitä.	2		3	
1219	N	074b					lasi	ikkuna	Vihreitä.	2		2,1	
1220	N	074b					lasi	ikkuna	Vihreitä.	4		3,4	
1221	N	074b					lasi	ikkuna	Värittömiä.	3		5,2	
1222	N	074b					lasi	pullo	Vihreä.	1		0,6	
1223	N	074b					lasi	pullo	Vihreitä pohja- ja kylkipaloja.	9		92	
1224	N	074b					lasi	pullo	Vihreitä suu- ja kylkipaloja.	2	suun halkaisija 28	4,4	
1225	N	074b					lasi	pullo	Vihreitä kylkipaloja.	4		5,5	
1226	N	074b					lasi	pullo	Vihreitä suu- ja kylkipaloja.	2		1,5	
1227	N	074b					lasi	pullo	Vihreä.	1		1,5	
1228	N	074b					punasavi	astia	Ruukun/kannun pohja- ja kylkipaloja. Sisäpinnalla punaruskea lasitus, ulkopinta rihlattu ja viimeistelty punertavalla savilietteellä, lasitetäpliä.	18	pohjan halkaisija n. 120	150,7	
1229	N	074b					punasavi	astia	Vadin kylkipala. Sisäpinnalla jälkiä valkoisesta savilietteestä, jossa ruskeaa pistekoristelua.	1		5,4	

KM	Alue	Y	Tarkenne	Xkoo	Ykoo	Zkoo	Materiaali	Laji	Kuvaus	Kpl	Mitat_mm	Paino_g	Muuta
1230	N	074b					punasavi	astia	Vadin kylkipala. Sisäpinnalla valkoinen saviliete, jossa ruskeaa pistekoristelua ja kellertävä lasitus.	1		3,3	
1231	N	074b					punasavi	astia	Vadin kylkipala. Sisäpinnalla valkoinen saviliete, jossa ruskeaa pistekoristelua ja kellertävä lasitus. Ulkopinnalla punaruskeaa ja vihreää lasitusta.	1		14	
1232	N	074b					punasavi	astia	Pohjapaloja. Sisäpinnalla valkoinen saviliete, jonka päällä keltainen lasitus.	2		5,3	
1233	N	074b					punasavi	astia	Ruukun reuna- ja kylkipaloja. Sisäpinnalla vihertävänruskea lasitus, reunaosan ulkopinta rihlattu, ulkopinta kauttaaltaan nokinen, paikoin siloitettu vaaleanharmaalla savilietteellä.	3	suun halkaisija 102	12,9	
1234	N	074b					punasavi	astia	Kylki- ja reunapaloja. Savimassa harmaa, sisäpinnalla mahdollisesti sulanutta lasitetta.	2		8,6	
1235	N	074b					punasavi	astia	Vadin reunapaloja. Sisäpinnalla jälkiä valkoisesta savilietteestä, pistekoristelusta ja kellertävästä lasitteesta. Ulkopinnalla lasiteläiskiä.	2	suun halkaisija 200	7,4	
1236	N	074b					punasavi	astia	Vadin reunapaloja. Sisäpinnalla boluskoristelua ja jälkiä vihreästä väristä ja värittömästä lasitteesta. Suun reunaosa ulospäin käännetty, reunaosan ulkopinnalla lasiteläiskiä.	2	suun halkaisija n. 310, reunaosan leveys 34	57,5	

KM	Alue	Y	Tarkenne	Xkoo	Ykoo	Zkoo	Materiaali	Laji	Kuvaus	Kpl	Mitat_mm	Paino_g	Muuta
1237	N	074b					punasavi	astia	Vadin pohja-, kylki- ja reunapaloja. Sisäpinnalla ja reunaosan ulkopinnalla valkoinen saviliete, jossa ruskeita kuvioita: pohjassa teepöytäaiheisia, kyljessä kasviaiheisia ja reunaosan ulkopinnalla aaltoviiva. Kellertävä lasitus.	4	suun halkaisija 240	56,4	
1238	N	074b					punasavi	astia	Vadin reunapala, toinen pinta lohjennut irti. Reunan päällä vihreä lasiteläiskä.	1	suun halkaisija yli 300	11,7	
1239	N	074b					punasavi	astia	Horisontaalin? korvan katkelma. Pinnoilla lasiteläiskiä ja valkoista savilietettä.	1	paksuus 6-10	3,7	
1240	N	074b					punasavi	astia	Kylkipala. Sisäpinnalla keltainen lasitus, ulkopinnalla jälkiä valkoisesta savilietteestä.	1		10,9	
1241	N	074b					punasavi	astia	Vadin kylkipaloja. Sisäpinnalla boluskoristelua ja vihertävää lasitetta, ulkopinnalla rihlausta ja lasiteläiskiä.	4		22,9	
1242	N	074b					punasavi	astia	Ruukun/kannun kylkipaloja. Sisäpinnalla ruskea lasitus, ulkopinnalla rihlausta.	2		10,2	
1243	N	074b					punasavi	astia	Ruukun reunapala. Sisäpinnalla vihreä lasitus, ulkopinnalla nokea.	1	suun halkaisija 110	4,3	
1244	N	074b					punasavi	astia	Vadin kylki- ja reunapaloja Sisäpinnalla jälkiä valkoisesta savilietteestä, jossa punaruskeaa koristelua ja kellertävästä lasitteesta. Reunaosan ulkopinnalla rihlausta ja lasitetäpliä.	10	suun halkaisija 190	31,7	
1245	N	074b					punasavi	astia	Kylkipaloja. Sisäpinnalla vihreänruskea lasitus, ulkopinta rihlattu.	2		13,4	

KM	Alue	Y	Tarkenne	Xkoo	Ykoo	Zkoo	Materiaali	Laji	Kuvaus	Kpl	Mitat_mm	Paino_g	Muuta
1246	N	074b					punasavi	astia	Kylkipaloja. Pinnoilla paikoin sulanutta lasitetta.	2		10,5	
1247	N	074b					punasavi	astia	Vadin kylkipala. Sisäpinnalla boluskoristelua ja väritön lasitus, ulkopinnalla väritön lasitus.	1		3,4	
1248	N	074b					punasavi	astia	Kylkipala. Sisäpinnalla ruskea lasitus, ulkopinta rihlattu.	1		3,1	
1249	N	074b					punasavi	astia	Pohja-, kylki- ja reunapaloja. Sisäpinnalla ja reunaosan ulkopinnalla valkoinen saviliete, jossa ruskeaa koristelua ja kellertävä lasitus.	4		6,2	
1250	N	074b					punasavi	astia	Kylkipala. Sisäpinnalla jälkiä valkoisesta savilietteestä.	1		9,5	
1251	N	074b					punasavi	astia	Vadin pohja- ja kylkipaloja. Sisäpinnalla jälkiä boluskoristelusta, vihreästä väristä ja lasitteesta.	2		3,5	
1252	N	074b					punasavi	astia	Kylkipala. Molemmilla pinnoilla valkoinen saviliete ja väritön lasitus, ulkopinnalla ruskeaa koristelua.	1		2,5	
1253	N	074b					punasavi	astia	Vadin kylkipaloja. Sisäpinnalla valkoinen saviliete, jonka päällä kirkkaanvihreä lasitus.	2		3,3	
1254	N	074b					fajanssi	astia	Kylki- ja reunapaloja. Pinnoilla harmaanvalkoinen lasitus, ulkopinnalla sinistä koristelua. Altistuneet kuumuudelle.	2		7,6	
1255	N	074b					fajanssi	astia	Pohja- ja kylkipaloja. Molemmilla pinnoilla sinertävänvalkoinen lasitus, toisella pinnalla sinistä koristelua.	4		3,9	
1256	N	074b					fajanssi	astia	Lautasen reunapala. Molemmilla pinnoilla harmaanvalkoinen lasitus, sisäpinnalla sinistä koristelua.	1	halkaisija väh. 150	3	

KM	Alue	Y	Tarkenne	Xkoo	Ykoo	Zkoo	Materiaali	Laji	Kuvaus	Kpl	Mitat_mm	Paino_g	Muuta
1257	N	074b					fajanssi	astia	Lautasen reunapaloja. Sisäpinnalla ja reunaosan ulkopinnalla valkoinen lasitus, ulkopinnalla sinertävänvalkoinen lasitus. Sisäpinnalla reunaosassa horisontaali, sininen koristeraita.	2	halkaisija n. 300	3,6	
1258	N	074b					fajanssi	astia	Kupin reuna- ja pohjapaloja. Pinnoilla valkoinen lasitus, sisäpinnalla vaaleansinistä koristelua.	2	pohjakehän halkaisija 40	2,3	
1259	N	074b					fajanssi	astia	Lautasen kylkipala. Pinnoilla valkoinen lasitus, sisäpinnalla sinistä koristelua.	1		2	
1260	N	074b					posliini	astia	Lautasen reunapaloja. Sisäpinnalla vaaleansinistä koristelua.	2	halkaisija 160	2,3	
1261	N	074b					posliini	astia	Lautasen reunapala. Sisäpinnalla vaaleansinistä koristelua, ulkopinta ruskea.	1	suun halkaisija 130	1,2	
1262	N	074b					posliini	astia	Lautasen reunapala. Sisäpinnalla sinistä koristelua.	1		1,1	
1263	N	074b					posliini	astia	Lautasen? kylkipala. Sisäpinnalla sinistä koristelua, ulkopinta ruskea.	1		0,4	
1264	N	074b		126,99	294,28	8,134	valkosavi	liitupiipun pesä	Kannan molemmilla puolilla reliefikoristeet: vaakuna, jonka sisällä tyylitelty 6-terälehtinen ruusu. Pesän kyljssä, varren yläpuolella leimattu, kruunattu vaakuna, jonka sisällä ristikkäin kolmesta pallosta muodostuva "varras" ja "oksa". Pesä pitkähkö.	1	pesän pituus 38	11,6	JM
1265	N	074b					valkosavi	liitupiipun pesä	Reliefikoristelua: kasviaiheista sekä nauha, jossa kirjaimet TOCKHOLM.	1		5,1	JM
1266	N	074b					valkosavi	liitupiipun pesä		1		5	

KM	Alue	Y	Tarkenne	Xkoo	Ykoo	Zkoo	Materiaali	Laji	Kuvaus	Kpl	Mitat_mm	Paino_g	Muuta
1267	N	074b					valkosavi	liitupiipun pesä		1		4	
1268	N	074b					valkosavi	liitupiipun pesä	Reunassa leimattua koristeviivaa.	1		1,8	
1269	N	074b					valkosavi	liitupiipun pesä		1		2,3	
1270	N	074b					valkosavi	liitupiipun pesä		7		7,6	
1271	N	074b					valkosavi	liitupiipun varsi	Leimakoristelua.	1		2,4	JM
1272	N	074b					valkosavi	liitupiipun varsi	Leimakoristelua.	1		4	
1273	N	074b					valkosavi	liitupiipun varsi	Katkelmia.	50		115,9	
1274	N	074b					pii	iskos	Harmaita.	3		8,8	
1275	N	080					lasi	ikkuna	Vihreitä, retusointia, lyijypuitteiden jälkiä.	13		29,9	
1276	N	080					lasi	ikkuna	Vihreitä.	6		7,4	
1277	N	080					lasi	ikkuna	Vihreitä.	7		4,4	
1278	N	080					lasi	ikkuna	Vihreitä, lyijypuitteiden jälkiä.	8		9,1	
1279	N	080					lasi	ikkuna	Vihreitä, retusointia.	4		3,3	
1280	N	080					lasi	ikkuna	Vihreitä.	3		2	
1281	N	080					lasi	pullo	Vihreitä kylkipaloja.	5		27,7	
1282	N	080					lasi	pullo	Vihreitä kylkipaloja.	10		87,6	
1283	N	080					lasi	pullo	Vihertävä, pyöreä pohjapala.	1	halkaisija 30	4,5	
1284	N	080					lasi	astia	Värittömiä kylkipaloja.	2		4,6	
1285	N	080					lasi	astia	Vihertäviä kylkipaloja.	2		3	
1286	N	080					lasi	pullo?	Sinivihreitä pohjapaloja pyöreäpohjaisesta pienestä pullosta.	2	pohjan halkaisija 30	2,9	
1287	N	080					lasi	pullo?	Väritön.	1		0,9	

KM	Alue	Y	Tarkenne	Xkoo	Ykoo	Zkoo	Materiaali	Laji	Kuvaus	Kpl	Mitat_mm	Paino_g	Muuta
1288	N	080					lasi	pullo	Viinipullon vihreitä kylki- ja kaulapaloja.	6		34,3	
1289	N	080					lasi	pullo	Vihreitä suu- ja kaulapaloja.	3	suun halkaisija 27	54,9	
1290	N	080					lasi	pullo	Vihreitä kylkipaloja.	8		60,5	
1291	N	080					lasi	astia	Kylkipala. Ulkopinnalla kasviaiheista maalauskoristelua vaaleanpunaisella, valkoisella ja keltaisella.	1		1,8	
1292	N	080					punasavi	astia	Vadin kylkipaloja. Sisäpinnalla ja reunaosan ulkopinnalla valkoinen saviliete, ruskeaa pistekoristelua, vihreää väriä ja kellertävä lasitus.	2	suun halkaisija n. 220	25,9	
1293	N	080					punasavi	astia	Vadin kylki- ja reunapaloja. Sisäpinnalla valkoinen saviliete, jossa punaruskeaa koristelua (mm. piste-) ja jälkiä värittömästä lasitteesta. Reunaosaan muotoiltu aaltoileva harjanne, jonka ulkopinta lasitettu, punaruskea.	11	suun halkaisija yli 300	147,8	
1294	N	080					punasavi	astia	Vadin reuna-, kylki- ja pohjapaloja. Sisäpinnalla vihertävänruskea lasitus, ulkopinnalla rihlausta ja lasitetäpliä. Suun reunaosa taitettu ulospäin.	5	suun halkaisija 300, reunaosan leveys 27	133,2	
1295	N	080					punasavi	astia	Vadin reuna- ja kylkipaloja. Sisäpinnalla jälkiä valkoisesta savilietteestä, pistekoristelusta ja värittömästä lasitteesta. Ulkopinnalla kyljessä horisontaali, väritön lasiteraita.	3		32,4	Yksi paloista löytöyhteydestä 74b.
1296	N	080					punasavi	astia	Vadin pohja-, kylki- ja reunapaloja. Sisäpinnalla ja reunaosan ulkopinnalla valkoinen saviliete ja kirkkaanvihreä lasitus.	10	suun halkaisija 220	39,7	

KM	Alue	Y	Tarkenne	Xkoo	Ykoo	Zkoo	Materiaali	Laji	Kuvaus	Kpl	Mitat_mm	Paino_g	Muuta
1297	N	080					punasavi	astia	Vadin reuna-, kylki- ja pohjapaloja. Sisäpinnalla ja ulkopinnalla yläosassa vihreä lasitus.	14	suun halkaisija n. 200	62,8	
1298	N	080					punasavi	astia	Vadin reuna- ja pohjapaloja. Sisäpinnalla boluskoristelua ja väritön lasitus, reunaosan ulkopinnalla rihlausta ja lasiteläiskiä.	4	suun halkaisija 190	26,8	
1299	N	080					punasavi	astia	Vadin kylkipaloja. Sisäpinnalla raidallista boluskoristelua ja jälkiä värittömästä? lasitteesta, ulkopinnalla lasitetäpliä.	6		63,1	
1300	N	080					punasavi	astia	Ruukun/padan reuna- ja kylkipaloja. Sisäpinnalla vihreä lasitus, reunaosan ulkopinta rihlattu ja nokinen.	8	suun halkaisija 124	23,9	
1301	N	080					punasavi	astia	Kulhon reuna-, kylki- ja pohjapaloja. Sisäpinnalla värittömällä lasitettua boluskoristelua sekä tummanvihreää lasitusta raitoina. Reunaosan ulkopinnalla rihlausta ja lasitetäpliä.	4	suun halkaisija 120	14,5	
1302	N	080					punasavi	astia	Vadin pohja-/kylkipala. Sisäpinnalla valkoinen saviliete, jossa ruskeaa ja vihreää ympyrä/pallokoristelua ja väritön lasitus.	1		20,5	
1303	N	080					punasavi	astia	Kylkipaloja. Sisäpinnalla vihreä lasitus, ulkopinnalla rihlausta ja lasiteläiskiä.	2		7,1	
1304	N	080					punasavi	astia	Vadin kylkipaloja. Sisäpinnalla valkoinen saviliete, jossa ruskeaa pistekoristelua ja väritön lasitus.	2		15,2	

KM	Alue	Y	Tarkenne	Xkoo	Ykoo	Zkoo	Materiaali	Laji	Kuvaus	Kpl	Mitat_mm	Paino_g	Muuta
1305	N	080					punasavi	astia	Vadin reunapaloja. Sisäpinnalla ja reunaosan ulkopinnalla jälkiä valkoisesta savilietteestä, pistekoristelusta ja värittömästä lasitteesta.	3	suun halkaisija 240	18,4	
1306	N	080					punasavi	astia	Mukin/ruukun reuna- ja pohjapaloja. Savimassa harmaa, sisäpinnalla sulanutta lasitetta.	3	suun halkaisija 50	8,3	
1307	N	080					punasavi	astia	Vadin pohja- ja kylkipaloja. Sisäpinnalla boluskoristelua, vihreää väriä ja väritön lasitus.	3		8,3	
1308	N	080					punasavi	astia	Kylkipaloja. Sisäpinnalla vihertävänruskea lasitus, ulkopinta nokinen.	2		5,1	
1309	N	080					punasavi	astia	Kädensijan? katkelma. Pinnalla vihertäviä lasiteläiskiä.	1		15,7	
1310	N	080					punasavi	astia	Vadin pohjapala. Sisäpinnalla boluskoristelua ja väritöntä lasitetta.	1	pohjan halkaisija n. 140	12,2	
1311	N	080					punasavi	astia	Vadin kylkipala. Sisäpinnalla jälkiä boluskoristelusta, vihreästä väristä ja värittömästä lasitteesta.	1		6,4	
1312	N	080					punasavi	astia	Vadin kylkipaloja. Sisäpinnalla raidallista boluskoristelua ja väritöntä lasitetta.	2		5,9	
1313	N	080					punasavi	astia	Vadin reunapala. Sisäpinnalla boluskoristelua ja kellertävä lasitus, reunaosan ulkopinnalla rihlausta.	1		6,4	
1314	N	080					punasavi	astia	Vadin pohjapala. Sisäpinnalla valkoinen saviliete, jossa vihreää väriä, ruskeaa koristelua ja kellertävä lasitus.	1	pohjakehän halkaisija n. 60	15,7	
1315	N	080					punasavi	astia	Vadin kylkipala. Sisäpinnalla jälkiä bolusoristelusta ja värittömästä? lasitteesta.	1		11,7	

KM	Alue	Y	Tarkenne	Xkoo	Ykoo	Zkoo	Materiaali	Laji	Kuvaus	Kpl	Mitat_mm	Paino_g	Muuta
1316	N	080					punasavi	astia	Kylkipaloja. Sisäpinnalla ruskeanvihreä lasitus, ulkopinta rihlattu ja nokinen.	4		8,4	
1317	N	080					punasavi	astia	Reunapala. Sisäpinnalla ja reunan päällä vihreänruskea lasitus, reunaosan ulkopinnalla rihlausta.	1		5,5	
1318	N	080					punasavi	astia	Pohjapala. Sisäpinnalla valkoinen saviliete.	1		17,5	
1319	N	080					punasavi	astia	Vadin reunapala. Sisäpinnalla jälkiä boluskoristelusta ja värittömästä lasitteesta, reunaosan ulkopinnalla rihlausta.	1	suun halkaisija n. 200	14,6	
1320	N	080					punasavi	astia	Vadin kylkipala. Sisäpinnalla jälkiä valkoisesta savilietteestä, pistekoristelusta ja kellertävästä lasitteesta. Ulkopinnalla valkoista savilietettä ja väritöntä sekä punaista lasitusta.	1		29,3	
1321	N	080					punasavi	astia	Reunapala. Sisäpinnalla valkoista savilietettä ja jälkiä lasitteesta, suun reunaosa taitettu ulospäin.	1		14,1	
1322	N	080					punasavi	astia	Ruukun/padan reunapalan sisä- ja ulkopinta. Sisäpinnalla ja reunan päällä ruskea lasitus, ulkopinta rihlattu ja nokinen.	2	suun halkaisija 120	11,8	
1323	N	080					punasavi	astia	Vadin kylkipala. Sisäpinnalla valkoinen saviliete, jossa ruskeaa pistekoristelua ja väritön lasitus, ulkopinnalla lasiteläiskiä ja rihlausta.	1		2,4	
1324	N	080					punasavi	astia	Ruukun/padan reuna- ja kylkipaloja. Harmaa savimassa, sisäpinnalla ja reunan päällä kellertävänvihreä lasitus, ulkopinta hyvin nokinen.	2	suun halkaisija 130	5,8	

KM	Alue	Y	Tarkenne	Xkoo	Ykoo	Zkoo	Materiaali	Laji	Kuvaus	Kpl	Mitat_mm	Paino_g	Muuta
1325	N	080					punasavi	astia	Korvan katkelma. Ulkopinta rihlattu, pinnoitettu valkoisella savilietteellä.	1	paksuus 8-14	4,8	
1326	N	080					punasavi	astia	Pohjapaloja, pinnat lohkeilleet. Sisäpinnalla ruskeaa lasitetta, ulkopinnalla nokea ja vihreitä lasiteläiskiä.	2		13,2	
1327	N	080					punasavi	astia	Vadin kylkipala. Sisäpinnalla jälkiä boluskoristelusta, vihreästä väristä ja värittömästä lasitteesta.	1		3,3	
1328	N	080					punasavi	astia	Reunapalan ulkopinta. Pinnalla valkoista savilietettä.	1		1,2	
1329	N	080					punasavi	astia	Pohjapala. Sisäpinnalla jälkiä boluskoristelusta ja vihreästä lasitteesta.	1		2,4	
1330	N	080					punasavi	astia	Pohja-/kylkipala. Sisäpinnalla ruskea lasitus.	1		2,9	
1331	N	080					punasavi	astia	Reunapala. Sisäpinnalla vihreä lasitus, reunaosan ulkopinnalla valkoibnen saviliete.	1		1,2	
1332	N	080					punasavi	astia	Kylkipala. Sisäpinnalla ruskea, ulkopinnan lasitus muuttunut harmaaksi.	1		1,3	
1333	N	080					punasavi	astia	Reunapala. Pinnoilla valkoinen saviliete, jossa ruskeaa koristelua ja väritön lasitus, reunaosan ulkopinta rihlattu.	1		0,6	
1334	N	080					punasavi	astia	Kylkipaloja, ulkopinnat lohjenneet irti. Sisäpinnalla ruskea lasitus.	2		3,9	
1335	N	080					punasavi	astia	Reunapaloja. Sisäpinnalla väritön lasitus.	3	suun halkaisija 280	8,7	
1336	N	080					fajanssi	astia	Kupin reuna- ja pohjapaloja. Pinnoilla valkoinen lasitus, ulkopinnalla sinistä koristelua.	2	suun halkaisija 92	5,4	

KM	Alue	Y	Tarkenne	Xkoo	Ykoo	Zkoo	Materiaali	Laji	Kuvaus	Kpl	Mitat_mm	Paino_g	Muuta
1337	N	080					fajanssi	astia	Kupin reunapaloja. Pinnoilla valkoinen lasitus, ulkopinnalla sinistä koristelua.	3	suun halkaisija 90	1,8	
1338	N	080					majolika	astia	Lautasen pohjapala. Sisäpinnalla valkoinen tinalasitus, jossa violettia koristelua, ulkopinnalla kermanvalkoinen lyijylasitus.	1		2,2	
1339	N	080					fajanssi	astia	Lautasen pohjapala. Pinnoilla valkoinen lasitus, sisäpinnalla tummanvioletti koristelua.	1		1,4	
1340	N	080					fajanssi	astia	Kylkipaloja. Pinnoilla valkoinen lasitus, sisäpinnalla sinistä koristelua.	2		1,2	
1341	N	080					fajanssi	astia	Kupin reunapala. Pinnoilla valkoinen lasitus.	1		0,4	
1342	N	080					posliini	astia	Kylkipaloja. Pinnoilla sinistä koristelua.	4		2,8	
1343	N	080					posliini	astia	Lautasen ja kupin pohja- ja kylkipaloja. Sisäpinnalla sinistä maisema- ja kasviaiheista koristelua, ulkopinta ruskea.	4	lautasen pohjakehän halkaisija 70, kupin pohjakehän halkaisija 40	17,3	Yksi paloista löytöyhteydestä 89.
1344	N	080		129,14	291,43	8,26	valkosavi	liitupiipun pesä	Kyljessä varren yläpuolella leimattu kolme kruunua, joiden alla kirjaimet F R. Kannan kyljissä reliefikoristeet. Pesä suurikokoinen, kanta kapea ja korkea.	1	pesän pituus 41	13,8	JM
1345	N	080					valkosavi	liitupiipun pesä	Kyljessä varren yläpuolella leimakoriste: kruunattu vaakuna, jonka sisällä ristikkäin kolmesta ympyrästä muodostuva "varras" ja "oksa"/"lehvä". Kannan kyljissä reliefikoristeet: viisiterälehtinen ruusu?	1		7	JM

KM	Alue	Y	Tarkenne	Xkoo	Ykoo	Zkoo	Materiaali	Laji	Kuvaus	Kpl	Mitat_mm	Paino_g	Muuta
1346	N	080					valkosavi	liitupiipun pesä	Kyljessä varren yläpuolella leimakoriste: kruunattu vaakuna, jonka sisällä ristikkäin kolmesta ympyrästä muodostuva "varras" ja "oksa"/"lehvä". Kannan kyljissä reliefikoristeet.	1		8	JM
1347	N	080					valkosavi	liitupiipun pesä	Kyljessä varren yläpuolella reliefikoristelua: sydän, jonka päällä kruunu. Kannan kyljissä reliefikoristeet: vaakuna, jonka sisällä viisilehtinen ruusu.	1		8	JM
1348	N	080					valkosavi	liitupiipun pesä	Kyljessä varren yläpuolella leimakoriste: kruunattu vaakuna, jonka sisällä ristikkäin kolmesta ympyrästä muodostuva "varras" ja "oksa"/"lehvä". Kannan kyljissä reliefikoristeet: vaakuna, jonka sisällä kuusilehtinen ruusu.	1		7,2	JM
1349	N	080					valkosavi	liitupiipun pesä	Kyljessä varren yläpuolella leimakoriste: kruunattu vaakuna, jonka sisällä ristikkäin kolmesta ympyrästä muodostuva "varras" ja "oksa"/"lehvä".	1		1,3	JM
1350	N	080					valkosavi	liitupiipun pesä	Reliefikoristelua.	1		0,4	JM
1351	N	080					valkosavi	liitupiipun pesä	Kannassa ympyräleima: sisällä vettä kantava nainen. Kannan kyljissä reliefikoristeet: vaakunat, jotka jaettu pitkittäin kahtia, molempien puoliskojen sisällä kole palloa.	1		4,5	JM; Vrt. Duco 1987: s. 59, kuva 184. 1800-luku.
1352	N	080					valkosavi	liitupiipun pesä	Kannan kyljissä reliefikoristeet.	1		3,1	JM
1353	N	080					valkosavi	liitupiipun pesä		16		14,8	
1354	N	080					valkosavi	liitupiipun varsi	Katkelmia.	108		274,7	
1355	N	080					pii	iskos	Harmaita, altistuneet kuumuudelle.	4		10,9	
1356	N	080					pii	lukkopii	Harmaa.	1		4,1	

KM	Alue	Y	Tarkenne	Xkoo	Ykoo	Zkoo	Materiaali	Laji	Kuvaus	Kpl	Mitat_mm	Paino_g	Muuta
1357	N	082					lasi	ikkuna	Vihreitä, retusointia.	6		3,8	
1358	N	082					lasi	ikkuna	Vihreitä.	4		5,5	
1359	N	082					lasi	ikkuna	Vihreitä.	3		6,3	
1360	N	082					lasi	ikkuna	Vihreitä.	2		3,6	
1361	N	082					lasi	ikkuna	Vihreitä.	3		2,2	
1362	N	082					lasi	ikkuna	Vihreitä.	4		1,6	
1363	N	082					lasi	ikkuna	Vihreitä.	6		4,4	
1364	N	082					lasi	ikkuna	Vihreitä.	4		2,2	
1365	N	082					lasi	ikkuna	Vihreitä.	7		3	
1366	N	082					lasi	pullo	Vihreitä kylkipaloja.	15		15,6	
1367	N	082					lasi	pullo	Vihreitä kylkipaloja.	4		27,2	
1368	N	082					lasi	pullo	Sinivihreitä kylkipaloja.	4		6,1	
1369	N	082					lasi	pullo	Vihreitä kylkipaloja.	11		108,8	
1370	N	082					lasi	pullo	Pieni, vihreä suuosa.	1	suun halkaisija 20-21	3,9	
1371	N	082					lasi	astia	Korkeajalkaisen pikarin värittömiä jalanreunuspaloja.	2	pohjan/jalanreunuksen halkaisija 50, jalan paksuus tyvestä 12	8,2	
1372	N	082					lasi	astia	Värittömiä pikarin reuna- ja kylkipaloja, hiottua koristelua.	2		1,4	
1373	N	082					punasavi	astia	Vadin reuna-, kylki- ja pohjapaloja. Sisäpinnalla valkoinen saviliete, jossa ruskeaa koristelua (mm. piste-), vihreää väriä ja kellertävä lasitus.	12	suun halkaisija 220, pohjan halkaisija n. 140	126,6	Osa paloista löytöyhteyksistä 74, 80 ja 85.

KM	Alue	Y	Tarkenne	Xkoo	Ykoo	Zkoo	Materiaali	Laji	Kuvaus	Kpl	Mitat_mm	Paino_g	Muuta
1374	N	082					punasavi	astia	Pohja- ja kylkipaloja. Sisäpinnalla ja kylkien ulkopinnalla jälkiä boluskoristelusta ja tummunutta lasitetta.	3		20,7	
1375	N	082					punasavi	astia	Ruukun/vadin reuna- ja kylkipaloja. Sisäpinnalla ja reunan päällä vihreä lasitus, ulkopinnalla rihlausta ja lasiteläiskiä.	11	suun halkaisija 250	44,6	Osa paloista löytöyhteydestä 89.
1376	N	082					punasavi	astia	Pohja- ja kylkipaloja. Sisäpinnalla valkoinen saviliete ja vaaleanvihreä lasitus.	4		11,9	
1377	N	082					punasavi	astia	Kylkipaloja. Pinnoilla väritön lasitus.	2		9,2	
1378	N	082					punasavi	astia	Vadin kylkipaloja. Sisäpinnalla jälkiä boluskoristelusta ja värittömästä lasitteesta, ulkopinta nokinen.	4		11,4	
1379	N	082					punasavi	astia	Vadin reunapaloja. Sisäpinnalla ja reunan päällä boluskoristelua ja väritön lasitus. Reunaosan ulkopinta rihlattu.	3	suun halkaisija 200	14,2	Yksi paloista löytöyhteydestä 89.
1380	N	082					punasavi	astia	Kylkipaloja. Sisäpinnalla vihertävänruskea lasitus, ulkopinnalla rihlausta ja nokea.	4		9	
1381	N	082					punasavi	astia	Pullon suuosan/nokan/putkikahvan puolikas.	1	suun halkaisija n. 28	2	
1382	N	082					punasavi	astia	Vadin reunapalan ulkopinta. Pinnalla väritöntä lasitusta.	1		9,1	
1383	N	082					punasavi	astia	Padan jalan? fragmentti.	1		9	
1384	N	082					punasavi	astia	Vadin pohja- ja kylkipaloja. Sisäpinnalla jälkiä boluskoristelusta ja tummunutta lasitetta, ulkopinnalla rihlausta.	2		7,5	

KM	Alue	Y	Tarkenne	Xkoo	Ykoo	Zkoo	Materiaali	Laji	Kuvaus	Kpl	Mitat_mm	Paino_g	Muuta
1385	N	082					punasavi	astia	Pohja- ja kylkipaloja. Sisäpinnalla väritön lasitus, ulkopinnalla rihlausta.	2		11,6	
1386	N	082					punasavi	astia	Vadin kylkipala. Sisäpinnalla boluskoristelua ja väritön lasitus	1		5,5	
1387	N	082					punasavi	astia	Kylkipaloja. Sisäpinnalla punaruskea lasitus, ulkopinnalla rihlausta.	2		3,4	
1388	N	082					punasavi	astia	Kylkipala. Sisäpinnalla jälkiä boluskoristelusta ja väritöntä lasitetta.	1		7,9	
1389	N	082					punasavi	astia	Kylkipaloja. Sisäpinnalla kellertävä lasitus, ulkopinnalla valkoista savilietettä ja lasitetäpliä.	3		6,2	
1390	N	082					punasavi	astia	Kylkipala. Sisäpinnalla valkoista savilietettä ja väritön lasitus, ulkopinnalla rihlausta, valkoista savilietettä ja vihreää lasitetta.	1		8	
1391	N	082					punasavi	astia	Kylkipaloja. Pinnoilla valkoista savilietettä.	2		6,7	
1392	N	082					punasavi	astia	Reunapalan ulkopinta. Pinnalla vihertäviä lasiteläiskiä.	1		3,7	
1393	N	082		125,98	294,77	7,993	punasavi	astia	Vadin pohja-/kylkipala. Sisäpinnalla valkoinen saviliete, jossa ruskealla teksti "blumen er komt..." ja vihreää väriä, paarteessa ruskeaa pistekoristelua, kellertävä lasitus.	1	pohjan halkaisija n. 180	113,1	
1394	N	082					punasavi	astia	Vadin kylki- ja pohjapaloja. Sisäpinnalla pohjan ympärille uurreviivoin tehdyt kukan terälehdet, joissa keltaista ja vihreää lasitusta sekä valkoinen saviliete. Paarteessa saviliete ja jälkiä kellanvihreästä pistekoristelusta.	3	pohjakehän halkaisija 100	64,7	

KM	Alue	Y	Tarkenne	Xkoo	Ykoo	Zkoo	Materiaali	Laji	Kuvaus	Kpl	Mitat_mm	Paino_g	Muuta
1395	N	082					punasavi	astia	Vadin kylkipala. Sisäpinnalla valkoinen saviliete, jossa kellanvihreää koristelua, kirkkaanvihreää väriä ja kellertävä lasitus. Ulkopinnalla vihreitä lasiteläiskiä.	1		41,3	
1396	N	082					punasavi	astia	Vadin pohjapala. Sisäpinnalla valkoista savilietettä, jossa koristelua ja jälkiä lasitteesta.	1	pohjan halkaisija n. 150	113,8	
1397	N	082					punasavi	astia	Vadin reunapala. Sisäpinnalla boluskoristelua (mm. pallokoristelua), vihreää väriä ja väritön lasitus, ulkopinnalla lasiteläiskiä. Suun reunaosa taitettu ulospäin.	1	suun halkaisija n. 300, reunaosan leveys 22	29,6	
1398	N	082					punasavi	astia	Vadin kylkipaloja. Sisäpinnalla boluskoriste- ja kellanvihreitä lasiteraitoja, ulkopinnalla rihlausta.	4		28,7	
1399	N	082					punasavi	astia	Vadin reuna- ja kylkipaloja. Sisäpinnalla kirkkaanvihreä lasitus.	3	suun halkaisija 220	16,9	
1400	N	082					punasavi	astia	Reuna- ja kylkipaloja. Ulkopinnalla valkoinen saviliete, vihreää väriä ja väritön lasitus.	3		16,3	
1401	N	082					punasavi	astia	Vadin pohja- ja kylkipaloja. Sisäpinnalla valkoinen saviliete, jonka päällä kirkkaankeltainen lasitus, ulkopinnalla lasiteläiskiä.	5		29,8	
1402	N	082					punasavi	astia	Reunapala? Sisäpinnalla vihreää lasitetta, ulkopinnalla rihlausta.	1		19,9	
1403	N	082					punasavi	astia	Ruukun/padan reuna- ja kylkipaloja. Sisäpinnalla vihreänruskea lasitus, ulkopinta rihlattu ja paikoin nokinen. Savimassa hyvin palanut, lähes sintraantunut.	5	suun halkaisija n. 160	36,7	Kaksi paloista löytöyhteydestä 89.

KM	Alue	Y	Tarkenne	Xkoo	Ykoo	Zkoo	Materiaali	Laji	Kuvaus	Kpl	Mitat_mm	Paino_g	Muuta
1404	N	082					punasavi	astia	Vadin reunapala, reunassa horisontaalin korvan tyvi. Sisäpinnalla jälkiä boluskoristelusta ja värittömästä lasitteesta.	1	suun halkaisija n.180	5,4	
1405	N	082					punasavi	astia	Kylki- ja pohjapaloja. Sisäpinnalla kellanvihreä lasitus, ulkopinnalla lasiteläiskiä.	3		7,8	
1406	N	082					punasavi	astia	Vadin kylkipala. Sisäpinnalla boluskoristelua ja väritön lasitus.	1		1,5	
1407	N	082					punasavi	astia	Pohjapala. Sisäpinnalla jälkiä boluskoristelusta, vihreästä väristä ja lasitteesta.	1		3,5	
1408	N	082					punasavi	astia	Kylkipala, ulkopinta fragmentoitunut. Sisäpinnalla boluskoristelua ja kellertävää lasitetta.	1		2,9	
1409	N	082					punasavi	astia	Vadin kylkipala. Sisäpinnalla jälkiä valkoisesta savilietteestä.	1		5,6	
1410	N	082					punasavi	astia	Lasittamaton kylkipala.	1		3,7	
1411	N	082					fajanssi	astia	Lautasen pohja- ja kylkipaloja. Pinnoilla valkoinen lasitus, sisäpinnalla pohjassa ja reunassa sinistä ympyrä/kasviaiheista koristelua.	6		58,9	Ruotsalaista 1700-l. (Ellfwendalh 1999: s. 264, alarivi: kuva 3).
1412	N	082					fajanssi	astia	Lautasen reuna- ja kylkipaloja. Pinnoilla valkoinen lasitus ja sinistä koristelua, reunassa sisäpinnalla horisontaali koristeraita, ulkopinnalla kasviaiheista koristelua.	2	suun halkaisija 220	9,5	
1413	N	082					fajanssi	astia	Reunapaloja. Pinnoilla valkoinen lasitus, reunaosan ulkopinnalla sininen, kolmioista muodostuva, horisontaali koristeraita.	3		2,2	

KM	Alue	Y	Tarkenne	Xkoo	Ykoo	Zkoo	Materiaali	Laji	Kuvaus	Kpl	Mitat_mm	Paino_g	Muuta
1414	N	082					fajanssi	astia	Kupin kylkipaloja. Pinnoilla valkoinen lasitus, ulkopinnalla sinistä, kasviaiheista koristelua.	2		1,2	
1415	N	082					posliini	astia	Lautasen pohja- ja kylkipaloja. Sisäpinnalla sinistä, kasviaiheista koristelua, reunaosassa horisontaali, kalanruotokuvioinen koristeraita.	12	suun halkaisija 150, pohjakehän halkaisija 90	14,4	Osa paloista löytöyhteydestä 89.
1416	N	082					valkosavi	liitupiipun pesä		1		5,5	
1417	N	082					valkosavi	liitupiipun pesä	Kannan kyljissä reliefikoristeet.	1		2,2	JM
1418	N	082					valkosavi	liitupiipun pesä	Kannan kyljissä reliefikoristeet: toisella puolella kruunattu O-kirjain, toisella kruunattu A-kirjain.	1		3,5	JM
1419	N	082					valkosavi	liitupiipun pesä	Kyljessä reliefikoriste: lyhde?	1		1,3	JM
1420	N	082		126,02	292,05	8,059	valkosavi	liitupiipun pesä	Kyljessä varren yläpuolella leimattu kruunattu vaakuna, jonka sisällä ristikkäin kolmesta ympyrästä muodostuva "varras" ja "lehvä"/"oksa".	1		8,6	JM
1421	N	082		126,57	291,53	8,155	valkosavi	liitupiipun pesä	Kyljessä varren yläpuolella leimattu kolme kruunua, joiden alla kirjaimet F R. Kannan kyljissä reliefikoristeet.	1		10,6	JM
1422	N	082		126	292,48	8,061	valkosavi	liitupiipun pesä	Kyljessä varren yläpuolella leimattu kruunattu vaakuna, jonka sisällä ihmishahmo miekka? kädessä.	1		7	JM
1423	N	082					valkosavi	liitupiipun pesä	Kyljessä leimattu kolme kruunua, joiden alla kirjaimet F R. Savimassa palanut kauttaaltaan tummanharmaaksi.	1		7,4	JM
1424	N	082					valkosavi	liitupiipun pesä		9		11,1	
1425	N	082					valkosavi	liitupiipun varsi	Lasitettu vihreällä.	1		2,5	JM

KM	Alue	Y	Tarkenne	Xkoo	Ykoo	Zkoo	Materiaali	Laji	Kuvaus	Kpl	Mitat_mm	Paino_g	Muuta
1426	N	082					valkosavi	liitupiipun varsi	Leimakoristelua.	1		2,5	
1427	N	082					valkosavi	liitupiipun varsi	Leimakoristelua.	1		5,4	
1428	N	082					valkosavi	liitupiipun varsi	Katkelmia.	56		121,7	
1429	N	082					pii	iskos	Harmaita, cortexia jäljellä.	3		11	
1430	N	082					kuona	jäte		1		31,1	
1431	N	085					lasi	ikkuna	Vihreitä, lyijypuitteiden jälkiä.	3		3,3	
1432	N	085					lasi	ikkuna	Vihreitä.	2		1,7	
1433	N	085					lasi	ikkuna	Vihreitä.	2		1,3	
1434	N	085					lasi	pullo	Vihreä kylkipala.	1		45,4	
1435	N	085					lasi	pullo	Vihreitä kylkipaloja.	3		36,6	
1436	N	085					lasi	astia	Väritön kylkipala.	1		0,7	
1437	N	085					punasavi	astia	Ruukun reuna-, kylki- ja pohjapaloja. Sisäpinnalla tummanruskea lasitus, ulkopinnalla rihlausta, nokea ja lasiteläiskiä. Savimassa hyvin palanut, lähes sintraantunut, paikoin väriltään mustaa.	28	suun halkaisija 110, pohjan halkaisija 120	329,8	Osa paloista löytöyhteyksistä 74, 80 ja 89.
1438	N	085					punasavi	astia	Vadin reuna- ja kylkipaloja. Sisäpinnalla boluskoristelua, vihreää väriä ja väritön lasitus.	12	suun halkaisija 280	219,2	Osa paloista löytöyhteyksistä 73 ja 80.
1439	N	085					punasavi	astia	Ruukun pohjapala. Sisäpinnalla vihertävä, läpikuultava lasitus, ulkopinta nokinen.	1	pohjakehän halkaisija 80	19,5	
1440	N	085					punasavi	astia	Ruukun reuna-, kylki- ja pohjapaloja. Sisäpinnalla ja suun reunaosan ulkopinnalla väritön lasitus, ulkopinnalla rihlausta ja lasiteläiskiä.	26	suun halkaisija 200	158,3	Osa paloista löytöyhteyksistä 80, 82 ja 89.

KM	Alue	Y	Tarkenne	Xkoo	Ykoo	Zkoo	Materiaali	Laji	Kuvaus	Kpl	Mitat_mm	Paino_g	Muuta
1441	N	085					punasavi	astia	Vadin reunapala. Sisäpinnalla valkoinen saviliete, jossa punaruskeaa pistekoristelua ja kellertävä lasitus.	1	suun halkaisija 180	4,9	
1442	N	085					punasavi	astia	Vadin pohja- ja kylkipaloja. Sisäpinnalla jälkiä valkoisesta savilietteestä, jossa ruskeaa koristelua, vihreää väriä ja kellertävää lasitetta.	3		15	
1443	N	085					punasavi	astia	Vadin kylkipaloja. Sisäpinnalla jälkiä boluskoristelusta, vihreästä väristä ja värittömästä lasitteesta.	2		7,7	
1444	N	085					fajanssi	astia	Kupin reunapala. Pinnoilla valkoinen lasitus, ulkopinnalla sinistä koristelua.	1	suun halkaisija 80	1,3	
1445	N	085					valkosavi	liitupiipun pesä	Kannan kyljissä reliefikoristeet: vaakuna, jonka sisällä kuusilehtinen ruusu.	1		7,7	JM
1446	N	085					valkosavi	liitupiipun pesä	Kyljessä leimattu, kruunattu vaakuna, jonka sisällä ristikkäin kolmesta ympyrästä muodostuva "varras" ja "lehvä"/"oksa".	1		1,3	JM
1447	N	085					valkosavi	liitupiipun pesä	Pesän tyviosa.Varren ympärillä koristenauhaa, jossa kirjaimet ...OLMS ja ABR…	1		1,1	JM
1448	N	085					valkosavi	liitupiipun pesä		4		1,7	
1449	N	085					valkosavi	liitupiipun varsi	Katkelmia.	25		50,9	
1450	N	085					pii	lukkopii	Harmaa, reunat retusoitu.	1		4,8	
1451	N	089					lasi	ikkuna	Vihreitä.	8		16,8	
1452	N	089					lasi	ikkuna	Vihreitä.	4		10,6	
1453	N	089					lasi	ikkuna	Vihreitä.	4		5,6	
1454	N	089					lasi	ikkuna	Vihreitä.	4		4,3	

KM	Alue	Y	Tarkenne	Xkoo	Ykoo	Zkoo	Materiaali	Laji	Kuvaus	Kpl	Mitat_mm	Paino_g	Muuta
1455	N	089					lasi	ikkuna	Vihreitä.	3		3,4	
1456	N	089					lasi	ikkuna	Vihreitä.	5		5,1	
1457	N	089					lasi	ikkuna	Vihreä, retusointia.	1		2,4	
1458	N	089					lasi	ikkuna	Väritön.	1		0,5	
1459	N	089					lasi	pullo	Vihreitä kylki- ja pohjapaloja.	7		51,5	
1460	N	089					lasi	pullo	Vihreitä kylkipaloja.	6		16,3	
1461	N	089					lasi	astia?	Värittömiä kylkipaloja.	2		0,8	
1462	N	089					lasi	pullo?	Kellanvihreä pohjapala.	1		1,1	
1463	N	089					lasi	pullo?	Väritön.	1		1,3	
1464	N	089					lasi	astia	Väritön kylkipala, hiontakoristelua.	1		0,9	
1465	N	089					lasi	astia	Väritön, fasetoitu pikarin?kylkipala.	1		3	
1466	N	089					punasavi	astia	Vadin pohjapala. Sisäpinnalla valkoinen saviliete ja uurrettu tähtimäinen kukkakuvio, jossa jäljellä vähän vihreää, ruskeaa ja väritöntä lasitusta.	1		16,2	
1467	N	089					punasavi	astia	Kylkipaloja. Sisäpinnalla vihreä lasitus.	11		22,8	Osa paloista löytöyhteydestä 80.
1468	N	089					punasavi	astia	Vadin reuna- ja kylkipaloja. Sisäpinnalla boluskoristelua, vihreää väriä ja keltainen lasitus, ulkopinnalla lasiteläiskiä.	6	suun halkaisija 210	34,4	
1469	N	089					punasavi	astia	Vadin reuna- ja kylkipaloja. Sisäpinnalla valkoinen saviliete, jossa pistekoristelua ja jälkiä lasitteesta.	3	suun halkaisija 260	48,7	
1470	N	089					punasavi	astia	Ruukun reunapala. Sisäpinnalla ruskea lasitus, ulkopinnalla rihlausta ja lasiteläiskiä.	1	suun halkaisija 190	47,9	

KM	Alue	Y	Tarkenne	Xkoo	Ykoo	Zkoo	Materiaali	Laji	Kuvaus	Kpl	Mitat_mm	Paino_g	Muuta
1471	N	089					punasavi	astia	Ruukun pohja- ja kylkipaloja, korvan tyvi. Sisäpinnalla tummanruskea lasitus. Savimassa paikoin hyvin palanut, lähes sintraantunut.	3	pohjan halkaisija 90	34,8	
1472	N	089					punasavi	astia	Vadin kylki- ja reunapaloja. Sisäpinnalla valkoinen saviliete, jonka päällä kirkkaanvihreä lasitus.	4		14,1	
1473	N	089					punasavi	astia	Vadin kylkipaloja. Sisäpinnalla boluskoristelua ja jälkiä lasitteesta.	2		20,3	
1474	N	089					punasavi	astia	Reunapaloja. Sisäpinnalla jälkiä boluskoristelusta ja lasitteesta.	2		10,1	
1475	N	089					punasavi	astia	Vadin reunapalan sisäpinta. Pinnalla valkoinen saviliete ja vihreä lasitus.	1	suun halkaisija n. 220	3,2	
1476	N	089					punasavi	astia	Vadin kylkipala. Pinnoilla valkoinen saviliete, jossa punaista koristelua, väritön lasitus ja ulkopinnalla myös vihreää väriä.	1		3,4	
1477	N	089					punasavi	astia	Lasittamattoman ruukun reunapaloja. Savimassa pinnoilta harmaa, sisältä punertavanruskea.	2	suun halkaisija n. 90	14,1	Toinen paloista löytöyhteydestä 82.
1478	N	089					punasavi	astia	Kylkipala. Pinnoilla vihreää ja keltaista lasitusta.	1		5,5	
1479	N	089					punasavi	astia	Vadin reunapaloja. Sisäpinnalla boluskoristelua ja väritön lasitus, reunaosan ulkopinnalla rihlausta ja nokea.	3	suun halkaisija 110	2,9	
1480	N	089					punasavi	astia	Vadin reunapala. Pinnoilla valkoinen saviliete, jossa punaruskeaa koristelua ja väritön lasitus, reunaosan ulkopinnalla rihlausta.	1		3,4	
1481	N	089					punasavi	astia	Vadin pohjapala. Sisäpinnalla jälkiä valkoisesta savilietteestä ja vihreästä lasitteesta.	1		11,3	

KM	Alue	Y	Tarkenne	Xkoo	Ykoo	Zkoo	Materiaali	Laji	Kuvaus	Kpl	Mitat_mm	Paino_g	Muuta
1482	N	089					punasavi	astia	Vadin kylkipaloja. Sisäpinnalla valkoinen saviliete, jossa punareuskeaa koristelua ja kellertävä lasitus.	2		14,3	
1483	N	089					punasavi	astia	Reunapala. Sisäpinnalla kellanvihreä lasitus, reunaosan ulkopinnalla rihlausta.	1	suun halkaisija 140	2,3	
1484	N	089					punasavi	astia	Vadin kylkipaloja. Sisäpinnalla jälkiä boluskoristelusta.	4		26,8	
1485	N	089					punasavi	astia	Kylkipala. Sisäpinnalla valkoinen saviliete ja vihreää lasitetta, ulkopinnalla horisontaali koristeura.	1		22,5	
1486	N	089					punasavi	astia	Kylkipala. Sisäpinnalla valkoinen saviliete, jossa ruskeaa koristelua ja jälkiä lasitteesta.	1		8,2	
1487	N	089					punasavi	astia	Kylkipala. Ulkopinnalla leveää rihlausta, valkoista savilietettä ja vihreää lasitetta	1		4,5	
1488	N	089					punasavi	astia	Vadin pohja-/kylkipala. Sisäpinnalla valkoinen saviliete, jossa vihreää väriä ja jälkiä värittömästä lasitteesta.	1		4,1	
1489	N	089					kivitavara	astia	Kylkipala. Savimassa vaaleanharmaa, sisäpinnalla punaruskea, ulkopinnalla kellanruskea lasitus.	1		2,4	
1490	N	089					fajanssi	astia	Kylkipaloja. Pinnoilla valkoinen lasitus, ulkopinnalla sinistä koristelua (mm. spiraali- ja kasviaiheista).	2		16,6	
1491	N	089					fajanssi	astia	Lautasen pohja- ja kylkipaloja. Pinnoilla valkoinen lasitus, reunaosan sisäpinnalla sininen, horisontaali koristeraita.	3		7,3	

KM	Alue	Y	Tarkenne	Xkoo	Ykoo	Zkoo	Materiaali	Laji	Kuvaus	Kpl	Mitat_mm	Paino_g	Muuta
1492	N	089					fajanssi	astia	Kylkipaloja. Pinnoilla valkoinen lasitus, ulkopinnalla sinistä koristelua.	2		6,1	
1493	N	089					fajanssi	astia	Kupin kylkipala. Pinnoilla valkoinen lasitus, ulkopinnalla sinistä, kasviaiheista koristelua.	1		4,2	
1494	N	089					fajanssi	astia	Lautasen pohjapala. Pinnoilla valkoinen lasitus, sisäpinnalla pohjassa sininen koristekuvio. Altistunut kuumuudelle.	1		9,7	Ruotsalaista 1700-l. (Elfwendahl 1999: s. 264, alarivi kuva 3).
1495	N	089					fajanssi	astia	Lautasen reunapala. Pinnoilla valkoinen lasitus, reunaosan sisäpinnalla vaaleansininen, horisontaali koristeraita.	1		1,4	
1496	N	089					posliini	astia	Lautasen pohja- ja kylkipaloja. Pinnoilla sinistä kasviaiheista koristelua.	3	pohjakehän halkaisija 40	6,6	
1497	N	089					valkosavi	liitupiipun varsi	Leimakoristelua: kierteisiä pistenauhoja ja uurteita.	2		7,8	JM
1498	N	089		126,82	293,51	8,094	valkosavi	liitupiipun pesä	Reliefikoristelua. Kyljessä varren yläpuolella kruunattu, lehvien reunustama medaljonki, jonka sisällä istuva ihmishahmo. Kannan kyljissä reliefikoristeet (kruunuja). Pesän kylkeen tarttunut kiinni korrodoitunutta rautaa.	1		10,8	JM; Samasta piipusta kuin KM 2000002:1500
1499	N	089					valkosavi	liitupiipun pesä	Kyljessä varren yläpuolella leimakoriste: tod. näk. kruunattu vaakuna, jonka sisällä ristikkäin kolmesta ympyrästä muodostuva "varras" ja "lehvä"/"oksa".	1		4	JM
1500	N	089					valkosavi	liitupiipun pesä	Reliefikoristelua.	1		0,4	JM; Samasta piipusta kuin KM 2000002:1498.
1501	N	089					valkosavi	liitupiipun pesä		1		3,1	

KM	Alue	Y	Tarkenne	Xkoo	Ykoo	Zkoo	Materiaali	Laji	Kuvaus	Kpl	Mitat_mm	Paino_g	Muuta
1502	N	089					valkosavi	liitupiipun pesä	Kannan kyljissä reliefikoristeet: vaakuna, jonka sisällä viisilehtinen ruusu.	1		2,8	JM
1503	N	089					valkosavi	liitupiipun pesä	Kannan kyljissä reliefikoristeet: vaakuna, jonka sisällä kuusilehtinen ruusu.	1		2,8	JM
1504	N	089					valkosavi	liitupiipun pesä		6		5,6	
1505	N	089					valkosavi	liitupiipun varsi	Lasitettu fuksianpunaisella. Ohutvartinen.	1		0,1	JM
1506	N	089					valkosavi	liitupiipun varsi	Leimakoristeinen.	1		3,5	
1507	N	089					valkosavi	liitupiipun varsi	Katkelmia.	59		138,4	
1508	N	089					pii	iskos	Tummanharmaita, cortexia jäljellä.	5		17,9	
1509	N	090					lasi	ikkuna	Vihreitä.	4		4,9	
1510	N	090					lasi	ikkuna	Vihreitä.	3		3,6	
1511	N	090					punasavi	astia	Vadin kylkipaloja. Sisäpinnalla jälkiä boluskoristeraidoista ja lasitteesta (palanutta), ulkopinnalla lasiteläiskiä.	2		19,7	
1512	N	090					punasavi	astia	Vadin reunapaloja, sisäpinnat lohjenneet irti. Pinnalla kellertäviä lasiteläiskiä.	2		12,5	
1513	N	090					punasavi	astia	Kylkipala. Sisäpinnalla osittain sulanutta vihreää lasitetta, ulkopinnalla rihlausta.	1		4,7	
1514	N	090					punasavi	astia	Kylkipala. Sisäpinnalla vihreää, ulkopinnalla väritöntä lasitetta.	1		3,6	
1515	N	090					kivitavara	astia	Kannun reuna-/kylkipala. Savimassa vaaleanharmaa, pinnoilla väritön lasitus. Ulkopinnalla horisontaaleja, kohollaan olevia koristeraitoja. Westerwald-keramiikkaa?	1	suun halkaisija 80	16,6	

KM	Alue	Y	Tarkenne	Xkoo	Ykoo	Zkoo	Materiaali	Laji	Kuvaus	Kpl	Mitat_mm	Paino_g	Muuta
1516	N	090					valkosavi	liitupiipun varsi	Katkelma.	1		3,8	
1517	N	094					lasi	ikkuna	Vihreitä.	7		7,4	
1518	N	094					lasi	ikkuna	Vihreitä, lyijypuitteiden jälkiä, retusointia.	17		17,1	
1519	N	094					lasi	ikkuna	Vihreitä.	18		11,3	
1520	N	094					lasi	ikkuna	Vihreitä.	6		2,9	
1521	N	094					lasi	pullo	Vihreitä kylki-/pohjapaloja.	2		12,2	
1522	N	094					lasi	astia	Väritön kylki?pala.	1		9,2	
1523	N	094					punasavi	astia	Vertikaalin korvan/kädensijan katkelma. Pinnoilla kellertävänruskea lasitus.	1	korvan/kädensijan paksuus n. 22	41,2	
1524	N	094					punasavi	astia	Vadin reunapala. Pinnoilla valkoinen saviliete, jonka päällä kirkkanvihreä lasitus.	1	suun halkaisija n. 210	22,2	
1525	N	094					punasavi	astia	Vadin pohjapalan sisä- ja ulkopinta. Sisäpinnalla vihreä lasitus.	2	pohjan halkaisija 100	25,3	
1526	N	094					punasavi	astia	Vadin reunapala. Sisäpinnalla ja reunaosan ulkopinnalla valkoinen saviliete, jossa punaruskeaa koristelua (mm. piste-) ja väritöntä lasitetta.	1	suun halkaisija 260	4,4	
1527	N	094					punasavi	astia	Kylkipala. Sisäpinnalla vihertävä lasitus, ulkopinta nokinen.	1		4,4	
1528	N	094					punasavi	astia	Vadin reunapala, sisäpinta lohjennut irti. Pinnalla kellertävää lasitetta.	1	suun halkaisija n. 160	4,5	
1529	N	094					punasavi	astia	Kylkipala. Pinnoilla kellanoranssi lasitus.	1		1,8	
1530	N	094					kivitavara	astia	Kylkipaloja. Savimassa valkoinen, ulkopinnalla väritön - sisäpinnalla kellertävä lasitus.	2		3,4	

KM	Alue	Y	Tarkenne	Xkoo	Ykoo	Zkoo	Materiaali	Laji	Kuvaus	Kpl	Mitat_mm	Paino_g	Muuta
1531	N	094					majolika	astia	Lautasen reuna-/kylkipaloja. Sisäpinnalla valkoinen tinalasitus ja sinistä koristelua, ulkopinnalla harmaa lyijylasitus.	3		6,7	
1532	N	094					valkosavi	liitupiipun varsi	Leimakoristelua.	1		0,7	
1533	N	094					valkosavi	liitupiipun varsi	Leimakoristelua.	1		1,7	
1534	N	094					valkosavi	liitupiipun varsi	Leimakoristelua.	1		2,7	
1535	N	094					valkosavi	liitupiipun varsi	Katkelmia.	11		13,3	
1536	N	094					pii	iskos	Vaaleanharmaa.	1		0,9	
1537	N	103					lasi	ikkuna	Vihreitä, lyijypuitteiden jälkiä.	18		15,5	
1538	N	103					lasi	ikkuna	Vihreitä.	8		4,5	
1539	N	103					lasi	ikkuna	Vihreitä.	5		6	
1540	N	103					lasi	ikkuna	Vihreitä.	2		2,7	
1541	N	103					lasi	ikkuna	Vihreitä.	8		6,2	
1542	N	103					lasi	ikkuna	Vihreitä.	4		4,5	
1543	N	103					lasi	ikkuna	Vihreitä.	9		9	
1544	N	103					lasi	ikkuna	Vihreitä, lyijypuitteiden jälkiä.	7		8,7	
1545	N	103					lasi	ikkuna	Vihreitä.	5		1,8	
1546	N	103					lasi	ikkuna	Vihertävä.	1		2,5	
1547	N	103					punasavi	astia	Vadin reunapalan sisä- ja ulkopinta. Sisäpinnalla vihreä lasitus.	2		14,3	
1548	N	103					punasavi	astia	Vadin reunapala. Sisäpinnalla boluskoristelua ja väritöntä sekä kellertävää lasitetta. Reunaosan ulkopinnalla rihlausta.	1		7,7	

KM	Alue	Y	Tarkenne	Xkoo	Ykoo	Zkoo	Materiaali	Laji	Kuvaus	Kpl	Mitat_mm	Paino_g	Muuta
1549	N	103					punasavi	astia	Ruukun kylkipaloja. Sisäpinnalla ja reunaosan ulkopinnalla väritön lasitus, kylkien ulkopinnalla lasiteläiskiä.	3		8,2	
1550	N	103					punasavi	astia	Pohjapala. Sisäpinnalla vihreä lasitus.	1		2,4	
1551	N	103					punasavi	astia	Kylkipala. Sisäpinnalla valkoinen saviliete ja kirkkaankeltainen lasitus, ulkopinnalla valkoista savilietettä ja oranssinkeltaista lasitetta.	1		1,7	
1552	N	103					valkosavi	astia	Kylkipaloja. Toisella pinnalla keltainen ja toisella vihreä lasitus.	2		2,5	
1553	N	103					fajanssi	astia	Lautasen kylkipaloja. Pinnoilla valkoinen lasitus, sisäpinnalla sinistä kiinalaisaiheista koristelua.	2		3,2	
1554	N	103					fajanssi	astia	Kylkipala. Pinnoilla valkoinen lasitus.	1		3,8	
1555	N	103					fajanssi	astia	Lautasen kylkipala. Ulkopinta lohjennut irti, sisäpinnalla valkoinen lasitus.	1		1	
1556	N	103					valkosavi	liitupiipun varsi	Leimakoristelua.	1		1,9	
1557	N	103					valkosavi	liitupiipun varsi	Sekundäärisiä käyttöjälkiä: kyljessä kaksi pientä reikää (toinen reunassa).	1		2,6	
1558	N	103					valkosavi	liitupiipun varsi	Katkelmia.	8		14,3	
1559	N	103					pii	iskos	Harmaita.	2		6,7	
1560	N	103					kuona	savikuona	Osittain lasittunutta.	1		7,2	
1561	N	103					kuona	jäte		2		95	
1562	N	104					lasi	ikkuna	Vihreitä, lyijypuitteiden jälkiä, retusointia. Monikulmaisesta ruudusta.	20		33,1	

KM	Alue	Y	Tarkenne	Xkoo	Ykoo	Zkoo	Materiaali	Laji	Kuvaus	Kpl	Mitat_mm	Paino_g	Muuta
1563	N	104					lasi	ikkuna	Vihreitä, lyijypuitteiden jälkiä.	5		6,5	
1564	N	104					lasi	ikkuna	Vihreitä.	7		10,7	
1565	N	104					lasi	ikkuna	Vihreitä.	4		6	
1566	N	104					lasi	ikkuna	Vihreitä.	13		9,3	
1567	N	104					lasi	ikkuna	Vihreitä.	9		9,2	
1568	N	104					lasi	ikkuna	Vihreitä, lyijypuitteiden jälkiä.	19		23,1	
1569	N	104					lasi	ikkuna	Vihreitä, lyijypuitteiden jälkiä.	27		18,7	
1570	N	104					lasi	ikkuna	Vihreitä.	8		4,8	
1571	N	104					lasi	ikkuna	Vihertäviä.	17		10,4	
1572	N	104					lasi	ikkuna	Vihreä, lyijypuitteiden jälkiä.	1		3,5	
1573	N	104					lasi	pullo	Vihreä pohjapala?	1		3,7	
1574	N	104					lasi	pullo	Vihreä suupala?	1		1,4	
1575	N	104					lasi	pullo	Vihertäviä kylkipaloja pienestä, kulmikkaasta pullosta.	2		0,6	
1576	N	104					lasi	astia	Väritön, fasetoitu pikarin kylkipala.	1		1,3	
1577	N	104					lasi	astia	Kylkipala. Opaalilasia.	1		0,3	
1578	N	104					punasavi	astia	Padan jalka, pinta nokinen.	1	paksuus tyvestä n. 33-34, pituus n. 45	30,6	
1579	N	104					punasavi	astia	Vadin kylkipaloja. Sisäpinnalla boluskoristeraitoja ja kellanvihreä lasitus, ulkopinnalla rihlausta ja lasiteläiskiä.	2		37,5	
1580	N	104					punasavi	astia	Ruukun reuna- ja kylkipaloja. Pinnoilla väritön lasitus, suun reunaosa profiloitu.	5	suun halkaisija 200	42,2	

KM	Alue	Y	Tarkenne	Xkoo	Ykoo	Zkoo	Materiaali	Laji	Kuvaus	Kpl	Mitat_mm	Paino_g	Muuta
1581	N	104					punasavi	astia	Ruukun reunapala. Pinnoilla keltainen lasitus.	1		7,5	
1582	N	104					punasavi	astia	Kylkipalan sisä- ja ulkopinta. Sisäpinnalla ruskea lasitus, ulkopinnalla rihlausta ja lasiteläiskiä.	2		16,8	
1583	N	104					punasavi	astia	Kylkipala. Savimassa harmaa, sisäpinnalla keltainen - ulkopinnalla vihreä lasitus.	1		6,7	
1584	N	104					punasavi	astia	Vadin kylkipala. Pinnoilla vihreä lasitus.	1		3,1	
1585	N	104					punasavi	astia	Vadin pohja-, reuna- ja kylkipaloja. Sisäpinnalla oranssinkeltainen lasitus, ulkopinta viimeistelty punertavalla savilietteellä, lasiteläiskiä.	3	suun halkaisija n. 180	60,4	
1586	N	104					punasavi	astia	Vadin reuna-, pohja- ja kylkipaloja. Sisäpinnalla boluskoristelua ja kellertävä lasitus.	8	suun halkaisija 180	22,9	
1587	N	104					punasavi	astia	Kahvallisen padan/ruukun kylkipaloja. Sisäpinnalla tummanruskea lasitus, ulkopinnalla punertavaa savilietepinnoitetta ja lasiteläiskiä.	3		21,3	
1588	N	104					punasavi	astia	Lasittamaton kylkipala. Sisäpinta karstaantunut.	1		25,6	
1589	N	104					punasavi	astia	Padan pohja- ja kylkipaloja. Sisäpinnalla kellanruskea lasitus, ulkopinta rihlattu ja nokinen, lasiteläiskiä.	5		27,3	
1590	N	104					punasavi	astia	Kylkipaloja. Sisäpinnalla väritön lasitus.	3		11,2	
1591	N	104					punasavi	astia	Kylkipaloja. Sisäpinnalla vihreänruskea lasitus, ulkopinta paikoin nokinen.	3		5,3	

KM	Alue	Y	Tarkenne	Xkoo	Ykoo	Zkoo	Materiaali	Laji	Kuvaus	Kpl	Mitat_mm	Paino_g	Muuta
1592	N	104					punasavi	astia	Vadin kylki- ja reunapaloja. Sisäpinnalla jälkiä boluskoristeraidoista ja tummansiniseksi muuttunutta? lasitetta.	3		12,6	
1593	N	104					punasavi	astia	Kylki- ja reunapaloja. Sisäpinnalla kellanvihreä lasitus, ulkopinnalla rihlausta ja nokea.	3		8,3	
1594	N	104					punasavi	astia	Vadin pohjapala. Sisäpinnalla jälkiä boluskoristelusta ja kellertävää lasitetta.	1	pohjan halkaisija 140	21,9	
1595	N	104					punasavi	astia	Reuna- ja kylkipaloja, sisäpinnat lohjenneet irti. Reunaosassa värittömiä lasiteläiskiä.	2		8	
1596	N	104					punasavi	astia	Kylkipaloja. Sisäpinnalla väritön, osin tummunut lasitus, ulkopinnalla rihlausta ja lasiteläiskiä.	2		9,2	
1597	N	104					punasavi	astia	Kylkipaloja. Pinnoilla oranssinkeltaista lasitusta.	2		7	
1598	N	104					punasavi	astia	Reunapala. Pinnoilla valkoinen saviliete ja väritön lasitus, ulkopinnalla rihlausta.	1		2	
1599	N	104					punasavi	astia	Kylkipala. Ulkopinnalla rihlausta ja tummanruskeita lasiteläiskiä.	1		5,2	
1600	N	104					punasavi	astia	Kylki-/pohjapala. Sisäpinnalla väritöntä lasitusta.	1		9,3	
1601	N	104					punasavi	astia	Pohjapala. Sisäpinnalla valkoista savilietettä, vihreää väriä ja kellertävää lasitetta.	1		3,3	
1602	N	104					punasavi	astia	Kylki-/pohjapala, ulkopinta lohjennut irti. Sisäpinnalla valkoinen saviliete, ruskeaa koristelua ja kellertävä lasitus.	1		2,5	

KM	Alue	Y	Tarkenne	Xkoo	Ykoo	Zkoo	Materiaali	Laji	Kuvaus	Kpl	Mitat_mm	Paino_g	Muuta
1603	N	104					punasavi	astia	Pohjapala. Sisäpinnalla valkoista savilietettä, vihreää väriä ja väritöntä lasitetta.	1		1,5	
1604	N	104					punasavi	astia	Kylkipala. Sisäpinnalla valkoinen saviliete ja kirkkaankeltainen lasitus, ulkopinnalla oranssi lasitus.	1		1,7	
1605	N	104					punasavi	astia	Kylkipalan ulkopinta. Pinnalla keltaista lasitetta.	1		1,8	
1606	N	104					valkosavi	astia	Lasittamaton kylkipala.	1		13,2	
1607	N	104					valkosavi	astia	Kylki-/pohjapaloja. Toisella pinnalla keltainen - toisella vihreä lasitus.	2		2,4	
1608	N	104					punasavi	astia/pelinappula	Osa reunoista hiottu, sisäpinnalla väritön lasitus. Ulkopinnalla rihlausta, osa pinnasta lohjennut pois.	1	halkaisija n. 33	3,7	
1609	N	104					punasavi	astia/pelinappula	Pyöreäksi hiotun keramiikanpalan puolikas. Toisella pinnalla boluskoristelua, vihreää väriä ja kellanvihreää lasitetta.	1	halkaisija 40, paksuus 8	6,7	
1610	N	104					fajanssi	astia/pelinappula	Pyöreäksi hiottu lautasen reunapala. Pinnoilla valkoinen lasitus.	1	halkaisija 20-22, paksuus 6	2,9	
1611	N	104					kivitavara	astia	Raeren-kannun? kylkipala. Savimassa harmaa, sisäpinta tummunut, ulkopinnalla reliefikoristelua (helminauhalla ympäröity medaljonki) ja ruskea lasitus.	1		6,4	
1612	N	104					kivitavara	astia	Westerwald-kannun kylkipaloja. Savimassa vaaleanharmaa, sisäpinnalla väritön lasitus, ulkopinnalla myös sinistä lasitusta horisontaaleissa vyöhykkeissä, reliefikoristelua ja profilointia.	3		3,7	

KM	Alue	Y	Tarkenne	Xkoo	Ykoo	Zkoo	Materiaali	Laji	Kuvaus	Kpl	Mitat_mm	Paino_g	Muuta
1613	N	104					kivitavara	astia	Westerwald-kannun kylkipala. Savimassa vaaleanharmaa, pinnoilla väritön lasitus, ulkopinnalla myös sinistä lasitusta horisontaaleina koristevyöhykkeinä. Ulkopinta profiloitu, altistunut kuumuudelle?	1		11,1	
1614	N	104					kivitavara	astia	Kylkipala. Savimassa kellanharmaa, ulkopinnalla kellertävänruskea lasitus.	1		7	
1615	N	104					valkosavi	astia	Kylkipala. Ulkopinnalla oranssi lasitus.	1		2,3	
1616	N	104					fajanssi	astia	Vadin pohja- ja kylkipaloja. Pinnoilla valkoinen lasitus, ulkopinnalla violettia ja keltaista koristelua.	8	pohjakehän halkaisija 88	27,1	
1617	N	104					fajanssi	astia	Lautasen pohja-/kylkipala. Pinnoilla tummunut valkoinen lasitus, sisäpinnalla sinistä, lähes mustaksi muuttunutta kasviaiheista koristelua. Altistunut kuumuudelle.	1		12,3	
1618	N	104					majolika	astia	Lautasen reuna- ja kylkipaloja, korvan katkelma. Sisäpinnalla ja korvan pinnoilla valkoinen tinalasitus, jossa sinistä koristelua, ulkopinnalla kermanvalkoinen lyijylasitus. Reunaosassa korjausreikä.	4		22,5	
1619	N	104					fajanssi	astia	Pohja-/kylkipaloja, ulkopinnat lohjenneet irti. Sisäpinnalla valkoinen lasitus, jossa violettia ja keltaista koristelua.	4		5	
1620	N	104					fajanssi	astia	Pohja-/kylkipaloja. Pinnoilla valkoinen lasitus.	4		6	
1621	N	104					fajanssi	astia	Kylkipaloja. Pinnoilla valkoinen lasitus, ulkopinnalla sinistä kasviaiheista koristelua.	2		2,8	

KM	Alue	Y	Tarkenne	Xkoo	Ykoo	Zkoo	Materiaali	Laji	Kuvaus	Kpl	Mitat_mm	Paino_g	Muuta
1622	N	104					fajanssi	astia	Pohja-/kylkipala. Pinnoilla valkoinen lasitus, sinisiä väritäpliä.	1		1,4	
1623	N	104					fajanssi	astia	Lautasen reunapala. Pinnoilla tummunut valkoinen lasitus, sisäpinnalla ruskeaa koristelua.	1		2,6	
1624	N	104					fajanssi	astia	Pohja- ja kylkipaloja. Pinnoilla valkoinen lasitus.	2		1,8	
1625	N	104					posliini	astia	Lautasen reunapaloja. Sisäpinnalla sinistä, kasviaiheista koristelua.	2	suun halkaisija 130	4,3	
1626	N	104					punasavi	kaakeli	Toisella pinnalla reliefikoristelua ja tummanruskea lasitus, toinen pinta tasainen ja lasittamaton.	1		10,5	
1627	N	104					valkosavi	liitupiipun pesä		1	pesän pituus 28	2,7	JM
1628	N	104					valkosavi	liitupiipun pesä	Kannassa ympyräleima: sisällä kolme kruunua.	1		4,4	JM
1629	N	104					valkosavi	liitupiipun pesä	Reunassa leimattu pisteviivakoristelu.	1		2,9	
1630	N	104					valkosavi	liitupiipun varsi	Leimakoristelua.	1		1,7	
1631	N	104					valkosavi	liitupiipun varsi	Leimakoristelua.	1		1,3	
1632	N	104					valkosavi	liitupiipun varsi	Leimakoristelua.	1		0,7	
1633	N	104					valkosavi	liitupiipun varsi	Katkelmia.	33		55,7	
1634	N	104					pii	iskos	Harmaita, cortexia jäljellä, osa palanut.	6		8,6	
1635	N	104					kuona	savikuona	Osittain lasittunutta.	1		10	
1636	N	108					lasi	ikkuna	Vihreä.	1		2,8	
1637	N	108					lasi	ikkuna	Vihreitä.	3		1	
1638	N	108					lasi	astia	Väritön reunapala.	1		4,4	

KM	Alue	Y	Tarkenne	Xkoo	Ykoo	Zkoo	Materiaali	Laji	Kuvaus	Kpl	Mitat_mm	Paino_g	Muuta
1639	N	108					punasavi	astia	Kylkipaloja. Sisäpinnalla jälkiä boluskoristelusta ja lasitteesta.	2		3,9	
1640	N	108					punasavi	astia	Vadin reuna- ja pohjapaloja. Sisäpinnalla boluskoristelua (palloja ja aaltoviivaa), vihreää väriä ja väritön lasitus.	2	suun halkaisija 300	37,2	
1641	N	108					punasavi	astia	Kylkipala. Sisäpinnalla ruskea lasitus.	1		8,9	
1642	N	108					punasavi	astia	Reunapala. Sisäpinnalla vihertävänruskea lasitus, ulkopinnalla rihlausta ja nokea.	1		6,6	
1643	N	108					punasavi	astia	Reuna- ja kylkipaloja. Pinnoilla väritön lasitus, sisäpinnalla boluskoristelua	2		5,9	
1644	N	108					punasavi	astia	Reunapala, sisäpinta lohjennut irti.	1		5,5	
1645	N	108					punasavi	astia	Kylkipala. Pinnoilla kellanvihreä lasitus.	1		3,8	
1646	N	108					valkosavi	astia	Pohjapala. Pinnoilla kirkkaankeltainen lasitus.	1		0,4	
1647	N	108					kivitavara	astia	Pohjapala. Savimassa tummanharmaa, ulkopinnalla vaaleanharmaa lasitus.	1		7,7	
1648	N	108					fajanssi	astia	Lautasen reunapaloja. Pinnoilla kuumuudessa tummunut lasitus.	3		4	
1649	N	108					valkosavi	liitupiipun varsi	Katkelma.	1		1,7	
1650	N	109					lasi	ikkuna	Vihreitä.	4		1,4	
1651	N	109					punasavi	astia	Pohja-/kylkipala. Sisäpinnalla vihreänruskea lasitus.	1		8,6	
1652	N	109					punasavi	astia	Kylkipala, ulkopinta lohjennut irti. Sisäpinnalla väritön lasitus.	1		2,4	
1653	N	109					valkosavi	liitupiipun varsi	Katkelmia.	2		1,3	
1654	N	111					lasi	ikkuna	Vihreitä.	2		0,9	

KM	Alue	Y	Tarkenne	Xkoo	Ykoo	Zkoo	Materiaali	Laji	Kuvaus	Kpl	Mitat_mm	Paino_g	Muuta
1655	N	111					lasi	pullo	Vihreä pohjapala.	1		4,2	
1656	N	111					punasavi	astia	Kylkipala. Sisäpinnalla vaaleanvihreä lasitus.	1		2,1	
1657	N	111					valkosavi	liitupiipun varsi	Katkelmia.	3		5,9	
1658	N	112					lasi	ikkuna	Vihreitä.	4		1,5	
1659	N	112					lasi	ikkuna	Vihreä.	1		1	
1660	N	112					punasavi	astia	Vadin reuna- ja kylkipaloja. Sisäpinnalla jälkiä boluskoristelusta ja värittömästä lasitteesta.	8	suun halkaisija n. 310	73,9	
1661	N	112					punasavi	astia	Kylkipaloja. Sisäpinnalla ja paikoin ulkopinnalla keltainen lasitus.	2		3	
1662	N	112					punasavi	astia	Vadin kylkipala. Sisäpinnalla tummanvihreä lasitus.	4		21,1	
1663	N	112					punasavi	astia	Kylkipaloja. Toisella pinnalla valkoista savilietettä ja vihreää lasitetta, toisella pinnalla nokea.	2		2,1	
1664	N	112					fajanssi	astia	Lautasen kylkipala. Pinnoilla valkoinen lasitus.	1		2,3	
1665	N	112					valkosavi	liitupiipun pesä	Kyljissä kohollaan oleva kuusilehtinen, tyylitelty ruusu.	1		2,2	JM; Vrt. Duco 1987: s.50, kuva 133.
1666	N	112					valkosavi	liitupiipun varsi	Katkelmia.	5		7	
1667	N	117					lasi	ikkuna	Vihreitä	2		1,9	
1668	N	117					punasavi	astia	Kylkipala. Sisäpinnalla mustanruskea lasitus, ulkopinnalla rihlausta ja nokea.	1		0,9	
1669	N	117					valkosavi	liitupiipun varsi	Katkelma.	1		2,5	

Metalliesineet, KM 2000002:1670-1748

Liite VIIb

KM	Y	Tarkenne	Xkoo	Ykoo	Zkoo	Materiaali	Laji	Kuvaus	Kpl	Mitat	Paino_g	Muuta
1670		S-alueen pintakerros				lyijy + lasi	ikkunanpuite	Poikkileikkaukseltaan H:n muotoisen lyijypuitteen kulma, jossa vielä kiinni palanen vihreää ikkunalasia. Suorakaiteenmuotoisesta ruudusta.	1		13,7	
1671	005	R6:tta purettaessa	100,66	295,53	7,74	rauta	esineen katkelma	Iso kovera rautaesine, paksuseinämäinen, padan pohja???		Halk. n. 300 mm		
1672	005		102,82	296,82	7,69	rauta + puu	veitsi	Rautainen syömäveitsi, jossa puukahvaa jäljellä.	1	Terä 80 mm + varsi 57 mm		
1673	005		101,43	290,6	7,51	kupari	raha	Huonokuntoinen kupariraha, mahd. ns. hätäraha 1720-luvulta.	1	halk. 24 mm	5,4	
1674	005	R6:n puiden välistä				rauta	esineen katkelma	Pitkänomainen rautaesine, kahdessa osassa.	2		124,6	
1675	005	R6:n puiden välistä purettaessa, S-pääty				rauta	möykky	Painava rautamöykky, osin pyöreämuotoinen, osin kulmikas.	1		483	
1676	005a					kuparilejeerinki	nappi	Kupera, sisältä ontto kupari/pronssinappi, alapinnalla ollut mahdollisesti kiinnityslenkki. Murtunut kahteen osaan.	1	halk. 19 mm	1,9	
1677	005a		106,17	297,25	7,92	hopea	raha	Ohut hopealantti. Reunasta murtunut paloja. Löytynyt R18:n ja R6:n välistä.	1	halk. 18 mm	0,6	
1678	005a					kupari	nappi?	Kaksinkerroin taittunut ohut kuparilevy, jonka keskellä reikä.	1	halk. 25 mm	2,1	
1679	005a					pronssi	kuula?	Huonokuntoinen, litistyneen pallon muotoinen pronssimöykky.	1	halk. 17 mm	6	
1680	005a					rauta	rengas	Pyöreävartainen rautarengas.	1	Halk.42 mm, vartaan paks. 7 mm	29,2	

KM	Y	Tarkenne	Xkoo	Ykoo	Zkoo	Materiaali	Laji	Kuvaus	Kpl	Mitat	Paino_g	Muuta
1681	005c					kuparilejeerinki	hela	Litteä, neliömäinen pronssi- tai kuparihela, reuna muotoiltu, keskellä viisi reikää.	1	17 x 21 mm	2	
1682	005k					rauta	naula	Suurikantainen rautanaula.	1	Pit. 52 mm, kanta 16 x 22 mm	6,7	
1683	005k					rauta	esineen katkelma	Neliömäisen, litteän rautalevyn kappaleita, jonkin esineen osia.	5		97,7	
1684	013		101,23	290,12	7,85	pronssi	nappi	Puolipallon muotoinen ontto pronssinappi, jossa kiinteä kantalenkki. Napin päällä tyylitelty kohollaan oleva kukkakuvio.	1	Halk. 15 mm	2,6	
1685	017					lyijy	esine	Pyöreä lyijylevy, jonka reunassa reikä.	1	Halk. 17 mm	5	
1686	017					rauta	veitsenkahva	Rautaisen veitsen kahvaosa, jonka molemmin puolin litteä, rautaniiteillä kiinnitetty luulevy.	1	Pit. 100 mm	36	
1687	026		110,66	292,8	7,52	kuparilejeerinki	ongenkoukku	Pronssinen tai kuparinen litteä ongenkoukku, jonka ympärillä kaksinkerroin kierrettyä siimaa.	1	Pit. 31 mm	1,4	
1688	032					rauta	kulmarauta	90 asteen kulmaan taitettu litteä rautavarras.	1	85 x 85 mm	116	
1689	032					rauta	naula	Rautanaula.	1	Pit. 61 mm	9,3	
1690	037					rauta	solki	Kulmikas solki, neula jäljellä.	1	36 x 30 mm	17,8	
1691	046					rauta	esineen katkelma	Litteän rautavartaan katkelma.	1	Pit. 78 mm	42,9	
1692	046					rauta	esine	Rautapiikki tai iso naula.	1	Pit. 115 mm	52,7	
1693	052		103,27	296,67	7,47	lyijy	rengas	Ruutisarven tms. suuosa, jossa kierteet.	1	Kork. 13 mm, halk. 28-32 mm	28,3	
1694	052		102,53	297,03	7,62	lyijy	sinetti	Kaksinkerroin taitettu kangaspakan sinetti.	1	Halk. 20 mm	9,4	
1695	053		106,89	289,51	7,56	kupari	raha	Huonokuntoinen kuparikolikko.	1	Halk. 30 mm.	12,7	

KM	Y	Tarkenne	Xkoo	Ykoo	Zkoo	Materiaali	Laji	Kuvaus	Kpl	Mitat	Paino_g	Muuta
1696	053					rauta	rengas	Pyöreävartainen rautarengas.	1	Halk. 33-35 mm	18,2	
1697	054		123,9	291,58	8,83	kupari	raha	Ruotsalainen iso kuparikolikko v:lta 1746. 2 ÖR SM...	1	Halk. 34 mm	28,9	
1698	054		126,85	291,22	8,98	pronssi	esine	Litteä koristeellinen esine, varressa ruuvi. Muistuttaa taskukellon vedintä.	1	Pit. 40 mm	3,8	
1699	057	R20a	129,94	292,6	8,65	pronssi	esine	Putkimainen esine, aseen tähtäin?	1	Pit. 54 mm, halk. 9 mm	13,5	
1700	057		128,21	293,15	8,76	kuparilejeerinki	nappi	Pronssi- tai kuparinappi, litteä, painunut keskeltä lommolle. Yläpinnalla kohollaan oleva simpukkakuvio ja pisteitä, taustapuolella lenkki.	1	Halk. 20 mm	3,2	
1701	057					pronssi	esineen katkelma	Litteän, nelikulmaisen soljen katkelma, pinnassa koristelua. Kengän solki?	1	Lev. 34 mm	2,7	
1702	058		129,19	295,38	8,59	kupari	raha	Kulunut kolikko.	1	Halk. 23 mm	4,5	
1703	058					kuparilejeerinki	nuppineula	Pyöreä nuppi.	1	Pit. 42 mm	0,2	
1704	058		127,98	295,91	8,47	kupari	raha	Kulunut kolikko.	1	Halk. 24 mm	4,5	
1705	062		124,05	291,6	8,63	rauta + puu	kahva	Veitsen tai haarukan (hiiltynyt?) puukahva, sisällä rautainen ruoto, kiinnitetty kolmella niitillä.	1	Pit. 8 mm	13,7	
1706	062		129,76	295,64	8,81	lyijy	hela	Litteästä lyijylevystä kömpelösti kukan muotoon leikattu, neljä kiinnitysreikää.	1	Halk. 35 mm	14,1	
1707	062	R19d	123,84	291,78	8,75	kupari	raha?	Litteä kuparimöykky.	1	Halk. 29 mm	5,5	
1708	062	R19c:n päältä				rauta + luu	kahva	Fasetoidun luukahvan pää, jossa kiinni rautaniitti.	1	Pit. 35 mm	2,7	
1709	062	N-vesikourua purettaessa	129,6	292,08	8,85	pronssi	nappi	Litistetyn pallon muotoinen ontto nappi, jossa kiinnitysrengas. Taustapuolella tekstiä (venäjää?).	1	Halk. 18 mm	3,9	

KM	Y	Tarkenne	Xkoo	Ykoo	Zkoo	Materiaali	Laji	Kuvaus	Kpl	Mitat	Paino_g	Muuta
1710	062		124,12	291,8	8,66	kuparilejeerinki	nappi	Huonokuntoinen, sileä nappi, taustapuolella kiinnitysrengas.	1	Halk. 20 mm	1,5	
1711	062		129,37	295,77	8,8	kupari	raha	Huonokuntoinen kolikko.	1	Halk. 26 mm	6,7	
1712	062	R19d:n alta				rauta + luu	haarukka	Kolmepiikkinen, luukahvainen haarukka.	1	Pit. 192 mm	55,9	
1713	062					kuparilejeerinki	nappi	Kaksinkertaisesta kuparilevystä tehty nappi, taittunut osittain kaksinkerroin, toisessa levyssä reikä keskellä.	1	Halk. 24 mm	2,4	
1714	062	Kiveyksen päältä				rauta	esine	S-mutkalle taivutettu rautavarras.	1	Pit. 62 mm	38	
1715	062		128,14	295,63	8,9	lyijy/tina	hela	Kukanmuotoinen litteä hela, taustapuolella kiinnitysniitti.	1	14 mm	1,9	
1716	066					rauta	naula	Hyvin isokantainen naula.	1	Pit. 57 mm, kanta 27x30 mm	32,7	Sinistynyt.
1717	067		129,83	291,55	8,79	rauta	esine	Taivutettu rautaesine, saksien tai keritsinten puolikas?	1	Pit. 114 mm	47,8	
1718	070		105,2	290,47	7,33	rauta	puoshaka?	Puoshaalta vaikuttava esine; kaksi piikkiä, joista toinen taivutettu lenkiksi, varttamisreikä. Voi olla kaksi erillistä esinettä.	1	Pit. 90 mm	94,3	
1719	070		102,91	293,04	7,36	hopea + kulta	neula	Nuppipäinen iso hiusneula, kullattua hopeaa? Nuppi kierretty. Vartaan keskivaiheella jäännöksiä orgaanisesta aineesta.	1	Pit. 67 mm	1,2	
1720	070					rauta + luu	veitsenkahva	Rautaveitsen kahvaosa, ruodin ympärillä kahdesta luuosasta koottu kahva, joka on kiinnitetty ruotiin rautaniiteillä. Kahvan poikkileikkaus pyöreä. Koristelematon. Terässä erottuu röntgenkuvassa tekijän leima.	1	Pit. 111 mm	25,3	Koordinaattitiedot kadonneet.
1721	073		126,49	295,25	8,33	kupari	raha	Huonokuntoinen kolikko.	1	Halk. 30 mm	9,8	

KM	Y	Tarkenne	Xkoo	Ykoo	Zkoo	Materiaali	Laji	Kuvaus	Kpl	Mitat	Paino_g	Muuta
1722	073					kupari	nuppineula	Taivutettu nuppineula, kärki poikki.	1	Pit. 24 mm	0,2	
1723	074					kupari	raha	Huonokuntoinen kolikko.	1	Halk. 29 mm	10	
1724	075					kupari	raha	Huonokuntoinen kolikko.	1	Halk. 25 mm	5,6	
1725	077		100,43	291,29	7,33	rauta	sanka	Litteävartainen sanka, toinen pää taivutettu koukuksi, toinen pää puuttuu.	1	Pit. 173 mm	29,3	Sinistynyt.
1726	077	Navetan nurkalta.	101,1	295,82	7,43	lyijy	kuula	Pieniä lyijykuulia. Löytyivät yhdessä laskurahojen kanssa.	4	Halk. 10 mm	28,4	
1727	077					rauta	naula	Rautanaula.	1	Pit. 77 mm	5,7	
1728	077	Navetan nurkalta	101,09	295,83	7,43	kupari	laskuraha	Sileitä, pyöreitä laskurahoja. Yhdessä erottuvat röntgenkuvassa kirjaimet HS. Löytyivät yhdessä pienten lyijykuulien kanssa.	7	Halk. 21 mm.	26,3	
1729	077		101,21	295,79	7,37	kupari	laskuraha	Sileitä, pyöreitä laskurahoja.	4	Halk. 22 mm	11,9	
1730	077					rauta	sarana?	Pieni sarana tms, keskellä reikä.	1	Pit. 57 mm	18,1	Sinistynyt.
1731	077	R6:n ja R4a:n välistä				lyijy	hela	Painavasta metallista tehdyn litteän helan katkelma, pää pyöristetty.	1	Pit. 67 mm	20,1	
1732	078		99,5	296,17	7,54	rauta	esine	Litteä, pyöreä levy, josta lähtee suorakulmaisesti taitetut siivekkeet.	1	30x60 mm	31	Sinistynyt.
1733	078		100,2	296,26	7,78	hopea	raha	Hyväkuntoinen, keskeltä tummunut ohut hopeakolikko. Toisella puolella CRS ja kasviornamenttia, toisella puolella kolme kruunua vuosiluku 1667 ja teksti 2 ÖR.	1	Halk. 20 mm	1,1	
1734	078					rauta	naula	Rautanaula, neliönmuotoinen kanta.	1	Pit. 78 mm, kanta 18x16 mm	13,6	Sinistynyt.
1735	091					rauta	naula	Rautanaula.	1	Pit. 78 mm, kanta 13x13 mm	7,9	
1736	094		128,02	292,93	8,02	rauta	solki	Kulmikas, kaareva kengän solki.	1	38 x 26 mm	11,8	

KM	Y	Tarkenne	Xkoo	Ykoo	Zkoo	Materiaali	Laji	Kuvaus	Kpl	Mitat	Paino_g	Muuta
1737	095		101,1	295,84	7,44	kupari	laskuraha	Kaksi toisiinsa tarttunutta sileää laskurahaa.	2	Halk. 21 mm	6,9	
1738	098	Navetan sisältä.	100,47	296,18	7,3	rauta	hakku	Pitkänomainen hakku, jonka keskellä varttamisreikä.	1	Pit. 148 mm, lev. 24 mm	226,1	Sinistynyt.
1739	098					rauta	naula	Kaksi kannallista ja kaksi kannatonta naulaa.	4	Max.pit. 82 mm	29,4	Sinistyneitä.
1740	098	Navetan sisältä.	99,39	296,52	7,31	rauta	esine	Suuri, litteästä vartaasta loivasti taivutettu "koukku".	1	Pituus 390 mm	168	Sinistynyt.
1741	099					rauta	naula	Iso naula.	1	Pit. 132 mm, kanta 25x27 mm	50,3	
1742	103					rauta	naula	Kaksi naulaa, toisesta puuttuu kanta.	2	Max.pit. 90 mm	22,1	
1743	104	Seulasta				kupari	raha	Huonokuntoinen kolikko, ns. hätäraha?	1	Halk. 28 mm	6,5	
1744	104					rauta	naula	Viisi naulaa, kahdesta puuttuu kanta, yksi on hevosenkengännaula.	5	Max.pit.106 mm	58,7	
1745	105		106,44	296,66	7,55	rauta	avain	Pieni avain. Soikea lenkki, jonka alla paksunnos, kolme hammasta.	1	Pit. 80 mm	26	
1746	108					rauta	naula	Rautanaula.	1	Pit. 74 mm, kanta 16x16 mm	9	Sinistynyt.
1747	108					rauta	esine	Kulmikkaasti U:n muotoon taivutettu pyöreävartainen rauta.	1	57 x 72 mm	74,2	
1748	108		128,67	292,21	7,75	kuparilejeerinki	nappi?	Huonokuntoinen, litistetyn pallon muotoinen.	1	Halk. 16 mm	3,6	

Orgaaniset löydöt, KM 2000002:1749-2125

Liite VIIc

KM	Y	Tarkenne	Xkoo	Ykoo	Zkoo	Materiaali	Laji	Kuvaus	Kpl	Mitat
1749	?					nahka/tuohi	kengän osa/osia	Pieniä kengän nahka- ja tuohikappaleita, korosta?	5	
1750	?	R11				nahka	kappale	Nahkaesineen pala.	1	
1751	005		100,09	295,38	7,51	nahka/tuohi	kengän osa/osia	Nahkakengän anturan ja koron kappaleita.	5	
1752	005		105,17	290,18	7,45	puu	kahva	Tynnyrin kannen kahva? Kahdessa osassa.	2	
1753	005	R6:n puiden välistä				nahka	kappale		1	
1754	005	R6:n puiden välistä				nahka	kengän antura	Tylppäkärkisen kengän anturan etuosa ja vahvike.	2	
1755	005a		101,89	295,19	7,77	nahka	kenkä	Nahkakenkä.	1	
1756	005a					tekstiili	kappale	Tekstiiliä? Huopaa?		
1757	005a		101,24	296,63	7,79	tuohi/kivi	verkon paino	Tuohipunoksella päällystetty kivi.	1	
1758	005a					nahka	kengän osa/osia	Nahkakengän paloja.		
1759	005a					nahka	kengänkorko	Kengän koron nahkapala.	1	
1760	005a					nahka	kengän osa/osia	Nahkakengän paloja.		
1761	005a					tuohi	punos		1	
1762	005a					nahka	kenkä	Nahkakenkä.	1	
1763	005a					nahka	kengän osa/osia	Iso nahan pala, kengästä.	1	
1764	005a		103,7	297,09	8,05	nahka	kenkä	Nahkakenkä.	1	
1765	005a					tekstiili	huopa	Huovan kappale, leikkuujäte?	1	
1766	005a					puu	esineen osa	Kannen tai pohjan pala, kulmista pyöristetty suorakaide.	1	
1767	005a					kaarna	esineen osa	Ison, kulmista pyöristetyn suorakaiteen muotoisen kohon (?) katkelma, toisessa päässä reikä.	1	

KM	Y	Tarkenne	Xkoo	Ykoo	Zkoo	Materiaali	Laji	Kuvaus	Kpl	Mitat
1768	005a		101,3	296,28	7,84	puu	esineen osa	Muotoiltu kuusenkävyn muotoinen esine, jonka yläpäässä profiloitu nuppi, alaosan nuppi puuttuu. Pelinappula?	1	
1769	005a	Y5a:n pohja	106,51	296,46	7,75	nahka	kengän antura	Kaksi kengän anturan kappaletta.	2	
1770	005a					nahka	kengän osa/osia	Nahkakengän pala.	1	
1771	005a+d	R6:n puiden välistä				nahka	leikkuujäte		1	
1772	005b					nahka	kappale	Nahkasuikale.	1	
1773	005b					nahka	kengän osa/osia	Nahan pala, kengästä?	1	
1774	005b					nahka	leikkuujäte	Nahkasuikale.	1	
1775	005d					nahka	kengän osa/osia	Anturan ym. palasia.	5	
1776	005h					nahka	kappale	Nahan pala.		
1777	005h					nahka	kappale	Isoja nahan paloja.		
1778	005h					nahka	kengän osa/osia	Nahkakengän paloja.		
1779	005h					nahka	kappale	Nahanpaloja, kengästä?		
1780	005h					nahka	kappale	Nahanpala.	1	
1781	005i					kuitu	köysi	Pätkä karkeaa, kierrettyä köyttä.	1	
1782	005i					nahka	kengänkorko	Nahkakengän koron pala.	1	
1783	005j					nahka	kengän antura	Anturan kappale.	1	
1784	005j					kuitu	köysi	Punottu köysi, joka kiinnittyy puu(?)varteen.	1	
1785	005j					nahka	nauha		1	
1786	005k					puu	kahva	Puun rungon pätkä josta lähtee oksa ylöspäin, oksan pää terotettu ja katkennut. Jonkinlainen kahva? Katajaa?	1	
1787	005k					nahka	kappale	Nahkasuikale (remmi?) ja levymäinen kappale.	2	

KM	Y	Tarkenne	Xkoo	Ykoo	Zkoo	Materiaali	Laji	Kuvaus	Kpl	Mitat
1788	005l					nahka	leikkuujäte		1	
1789	005l					nahka	kappale	Kengän (?) osa.	1	
1790	005l					nahka	kappale		1	
1791	005l					nahka	kengänkorko	Korkolappu.	1	
1792	005l					nahka	kengänkorko	Korkolapun pala.	1	
1793	005l					puu	kimpi	Alhaalla ja yläreunassa loveus.	1	
1794	005l		100,88	295,15	7,46	nahka	kengän antura	Tylppäkärkisen nahkakengän anturan osia.	8	
1795	005l		99,49	295,09	7,4	tekstiili	kangas	Kantattu iso pala kangasta.		
1796	005l	Y91:n alta; Y93?	102,37	295,6	7,35	puu	kansi tai pohja	Pyöreä kansi tai pohja.	1	Halk. 145 mm
1797	005l					nahka/tuohi	kengän osa/osia	Nahka- ja tuohilevyjä, kengän anturan osia?	6	
1798	046					nahka	kengän osa/osia	Nahkakengän pala.	1	
1799	039					nahka	kappale	Nahanpaloja.	1	
1800	039					nahka	leikkuujäte	Nahan pala (leikkuujäte?)	1	
1801	045		129,76	295,64	8,81	puu	esineen osa	Paksun puukiekon segmentti (lähes puolikas), reuna viistetty. Tynnyrin pohja?	1	Halk. 445 mm
1802	046					nahka	kengänkorko	Kengän koron kappale, naula kiinni.	1	
1803	046		101,32	295,97	7,57	tekstiili	kappale	Tiiviisti kudottua kangasta, hauras, useassa osassa.	3	
1804	052					nahka	leikkuujäte	Korkolapun tekele?	1	
1805	052					nahka	kappale	Muotoon leikattu nahkaesineen pala.	1	
1806	052					nahka	kengän osa/osia	Korkolapun pala ja vahviketta.	2	
1807	052					nahka	leikkuujäte		5	
1808	052					nahka	kengänkorko	Korkolappuja.	3	
1809	052					nahka	nauha		2	

KM	Y	Tarkenne	Xkoo	Ykoo	Zkoo	Materiaali	Laji	Kuvaus	Kpl	Mitat
1810	052					nahka	nauha		2	
1811	052		102,05	296,76	7,6	nahka	kengän antura	Suippokärkisen kengän antura, vahvikkeita ja muita osia.	8	
1812	052					nahka	kengänkorko	Korkolapun pala.	1	
1813	052		102,7	296,48	7,49	tekstiili	ryijy?	Ryijyn tai loimen iso pala.		
1814	052					nahka	kengänkorko	Korkolappuja.	3	
1815	052					nahka	tuppi	Puukon tuppi. Varressa koristelua.	1	
1816	052					nahka	kengänkorko	Korkolappu, jossa naulanreikiä.	2	
1817	052					nahka	kengän korko	Korkolappu, jossa naulanreikiä.	1	
1818	052					nahka	nauha	Kiepillä oleva nahkanauha.	1	
1819	052					nahka	esineen osa	Nahkapussin tms. kappale.	1	
1820	052					nahka	leikkuujäte		1	
1821	052					nahka	kengän osa/osia	Vahvike.	1	
1822	052					nahka	kappale	Suora vahvikenauha, jonka keskellä ommelrivi.	1	
1823	052					nahka	vyö/remmi	Remmin pää, jossa reikä keskellä.	1	
1824	052					nahka	kengän osa/osia	Epämääräinen.	1	
1825	066		100,75	293,57	7,21	nahka	kengänkorko	Useasta nahkalapusta (ja tuohilevystä?) koottu korko.	1	
1826	066					nahka	kengän osa/osia	Vahvike.	1	
1827	069					kuitu	köysi	Mytyssä. Punottu?	1	Paks. n. 10 mm
1828	069					nahka	kappale	Kaksi repaleista nahankappaletta, kengästä?	2	
1829	069					nahka	kengänkorko	Kengän korkolappu, jossa naulanreikiä.	1	
1830	069		104,28	290,41	7,42	nahka	kengänkorko	Kengänkorko, jossa naulanreikiä.	1	

KM	Y	Tarkenne	Xkoo	Ykoo	Zkoo	Materiaali	Laji	Kuvaus	Kpl	Mitat
1831	069		105,51	293,12	7,4	puu	kimpi	Alareunassa loveus.	1	Astian korkeus 120 mm.
1832	069					nahka	nauha		1	
1833	069					kaarna	esineen osa	Kohon puolikas.	1	
1834	070					nahka	nauha		1	
1835	070		105,45	291,04	7,41	kaarna	kiekko	Kaarnakiekko, jonka keskellä reikä.	1	Halk. 55 mm
1836	070		105,21	290,62	7,35	puu	tappi	Teräväkärkinen tappi, jonka toinen pää litteä.	1	
1837	070		104,61	290,18	7,43	nahka	kengän osa/osia	Kengänkorko, jossa naulanreikiä, vahvike ja muita kengänosia.	7	
1838	070		105,62	291,16	7,41	nahka	kappale	Nahkaesineen kappale.	1	
1839	070		104,28	291,98	7,38	nahka	kengänkorko	Kengänkorko, jossa naulanreikiä ja puisia nauloja sekä 1 irrallinen nahankappale.	2	
1840	070		105,5	291,1	7,43	nahka	kengänkorko	Kengänkorko, jossa naulanreikiä.	1	
1841	070		103,32	290,79	7,37	nahka	kappale	Nahkaesineen kappale.	1	
1842	070		106,08	292,04	7,38	puu	esineen osa	Kahdeksikkoa muistuttava pieni litteä puuesine.	1	
1843	070		105,58	293,26	7,36	nahka	kengän osa/osia	Palanen kengän anturan reunasta.	1	
1844	070		100,04	291,45	7,31	nahka	kenkä	Tytön / naisen kenkä. antura ja korkoa, barokkimalli.	1	
1845	070					nahka	kappale		1	
1846	070					nahka	kenkä	Lapsen kenkä.	1	
1847	070		106,11	293,27	7,9	nahka	kengän antura	Kengän antura, vahvikkeita ja muita osia.	8	
1848	070					nahka	vyö/remmi	Nahkanauhaa, remmiä?	2	
1849	070					nahka	kengänkorko	Korkolappu. Reunassa ommelta, keskellä naulanreikiä.	1	
1850	070					nahka/tuohi	kengän osa/osia	Kengän vahvikkeita ja muita osia, mukana tuohta, joka mahdollisesti liittyy jalkineeseen.	16	

KM	Y	Tarkenne	Xkoo	Ykoo	Zkoo	Materiaali	Laji	Kuvaus	Kpl	Mitat
1851	070					nahka/tuohi	kengänkorko	Tuohta ja nahkaa päällekkäisissä kerroksissa. Kiinnitetty pienillä puutapeilla.	1	
1852	070					puu	helmi/nappi	Alapuoli tasainen, yläpuoli kupera, keskellä reikä.	1	Halk. 20 mm
1853	070					nahka	nauha		1	
1854	070		103,93	292,8	7,32	puu	kimpi	Poikki, alareunassa ura.	1	
1855	070					kaarna	esineen osa	Pyöreähköksi veistetty kaarnanpala.	1	
1856	070					puu	kimpi	Alhaalla loveus.	1	Astian korkeus 340 mm
1857	070					nahka	kengän osa/osia	Toinen osista korkolapusta. Reunassa ommelta.	2	
1858	070		102	290,65	7,36	nahka/tuohi	esineen osa	Rulla, jossa kerroksittain tuohi+nahka+tuohi, mukana naula. Käpristynyt kengänkorko?	1	
1859	070		102,84	290,43	7,42	nahka	kengän antura	Kengän anturan kappaleita ja vahvike.	5	
1860	070		104,01	290,22	7,39	puu	puikko	Veistetty puikko, toinen pää terävä, toinen litteä.	1	Pit. 129 mm
1861	070					nahka	kengänkorko	Kerroksellinen korko. Reunassa ompeleenreikiä.	3	
1862	070		106,08	290,14	7,47	nahka	vyö/remmi	Noin puolen metrin pätkä vyötä tai remmiä, kahdessa osassa. Käännetty osittain kaksin kerroin, kärkipää yksinkertainen ja reunassa ommelten reikiä.	2	
1863	070					nahka	kenkä	Kengän antura ja -korko sekä vahvikkeita ja muita kengän osia.	9	
1864	070		106,09	294,04	7,36	nahka	kenkä	Tylppäkärkinen kengän antura ja -korko sekä vahvikkeita ja muita kengän osia.	9	
1865	070		105,7	290,8	7,36	nahka	kengänkorko	Kengänkoron nahkalappu, jossa naulanreikiä.	1	
1866	070		105,57	290,73	7,38	nahka	kengänkorko	Kengänkoron nahkalappu.	1	
1867	070		104,25	293,23	7,32	nahka	kengän osa/osia	Kengän anturan tai -koron palanen.	1	
1868	070		100,31	292,9	7,34	nahka	kengänkorko	Kengänkoron nahkalappu, jossa naulanreikiä.	1	
1869	070					nahka	kappale	Kengänpohjan tai remmin kappale.	1	

KM	Y	Tarkenne	Xkoo	Ykoo	Zkoo	Materiaali	Laji	Kuvaus	Kpl	Mitat
1870	070		103,72	290,73	7,37	nahka	kengän osa/osia	Mahdollisesti kengänkoron kappaleita. Paloissa naulanreikiä.		
1871	070					puu	esineen osa	Lauta, jota muotoiltu ja pyöristetty.	1	Pit. 320 mm
1872	070		104,98	290,25	7,39	puu	esine	Puupalikka, jossa loveus ja kaksi kulmaa viistetty.	1	
1873	070					nahka	kengän osa/osia	Kengän vahvikkeita.	3	
1874	070					nahka	kengänkorko	Korkolappu, jossa naulanreikiä.	1	
1875	070					nahka	kengänkorko	Korkolapun pala, naulanreikiä.	1	
1876	070					nahka	kengän osa/osia	Korkolapun pala ja nahkasuikale, remmiä?	2	
1877	070					nahka	kengän osa/osia	Tylppäkärkisen kengän anturaa, vahvikkeita ja muita osia.	9	
1878	070		104,81	292,35	7,28	nahka/turkis	rukkanen	Iso turkisrukkasen pala.	1	
1879	070					nahka	kappale	Nahkalevyä.	1	
1880	070					nahka	kengän osa/osia	Kengän kappaleita.	2	
1881	070		106,46	293,92	7,32	puu	esineen osa	Pyöreän pohjan tai kannen kapea reunasegmentti.	1	
1882	070					nahka	kengän osa/osia	Kengän päällistä?	1	
1883	070					nahka	kappale	Eri kenkien ym. nahkaesineiden paloja.	25	
1884	070					nahka	kengän osa/osia	Kengän palanen.	1	
1885	070					nahka	kappale	Paksu nahkakappale, kengän korko?	1	
1886	070					nahka	leikkuujäte		18	
1887	070					nahka/turkis	kappale	Nahkasuikale (remmi?), jossa turkista jäljellä.	1	
1888	070					nahka	kengän antura	Pyöreäkärkisen anturan etuosa.	2	
1889	070		101,98	291,27	7,38	nahka	kengän antura	Tylppäkärkisen saappaan antura ja vahvikkeita. Mukana tuohta, joka mahdollisesti liittyy jalkineeseen.	17	
1890	070		106,41	293,97	7,31	nahka	kengän osa/osia	Nahkakengän antura ja kappaleita.	13	

KM	Y	Tarkenne	Xkoo	Ykoo	Zkoo	Materiaali	Laji	Kuvaus	Kpl	Mitat
1891	070					nahka	leikkuujäte		3	
1892	070		105,24	201,45	7,48	puu	esineen osa	Pyöreän pohjan tai kannen reunasegmentti.	1	
1893	070					nahka	vyö/remmi	Vyön tms. hihnan pää.	1	
1894	070					nahka	kengänkorko	Monikerroksisen koron pala.	1	
1895	070					nahka	kengänkorko	Korkolappu.	1	
1896	070					nahka	kengänkorko	Korkolappu (tai anturan takaosa):	1	
1897	046					nahka	kappale		3	
1898	046					nahka	kengän antura	Teräväkärkisen anturan etuosa.	1	
1899	073					nahka	kappale	Nahkalevyn kappale, kengästä?	1	
1900	073					nahka	kappale	Käppyräisiä nahkalevyjä, kengästä?	2	
1901	073					nahka	kengän osa/osia		3	
1902	073					tuohi	kengän antura	Leveämallinen tuohiantura, jossa kauttaaltaan naulanreikiä.	8	
1903	073					nahka	kengän osa/osia	Anturasta?	1	
1904	073					nahka	leikkuujäte		1	
1905	073					nahka	kappale	Kenkien ym. osia.	6	
1906	073					nahka	kengän osa/osia		1	
1907	073					nahka	vyö/remmi	Kaksinkertainen.	1	
1908	073					nahka	leikkuujäte		1	
1909	073					tuohi	kengänkorko	Ison kengän korko, useita tuohikerroksia, isoja naulanreikiä.	1	
1910	074					tekstiili	kappale	Kankaan pala.	1	
1911	074					tekstiili	kappale	Ohuesta langasta kudottu ristikkäin.	1	

KM	Y	Tarkenne	Xkoo	Ykoo	Zkoo	Materiaali	Laji	Kuvaus	Kpl	Mitat
1912	074(b)					nahka	leikkuujäte		4	
1913	075		128,74	291,19	8,26	nahka	kenkä	Kengän antura ja -korko sekä vahvikkeita ja muita kengänosia. Kengän anturassa kaksi nahkakerrosta, joiden väliin jäänyt painaumana jäljet sik-sakkina kulkeneesta sidoslangasta.	7	
1914	075		129	292,46	8,32	nahka	kengän antura	Tylppäkärkisen kengän anturan kärkiosa.	1	
1915	076					nahka	kappale	Kaksi kaksihaaraiseksi leikattua teräväkärkistä nahanpalaa.	2	
1916	076					nahka	kengän antura	Kengän anturan osia.	3	
1917	077		101,55	295,59	7,31	puu	esineen osa	Pyöreän kannen tai pohjan reunasegmentti.	1	
1918	077					kaarna	kiekko	Kaarnakiekko, keskellä reikä. Koho? Kahdessa osassa.	2	Halk. 40 mm
1919	077		102,13	294,64	7,33	tekstiili/kuitu	köysi?	Hamppua? Paksua, kudottua (?) kuitua, köyttä?		
1920	077					nahka	kappale	Esineen pala, ommelten reikiä.	1	
1921	077					nahka	kenkä	Kengän anturan ja koron osia sekä vahvikkeita.	10	
1922	077					nahka	nauha		1	
1923	077		105,47	292,87	7,23	puu	esine	Lovettu tappi.	1	
1924	077		102,4	295,29	7,35	puu	esineen osa	Kolme kimpeä, joissa loveus, sekä vanne.	4	Astian kork. 120 mm
1925	077					nahka	kengänkorko	Korkolappu, jossa naulanreikiä.	1	
1926	077					nahka	kengän osa/osia	Kengän vahvikkeita ja muita osia.	8	
1927	077					nahka	kengänkorko	Korkolapun pala, naulanreikiä.	1	
1928	077		101,94	295,53	7,32	puu	esineen osa	Pitkänomainen puuesine, toisessä päässä kapeampi uloke. Muistuttaa tylppäkärkisen kengän lestiä.	1	
1929	077					nahka	kappale	Nahkalappu, kengän osa?	1	
1930	077					nahka	kappale	Nahkalappu.	1	
1931	077					nahka	kengän antura	Anturan ja vahvikkeen paloja.	3	

KM	Y	Tarkenne	Xkoo	Ykoo	Zkoo	Materiaali	Laji	Kuvaus	Kpl	Mitat
1932	077		102,49	293,86	7,05	nahka	kengän ym. osia	Kaksi tylppäkärkistä kengän anturaa, vahvikkeita ja muita nahankappaleita. Kahdessa palassa leikkauksia, reikiä ja pakotuksia, mahd. päähineestä (samaa esinettä kuin löytönro 118).	12	
1933	077					nahka	leikkuujäte		1	
1934	077					nahka	kappale		1	
1935	077					nahka	leikkuujäte		1	
1936	077		101,08	291,82	7,29	nahka	kengän antura	Tylppäkärkisen saappaan antura.	1	
1937	077					nahka	kappale		1	
1938	077		103,55	290,19	7,26	nahka	kengän antura	Pyöreäanturaisen kengän anturan kärkiosa.	1	
1939	077					nahka	nauha		1	
1940	077					nahka	leikkuujäte		1	
1941	077		101,29	293,78	7,25	nahka	kengän antura	Tylppäkärkisen nahkakengän antura ja vahvikkeita.	6	
1942	077		102,09	295,13	7,27	nahka	kengän antura	Tylppäkärkisen saappaan antura ja vahvikkeita.	5	
1943	077					nahka	kappale		1	
1944	077		100,68	295,76	7,4	puu	kärrynpyörä	Kärrynpyörän neljännes. Kehä puuta ja sen poikkileikkaus suorakaiteen muotoinen, kaksi puolaa. Kehän sivussa pari naulaa.	1	360 x 565 mm
1945	077					nahka	vyö/remmi	Kaksinkerroin taitettu hihna tms.	1	
1946	077					nahka	leikkuujäte		5	
1947	077		104,86	292,67	7,19	nahka	nauha	Katkennut, solmittu ehjäksi.	1	
1948	077					nahka	kenkä		1	
1949	077					nahka	leikkuujäte		2	
1950	077					nahka	kappale		1	
1951	077					nahka	kengän osa/osia	Kengän anturan (?) osia.	2	

KM	Y	Tarkenne	Xkoo	Ykoo	Zkoo	Materiaali	Laji	Kuvaus	Kpl	Mitat
1952	078		100,11	296,14	7,72	nahka/puu	kengänkorko	Puusta ja nahasta tehty bootsimainen saappaan korko.	1	
1953	078					nahka	leikkuujäte		3	
1954	078					nahka	kappale		1	
1955	078					nahka	leikkuujäte		1	
1956	078		99,12	295,81	7,52	nahka	kenkä		1	
1957	078					nahka	leikkuujäte		7	
1958	078		99,7	295,84	7,71	nahka	kappale	Suurehkon nahkaesineen (päähine, kenkä?) kappaleita.	9	
1959	078					nahka	kappale		1	
1960	078		98,79	296,11	7,63	nahka	kenkä			
1961	078		98,47	296,4	7,65	nahka/tuohi	kenkä	Mokkasiinimaisen nahkakengän antura, mukana tuohta.	3	
1962	078					kuitu	köysi?	Kaksi pitkänomaista kappaletta köyttä tai huopaa.	2	
1963	078	Ojasta Y84.	103	293,71	7,05	nahka	kappale	Koristellun nahkaesineen kappale (leikkauksia, pakotuksia).		
1964	078					nahka	kappale	Nahkalevy, kengän anturaa?	1	
1965	078					nahka	vyö/remmi	Remmin pätkä.	1	
1966	078		99,02	295,97	7,48	nahka	kenkä		1	
1967	078					nahka	kengän osa/osia	Kärjen tai koron osa.	1	
1968	078					kaarna	esineen osa	Kaarnaveneen kokka?	1	
1969	078					puu	tynnyrinpohja	Kolmesta laudasta koottu tynnyrinpohja, jonka poikkileikkaus linssimäinen.	3	Halk. 460-480 mm.
1970	078		99,12	295,9	7,51	nahka	kenkä	Kengän takaosa, jossa korko.	1	
1971	078		99,68	298,12	7,73	puu	kansi?	Pyöreä, kahteen osaan haljennut puulevy.	2	
1972	080					nahka	kappale		1	

KM	Y	Tarkenne	Xkoo	Ykoo	Zkoo	Materiaali	Laji	Kuvaus	Kpl	Mitat
1973	080					nahka	kappale		1	
1974	082					tekstiili	kappale	Pieni kankaan kappale, nauhan pätkä?	1	
1975	082					nahka	leikkuujäte		21	
1976	082					nahka	kengän antura	Tylppäkärkisen kengänanturan etuosa.	1	
1977	082					nahka	kengän osa/osia		2	
1978	082					nahka	leikkuujäte		6	
1979	082					nahka	vyö/remmi	Kaksinkerroin taitetun remmin pätkä.	1	
1980	082					nahka	vyö/remmi	Nahkaremmin tms. kappaleita.	6	
1981	082					nahka	kengänkorko	Korkolapun paloja.	2	
1982	082					nahka	kappale		3	
1983	082					nahka	kengän osa/osia		2	
1984	082					nahka	nauha		2	
1985	082					nahka	kengänkorko	Korkolappu.	1	
1986	082					nahka	kappale	Nahankappaleita.	2	
1987	082					nahka	kengän osa/osia	Kengän vahvikkeita ja muita osia.	17	
1988	082					nahka	kengän osa/osia	Kengän vahvike ja muita palasia.	3	
1989	082					nahka	kappale	Mahdollisesti kengän osa.	1	
1990	082					nahka	kengän osa/osia	Kengän anturan tai päällisen kappale.	1	
1991	082					nahka	kengän antura	Pyöreäkärkisen anturan etuosa.	1	
1992	082					nahka	kengän osa/osia	Repaleisia kengän osia.	6	
1993	082					nahka	leikkuujäte		11	
1994	082					nahka	kappale	Nahkaesineen palasia, joissa luultavasti koristelua.	4	

KM	Y	Tarkenne	Xkoo	Ykoo	Zkoo	Materiaali	Laji	Kuvaus	Kpl	Mitat
1995	082					nahka	kengänkorko	Repaleisia korkolapun paloja.	2	
1996	082					nahka	kengän osa/osia		11	
1997	083		101,1	295,82	7,44	puu	kimpi	Alareunassa loveus, kapenee ylöspäin.	1	Astian kork. 123 mm.
1998	085					nahka	nauha		2	
1999	086					puu	kimpi	Alaosassa loveus, ehjä.	1	Astian kork. 100 mm
2000	087					puu	tynnyrinkansi	Kolmesta laudasta koottu tynnyrinkansi, jonka poikkileikkaus linssinmuotoinen. Kannessa tiimalasimainen melko symmetrinen puumerkki, joka koostuu kuudesta viivasta.	3	Halk. 460-480 mm
2001	089					nahka	kengän osa/osia	Epämääräisiä kengän osia.	2	
2002	089					nahka	kengänkorko	Iso korkolappu, jossa naulanreikiä.	1	
2003	089		124,71	291,96	7,87	nahka	kenkä		1	
2004	089					nahka	kappale	Nahkalevyä.	1	
2005	089					nahka	leikkuujäte		1	
2006	089					nahka	kappale	Nahanpala, jossa ommelten reikiä.	1	
2007	089					puu	kimpi	Levenee ylöspäin, mennyt poikki loveuksen kohdalta.	1	
2008	089		126,96	291,75	8,15	nahka	kengänkorko	Monikerroksinen kengänkorko ja osa anturaa sekä vahvike.	2	
2009	089					nahka	esineen osa	Neliskulmainen esineen kappale.	1	
2010	089					nahka	kengän antura	Suippokärkisen anturan osa ja muita kengän osia.	8	
2011	089					nahka	kappale		2	
2012	089		126,03	293,7	8,04	nahka	kenkä	Leveälestinen antura, kärki puuttuu, anturan keskelle kulunut reikä.	1	
2013	089					nahka	kenkä	Kengän etuosa, pohjaa ja päällistä.	1	

KM	Y	Tarkenne	Xkoo	Ykoo	Zkoo	Materiaali	Laji	Kuvaus	Kpl	Mitat
2014	089					nahka	leikkuujäte		5	
2015	089					nahka	kappale	Kenkien ym. kappaleita.	5	
2016	089					nahka	kengänkorko	Korkolappu.	1	
2017	090					tekstiili	kappale	Paksua villaneuletta, kapea, molemmat reunat huoliteltu.	1	
2018	094		127,74	292,62	7,96	nahka	kengän antura	Tylppäkärkisen saappaan antura (kanta puuttuu), vahvikkeita ja muita osia.	8	
2019	094					nahka	kappale	Nahkaesineen pala, kengänkorosta?	1	
2020	094					nahka	leikkuujäte		16	
2021	094					nahka	kappale	Vahvike / nahkaremmin pala.	1	
2022	094					nahka	vyö/remmi	Nahkasuikale / remmin (?) kappale.	1	
2023	094					nahka	kengän antura	Tylppäkärkisen anturan kappale.	1	
2024	094					nahka	leikkuujäte		11	
2025	094					nahka	kappale	Kenkien, remmien ym. palasia.	48	
2026	094					nahka	kengän osa/osia	Kengän repaleisia kappaleita.	4	
2027	094					nahka	kappale	Suurehko, muotoon leikattu nahanpala.	1	
2028	094					nahka	kengän osa/osia	Mahdollisia kengän kappaleita.	8	
2029	094					nahka	kappale	Nahkalevyn pala.	1	
2030	094					nahka	kengän osa/osia	Pieni nahkalappu, jossa naulanreikiä. Korkolapun pala?	1	
2031	094					nahka	vyö/remmi	Kapean nahkaremmin pätkä.	1	
2032	094					nahka	kengän antura	Kengän anturan keskiosa.	1	
2033	095					kuitu	köysi	Kierrettyä, karkeaa köyttä.	1	
2034	095					nahka	leikkuujäte		5	

KM	Y	Tarkenne	Xkoo	Ykoo	Zkoo	Materiaali	Laji	Kuvaus	Kpl	Mitat
2035	095					nahka	kengän antura	Rapaleisia anturan kappaleita.	7	
2036	095					nahka	kengän osa/osia	Pieniä kengän anturan ym. kappaleita.	17	
2037	095					nahka	kappale	Repaleinen nahankappale.	1	
2038	096					nahka	leikkuujäte		3	
2039	096					nahka	kappale	Vahvikkeita tai muita nahkasuikaleita.	2	
2040	098					nahka	kengän osa/osia	Kengän anturan pala.	1	
2041	098					nahka	kengän antura	Anturan repaleisia kappaleita.	3	
2042	098					nahka	kengän osa/osia		3	
2043	098		99,21	296,53	7,31	tekstiili	kappale	Villakankaan kappaleita, ristikkäin kudottu.		
2044	098					nahka	kappale	Tod. näk. kengän osia.	6	
2045	098					nahka	kengänkorko	Korkolappu.	1	
2046	101					nahka	kengänkorko	Korkolapun kappaleita, joissa naulanreikiä.	3	
2047	101					nahka	kengän antura	Kapea, tylppäkärkinen antura.	1	
2048	103					nahka	kengän osa/osia		10	
2049	103					nahka	kengän antura	Ison kengän antura, jossa siksakkiin sisäpohjan yli menneen ompeleen painaumia ja naulanreikiä.	4	
2050	103					nahka	kengänkorko	Repalainen korkolappu, jossa naulanreikiä.	1	
2051	103					nahka	leikkuujäte		11	
2052	103					nahka	kengän antura	Anturan (?) pala.	1	
2053	103					nahka	kengänkorko	Korkolappu, jossa reikiä.	1	
2054	104					nahka	kengän osa/osia	Vahvikenauha ja kengän (?) osa.	2	
2055	104					nahka	kengänkorko	Kengän anturaa ja korko, jossa rautanaula.	1	
2056	104					nahka	kappale	Kengän osa?	1	

KM	Y	Tarkenne	Xkoo	Ykoo	Zkoo	Materiaali	Laji	Kuvaus	Kpl	Mitat
2057	104					nahka	kengän osa/osia	Korkolapun (?) kappale.	1	
2058	104					nahka	kengän antura	Tylppäkärkisen anturan etuosa.	1	
2059	104					nahka	kengän antura	Teräväkärkisen anturan etuosa.	1	
2060	104					nahka	kengän osa/osia	Vahvikkeita.	2	
2061	104					nahka	kappale		1	
2062	104					nahka	kenkä		1	
2063	104		127,65	292,66	7,82	nahka	kengän osa/osia	Nahkakengän antura ja korko.	2	
2064	104		127,55	291,66	7,81	nahka	kenkä	Nahkakengän antura ja korko.	3	
2065	104		126,38	293,58	7,77	nahka	kengän antura	Nahkakengän antura ja vahvike.	2	
2066	104					nahka	leikkuujäte		12	
2067	104					nahka	kengän osa/osia		18	
2068	104					nahka	kengän antura	Kapea, tylppäkärkinen antura.	1	
2069	104					nahka	kappale		2	
2070	104					nahka	kengänkorko	Korkolapun pala.	1	
2071	104					nahka	kappale		3	
2072	104					nahka	kengän osa/osia	Vahvikkeita.	3	
2073	104					nahka	kengän antura	Kapea, teräväkärkinen antura.	1	
2074	104					nahka	kengänkorko	Korkolapun pala.	1	
2075	104					nahka	kengän osa/osia	Kengän kannan vahvike.	1	
2076	104					nahka	vyö/remmi	Remmin katkelma.	1	
2077	104					nahka	leikkuujäte	Leikkujätelevy ja kengän vahvikenauhan pala.	2	
2078	104					nahka	kappale		2	

KM	Y	Tarkenne	Xkoo	Ykoo	Zkoo	Materiaali	Laji	Kuvaus	Kpl	Mitat
2079	104					nahka	kengän antura	Leveän anturan paloja.	2	
2080	104					nahka	kengänkorko	Kengän korkolappu, jossa naulanreikiä.	1	
2081	104					nahka	kengän osa/osia	Kengän kärjen kappaleita, kursittu "karjalanpiirakkamaisesti".	3	
2082	104					nahka	kengänkorko	Useista päällekkäisistä lapuista koottu korko, jossa naulanreikiä.	1	
2083	104					nahka	kengän osa/osia	Vahvikkeita.	2	
2084	104					nahka	kengän osa/osia	Vahvikkeita.	2	
2085	104					nahka	kengän antura	Tylppäkärkisen saappaan antura, takaosa puuttuu.	1	
2086	104					nahka	kappale		1	
2087	104					nahka	kenkä	Ison kengän anturan takaosa ja korko, jossa 4 rautanaulaa.	1	
2088	104					nahka	kappale	Ison esineen (kengän, rukkasen?) kappale.	1	
2089	104					nahka	kengän antura	Pyöreäkärkisen, ison kengän antura.	2	
2090	104					nahka	kengän antura	Kapean anturan pala.	1	
2091	104					nahka	kengänkorko	Kengän korkolappu, jossa naulanreikiä.	1	
2092	104					nahka	kengän osa/osia	Vahvike.	1	
2093	104					nahka	kengän osa/osia	Tasakärkisen kengän vahvikkeita.	3	
2094	104					nahka	kengänkorko	Korkolapun pala.	1	
2095	104					nahka	kengän osa/osia		8	
2096	104					nahka	kengänkorko	Korkolappu.	1	
2097	104					nahka	kengän antura	Leveän kengänanturan kärkiosa.	1	
2098	104					nahka	kenkä	Ison kengän anturaa ja korko, jossa nauloja.	1	
2099	104					nahka	leikkuujäte		3	

KM	Y	Tarkenne	Xkoo	Ykoo	Zkoo	Materiaali	Laji	Kuvaus	Kpl	Mitat
2100	104					nahka	kengän antura	Leveän, pyöreäkärkisen anturan tai kengänpäällisen pala.	1	
2101	104					nahka	kengän antura	Tylppäkärkisen anturan paloja.	3	
2102	104					nahka	kappale	Nahkalevy.	1	
2103	104					nahka	kengän osa/osia	Vahvike.	1	
2104	106		103,03	296,61	7,4	puu	kimpi	Leveä ja matala kimpi, alareunassa lovi.	1	Astian kork. 110 mm
2105	106		103,06	296,68	7,25	nahka	kengän antura	Lapsen kengän antura ja vahvike.	2	
2106	106		101,66	297,36	7,38	vitsas	vanne	Tynnyrin ehjä vanne.	1	Halk. 34 mm
2107	106		103,3	296,33	7,27	tuohi/kivi	verkon paino	Kaksi tuohipunoksella päällystettyä kiveä.	2	
2108	106		103,02	297,18	7,25	nahka/tuohi	kengänkorko	Kokonainen korko, mukana kaarnaa tai tuohta, keskellä puunaula.	1	
2109	106		102,45	296,07	7,37	tuohi/kivi	verkon paino	Tuohipunoksen ympäröimä kivi.	1	
2110	106					nahka	kengänkorko	Korkolapun paloja.	2	
2111	104					nahka	leikkuujäte		1	
2112	104					nahka	leikkuujäte		2	
2113	104					nahka	leikkuujäte		2	
2114	104					nahka	kappale		1	
2115	104					nahka	kappale		1	
2116	104					nahka	kenkä	Naisten teräväkärkisen kengän pohja ja muita osia. Koristeltu nahalla päällystetty korko.	1	
2117	104					nahka	kengän antura	Keskeltä tiimalasimaisesti kapeneva antura.	1	
2118	109					nahka	kengän antura	Anturan pala, etuosaa?	1	
2119	109					nahka	leikkuujäte		2	
2120	114		104,76	297,08	7,33	tuohi/kivi	verkon paino	Tuohipunoksella päällystetty kivi.	1	

KM	Y	Tarkenne	Xkoo	Ykoo	Zkoo	Materiaali	Laji	Kuvaus	Kpl	Mitat
2121	115		103,57	296,94	7,27	tuohi/kivi	verkon paino	Tuohipunoksella päällystetty kivi.	1	
2122	116					nahka	kengän antura	Kapea, tylppäkärkinen antura.	1	
2123	116					nahka	kengänkorko	Korkolappu, jossa naulanreikiä.	1	
2124	117					nahka	kengän osa/osia	Riekaleita.	3	
2125	074(b)					nahka	kappale	Kenkien ym. kappaleita.	16	

Eläinten luut, KM 2000002:2126-2235 Liite VIId

KM	Y	Tarkenne	Laji	Paino_g	Muuta
2126	005a		palamattomia eläinten luita	7117,1	Analysoitu
2127	005a		palaneita eläinten luita	11	
2128	005a	R 6:n päältä	palamattomia eläinten luita	220,1	Analysoitu
2129	005a	R 6:n välistä	palamattomia eläinten luita	1722,9	Analysoitu
2130	005a	R 6:n välistä	palaneita eläinten luita	11,3	
2131	005a	R 6:sta purettaessa S-pääty	palamattomia eläinten luita	1183,8	Analysoitu
2132	005a	R 6:sta purettaessa N-pääty	palamattomia eläinten luita	603,4	Analysoitu
2133	005b		palamattomia eläinten luita	2006,3	Analysoitu
2134	005c		palamattomia eläinten luita	867,1	Analysoitu
2135	005c		palaneita eläinten luita	0,3	
2136	005d		palamattomia eläinten luita	1159,1	Analysoitu
2137	005e		palamattomia eläinten luita	176,3	Analysoitu
2138	005h		palamattomia eläinten luita	1799,9	Analysoitu
2139	005h		palaneita eläinten luita	1	
2140	005i		palamattomia eläinten luita	189,4	Analysoitu
2141	005j		palamattomia eläinten luita	1977,9	Analysoitu
2142	005j		palaneita eläinten luita	1	
2143	005g		palamattomia eläinten luita	2089	Analysoitu
2144	005g		palaneita eläinten luita	2,1	
2145	005l		palamattomia eläinten luita	2761	Analysoitu
2146	005l		palaneita eläinten luita	1,1	
2147	013		palamattomia eläinten luita	783,8	
2148	029		palamattomia eläinten luita	121,7	
2149	029		palaneita eläinten luita	7	
2150	030		palamattomia eläinten luita	17,8	
2151	032		palamattomia eläinten luita	277,3	
2152	033		palamattomia eläinten luita	319,4	
2153	033		palaneita eläinten luita	1,7	
2154	039		palaneita eläinten luita	1,8	
2155	039		palamattomia eläinten luita	1024,3	
2156	045		palamattomia eläinten luita	108,4	

KM	Y	Tarkenne	Laji	Paino_g	Muuta
2157	045		palaneita eläinten luita	0,2	
2158	046		palamattomia eläinten luita	1649,3	Analysoitu
2159	046		palaneita eläinten luita	2,5	Analysoitu.
2160	049		palamattomia eläinten luita	232,4	
2161	050		palamattomia eläinten luita	79,6	
2162	052		palamattomia eläinten luita	2443,7	Analysoitu
2163	052		palaneita eläinten luita	17,1	Analysoitu
2164	053		palamattomia eläinten luita	888,1	
2165	065a		palamattomia eläinten luita	70,4	
2166	066		palamattomia eläinten luita	173,1	
2167	066		palaneita eläinten luita	9,2	
2168	069		palamattomia eläinten luita	1347,4	Analysoitu
2169	069		kalanluita ja -suomuja	0,6	Analysoitu
2170	070		palamattomia eläinten luita	8141,8	Analysoitu
2171	070		palaneita eläinten luita	2,9	Analysoitu
2172	070		kalanluita ja -suomuja	0,1	Analysoitu
2173	071		palamattomia eläinten luita	250,4	Analysoitu
2174	076		palamattomia eläinten luita	2616,4	Analysoitu
2175	076		palaneita eläinten luita	2,5	Analysoitu
2176	077		palamattomia eläinten luita	6552,6	Analysoitu
2177	077		palaneita eläinten luita	4,4	Analysoitu
2178	077/083		palamattomia eläinten luita	556,4	Analysoitu
2179	078		palamattomia eläinten luita	4115,9	Analysoitu
2180	078		palaneita eläinten luita	3,2	Analysoitu
2181	079		palamattomia eläinten luita	102,1	Analysoitu
2182	081		palamattomia eläinten luita	72,5	
2183	083		palamattomia eläinten luita	506,5	Analysoitu
2184	086		palamattomia eläinten luita	173,9	
2185	086		palaneita eläinten luita	1,1	
2186	088		palamattomia eläinten luita	28,1	
2187	091		palamattomia eläinten luita	58,9	
2188	093		palamattomia eläinten luita	96,3	
2189	095		palamattomia eläinten luita	979,6	
2190	096		palamattomia eläinten luita	528,5	Analysoitu
2191	096		palaneita eläinten luita	3,6	Analysoitu

KM	Y	Tarkenne	Laji	Paino_g	Muuta
2192	097		palamattomia eläinten luita	145	Analysoitu
2193	098a		palamattomia eläinten luita	65,6	Analysoitu
2194	098		palamattomia eläinten luita	644,3	Analysoitu
2195	098		kalanluita ja -suomuja	1,2	Analysoitu
2196	099		palamattomia eläinten luita	620,2	
2197	099		palaneita eläinten luita	4,4	
2198	101		palamattomia eläinten luita	89,4	
2199	102		palamattomia eläinten luita	374,2	
2200	105		palamattomia eläinten luita	38,5	Analysoitu
2201	105		palaneita eläinten luita	0,4	Analysoitu
2202	106		palamattomia eläinten luita	1165	Analysoitu
2203	106		palaneita eläinten luita	2,4	Analysoitu
2204	107		palamattomia eläinten luita	119,8	
2205	109		palamattomia eläinten luita	454,8	
2206	110		palamattomia eläinten luita	298,6	
2207	114		palamattomia eläinten luita	781,8	
2208	116		palamattomia eläinten luita	599,2	
2209	073		palamattomia eläinten luita	5365,6	
2210	073		palaneita eläinten luita	18,3	
2211	"073"	R 19b/R 22	palamattomia eläinten luita	451,5	
2212	074		ihmisen leukaluu (palamaton)	31,6	
2213	074		palamattomia eläinten luita	3356,5	
2214	074		palaneita eläinten luita	52,5	
2215	074b		palamattomia eläinten luita	1066,5	
2216	080		palamattomia eläinten luita	2938,8	
2217	080		palaneita eläinten luita	38,3	
2218	082		palamattomia eläinten luita	2301,9	
2219	082		palaneita eläinten luita	17,4	
2220	085		palamattomia eläinten luita	732,1	
2221	085		palaneita eläinten luita	2,4	
2222	089		palamattomia eläinten luita	3670,9	
2223	089		palaneita eläinten luita	23,5	
2224	090		palamattomia eläinten luita	1344	
2225	094		palamattomia eläinten luita	2390,2	Analysoitu
2226	094		palaneita eläinten luita	5,5	

KM	Y	Tarkenne	Laji	Paino_g	Muuta
2227	103		palamattomia eläinten luita	1341,9	Analysoitu
2228	103		palaneita eläinten luita	6	
2229	104		palamattomia eläinten luita	2608,8	Analysoitu
2230	104		palaneita eläinten luita	3,2	Analysoitu
2231	108		palamattomia eläinten luita	128,9	
2232	108		palaneita eläinten luita	0,6	
2233	111		palamattomia eläinten luita	135,9	
2234	112		palamattomia eläinten luita	812,3	
2235	117/118		palamattomia eläinten luita	117,1	

Maaliskuun 2000 kaivauksen löydöt, KM 2000002:2236-2280

Liite VIIe

KM	Y	Tarkenne	Materiaali	Laji	Kuvaus	Kpl	Mitat	Paino_g	Muuta
2236	005d	R16:sta päältä	punasavi	astia	Kylkipaloja ja vertikaalin korvan katkelma. Sisäpinnalla kellanruskea lasitus, ulkopinta rihlattu. Korvan ulkopinnan keskellä syvä uurre, tyvessä lasitusvaluma.	5	Korvan pit. 92 mm, lev. 30 mm	148,2	
2237	005d	R16:sta päältä	fajanssi	astia	Lautasen reunapala. Ulkopinnalla beige lasitus, sisäpinnalla valkoinen, jossa violettia ja keltaista koristelua.	1		36,8	
2238	005d	R16:sta päältä	fajanssi	astia	Lautasen kylkipaloja. Ulkopinnalla beige lasitus, sisäpinnalla valkoinen, jossa sinistä kukkakoristelua.	3		44,1	Samaa kuin Y79:n KM 2000002:
2239	005d	R16:sta päältä	valkosavi	liitupiipun pesä	Pienehkö pesä, jossa leveä kanta. Kannan ja varren tyvessä paksunnos, mahdollista korjaussavea?	1	halk. 20 mm.	19,6	
2240	005d	R16:sta päältä	lasi	ikkuna	Vaaleanvihreää.	1		2,5	
2241	005h	R6:n välistä	punasavi	astia	Kylkipala. Sisäpinnalla kellanruskea lasitus, ulkopinta nokinen.	1		18,3	
2242	005h	R6:n välistä	fajanssi	astia	Lautasen kylkipala. Pinnoilla valkoinen lasitus, sisäpinnalla sinistä kukka- ja viivakoristelua.	1		26,6	
2243	005h	R6:n välistä	valkosavi	liitupiipun varsi	Katkelmia.	5		21,7	
2244	005l		punasavi	astia	Vadin kylkipala. Sisäpinnalla jälkiä boluskoristelusta (vihreää) ja kellanvihreä lasitus.	1		11,9	
2245	005l		lasi	ikkuna	Vihreää.	1		6,7	
2246	077		tekstiili	tilkku	Ristikkäiskudosta.	1			

KM	Y	Tarkenne	Materiaali	Laji	Kuvaus	Kpl	Mitat	Paino_g	Muuta
2247	077		punasavi	astia	Kylkipala ja korvan katkelma. Sisäpinnalla ja korvan tyvessä väritön lasitus. Korvan ulkopinnalla vihertäviä lasitusroiskeita ja keskellä syvä uurre. Korva voimakkaasti taivutettu, lähes O:n mallinen.	2	Kahvan pit. 56 mm, lev. 16 mm.	49,5	
2248	077		punasavi	astia	Kylkipala. Sisäpinnalla kulunut vihertävä lasitus.	1		5,1	
2249	077		fajanssi	astia	Kylkipala. Pinnoilla valkoinen lasitus.	1		1,2	
2250	077		valkosavi	liitupiipun varsi	Katkelma.	1		2,9	
2251	077		tuohi/kivi	verkonpaino	Tuohesta leikattu kukkaromainen paino, jonka yläosa sidottu kiinni keskellä olevan reiän läpi pujotetuilla vitsaksella. Sisällä kivi.	1		49	
2252	078		rauta	hela	Ovenhela ? Litteä levy, toisessa päässä pyöreähkö levennys, jonka keskellä neliönmuotoinen reikä. Toista päätä taivutettu hieman, sen keskellä ollut reikä, jonka kohdalta hela katkennut. Muuttunut siniseksi.	1	Leveys 27 mm	98,6	
2253	078		rauta	hela	Ohutta rautalevyä, jonka toinen pää tekee loivan kulman. Kulman keskellä reikä. Molemmat päät katkenneet. Muuttunut siniseksi.	1		9,2	
2254	078		punasavi	astia	Ruukun pohja ja korva. Sisäpinnalla vaalea saviliete. Pohjan ulkopinta koverrettu, pinnalla sormipainanteita. Korva leveä ja sen keskellä kaksi uurretta.	2	Pohjan halk. 790 mm, korvan lev. 35 mm	192	
2255	078		punasavi	astia	Reunapaloja, pinnat ja reuna osin lohjenneet, reunassa ja sisäpinnalla jäljellä vähän väritöntä lasitusta.	2		37,2	
2256	078		punasavi	astia	Reunapala. Sisäpinnalla ja reunassa väritön lasitus. Reuna taitettu ulkopinnalle.	1		15,4	

KM	Y	Tarkenne	Materiaali	Laji	Kuvaus	Kpl	Mitat	Paino_g	Muuta
2257	078		punasavi	astia	Reunapala. Pinnoilla väritön lasitus, reuna osin murtunut.	1		4,6	
2258	078		punasavi	astia	Kylkipaloja. Sisäpinnalla ruskeanvihreä lasitus.				
2259	078		valkosavi	liitupiipun varsi	Katkelmia.	2		3,2	
2260	078		lasi	ikkuna	Vihreitä, retusoituja.	2		4,2	
2261	078		lasi	ikkuna	Vihreää.				
2262	078		pii	iskos	Harmaata.	1		3,6	
2263	078		kuitu	köysi	Nyöritetyn köyden pätkä.	1	Paksuus 14 mm		
2264	079		rauta	astia	Padan reunapala. Reuna hieman vahvistettu, ulkopinnalla kapea kohoviiva reunan alapuolella.	1	Suun halk. n. 300 mm.	115,2	
2265	079		punasavi	astia	Padan / pannun jalka. Töppömäinen, jalan alapinta voimakkaasti nokeentunut, pohjan ulkopinnalla väritön lasitus, sisäpinnalla vihreä.	1	Jalan kork. n. 20 mm.	29,4	
2266	079		punasavi	astia	Kylkipala. Sisäpinnalla boluskoristelua ja ruskea lasitus.	1		6,3	
2267	079		punasavi	astia	Kylkipaloja, Sisäpinnalla tummaksi muuttunut lasitus.	2		42,8	
2268	079		fajanssi	astia	Lautasen kylki- ja reunapaloja. Ulkopinnalla beige lasitus, sisäpinnalla valkoinen ja sinistä kukkakoristelua.	5	Reunan halk. n. 280 mm	75,3	Samasta astiasta kuin Y5d:n KM 2000002:
2269	079		fajanssi	astia	Reunapaloja.Pinnoilla valkoinen lasitus.	2		4,6	
2270	079		valkosavi	liitupiipun varsi	Katkelma.	1		1	
2271	098b		punasavi	astia	Kylkipala. Sisäpinnallajälkiä boluskoristelusta ja ruskeasta lasitteesta, ulkopinnalla rihlausta.	1		12,5	
2272	098b		valkosavi	liitupiipun varsi	Katkelma.	1		2,7	

KM	Y	Tarkenne	Materiaali	Laji	Kuvaus	Kpl	Mitat	Paino_g	Muuta
2273	098b		puu	kansi/pohja	Tynnyrin pohjan tai kannen puolikas. Keskellä reunassa kaksi koloa, johon toinen puolikas kiinnitetty. Reunat viistottu.	1	Halk. 450 mm		
2274	120		puu	kansi	Puuastian kannen puolikas, ohut. keskellä reikä. Huonokuntoinen.	1	Halk. 270 mm		
2275	121		punasavi	astia	Kylkipala. Sisäpinnalla vihreää boluskoristelua ja väritön lasitus.	1		8,4	
2276	121		lasi	astia	Passglasin kylkipaloja. Toisessa jäljellä pyöreää lasinauhaa, toisesta irronnut. (Irronneet toisistaan kylkitaitteen kohdalta.)	2		4	
2277	052		punasavi	astia	Kolmijalkapadan pohjaa ja lyhyen jalan katkelma. Väritön lyijylasite sisäpinnalla.	1		52,9	Vuoden 1999 löytö; löytynyt luiden joukosta analysoinnin yhteydessä.
2278	077		punasavi	astia	Kolmijalkapadan kahvan tyviosan katkelmia. Peukalonpainanne.	2		15,5	Vuoden 1999 löytöjä; löytyneet luiden joukosta analysoinnin yhteydessä.
2279	078		punasavi	astia	Vadin reunapala. Vihreä lyijylasitus sisäpinnalla.	1		14,8	Vuoden 1999 löytö; löytynyt luiden joukosta analysoinnin yhteydessä.
2280	078		fajanssi	astia	Palanut lautasen reunapala.	1		3,7	Vuoden 1999 löytö; löytynyt luiden joukosta analysoinnin yhteydessä.

POISTETUT LÖYDÖT
(löydöt, jotka talletettiin kentällä mutta poistettiin jälkityövaiheessa)

S-ALUE

Länsiprofiili / länsiprofiilin suoristus, 31.8.-1.9.
- ruskeaa pullolasia
- väritöntä pullo-, astia- ja tasolasia
- opaalilasia
- posliinia
- fajanssia
- punasavikeramiikkaa
- liitupiipun varsia
- rautanauloja ja -levyjä
- palamattomia eläinten luita, kalansuomuja, -nikamia, -ruotoja

Kaakkoiskulma, pinta, 1.9.
- vihreää pullolasia
- liitupiipun varsi

Eteläprofiili, 1.9.
- väritöntä tasolasia
- liitupiipun varsi
- rautanauloja, rautalevyn kappale
- eläimen luu

Koillisnurkka, pinta, 31.8.
- vihreää, ruskeaa ja väritöntä pullolasia
- värittömän lääkepullon pohja
- fajanssia (valkoinen lautanen / paistivati, maalauskoristeltua)
- punasavikeramiikkaa (kukkaruukkua ja sisäpinnalta lyijylasitettua)
- punasavikaakelia
- posliinia (osin palanutta)
- vihreää tasolasia (ei retusoitua)
- liitupiipun varsi
- rautanauloja ja -levyä
- eläinten luita, kalan nikamia ja ruotoja

Pohjoispääty, -osa, -reuna, 31.8.-1.9.
- valkoinen fajanssilautanen, piiposliinilautanen, vihreällä siirtokuvalla koristellun fajanssilautasen reuna
- kultamaalatun posliinikupin pohja
- liitupiipun varsia
- väritöntä ja vihreää tasolasia
- ruskeaa ja vihreää pullolasia
- sinistä ja vihreää astialasia
- punasavikaakelia
- rautanauloja, -hakasia ja -levyjä
- eläinten luita

R2:n sisäpuolen pintapuhdistus, 31.8.-1.9.
- punasavikeramiikkaa (kukkaruukkua, sisäpinnalta lyijylasitettua)
- posliiniteevadin reuna, maalauskoristelua, kasviaihe (venäläistä?)

- fajanssia (molemmilla puolilla sinistä maalauskoristelua, koristelematonta valkoista)
- liitupiipun varsi
- vihreää ja väritöntä tasolasia (runsaasti)
- vihreää ja ruskeaa pullolasia
- väritöntä astialasia
- punasavikaakelia
- rautanauloja ja -levyä
- eläinten luita

R2:n eteläpuoli, 1.9.
- liitupiipun varsia
- sisäpinnalta lyijylasitettua punasavikeramiikkaa
- valkoista fajanssia
- opaalilasia
- väritöntä ja vihreää pullo-, astia- ja tasolasia
- piin pala
- rautanauloja ja -levyä
- munankuoria
- kalansuomuja, -nikamia ja -luita
- eläinten luita

R3
- liitupiipun varsi
- valkoista fajanssia
- ruskeaa pullolasia
- rautaroinaa

S-pihan itäosa, 23.-24.8.
- liitupiipun varsia ja pesän katkelma
- vihreää pullolasia
- vihreää ja väritöntä tasolasia
- valkoista ja palanutta fajanssia
- maalauskoristeltua fajanssia (venäläistä teevatia?)
- punasavikeramiikkaa (lyijylasitettua, osin palanutta)
- rautanauloja
- eläinten luita

S-piha, pinta, 23.8.-1.9.
- fajanssia (maalauskoristeltua, siirtokuvia, valkoista)
- piiposliinia
- kivitavaraa
- opaalilasia
- punasavikeramiikkaa (lyijylasitettua, boluskoristeltua)
- punasavikaakelia
- liitupiipun varsia, pesän katkelma
- kuparikorkki tms.
- vihreää pullolasia
- väritöntä ja vihreää tasolasia (osa palaneita)
- rautanauloja ja -levyä
- eläinten luita ja hampaita

Y 16, 9.9.
- fajanssia (maalauskoristeltua, valkoista)
- posliinia
- punasavikeramiikkaa (lyijylasitettua)

- vihreää ja ruskeaa pullolasia
- väritöntä astialasia
- väritöntä ja vihreää tasolasia
- liitupiipun varsia ja pesän katkelma
- punasavikaakelia
- rautanauloja ja -lankaa

Y 17, 14.9.
- fajanssia (valkoista, jossa sinistä maalauskoristelua)
- punasavikeramiikkaa (sisäpinnalla lyijylasitus, boluskoristelua)
- vihreää ja väritöntä astia- ja pullolasia
- vihreää ja väritöntä tasolasia
- liitupiipun varsi
- punasavikaakelia
- rautanauloja
- rautalevy (30cm x 40cm)

Y 26, 16.9.
- fajanssia (valkoista)
- vihreää pullolasia
- vihreää ja väritöntä tasolasia
- liitupiipun varsi
- eläimen luu

Y 28, 9.9.
- fajanssia (valkoista)
- väritöntä ja vihreää tasolasia
- liitupiipun varsi

Y 37, 14.9.
- fajanssia (valkoista)
- punasavikeramiikkaa (sisäpinnalla lyijylasitus, boluskoristelua)
- vihreää ja väritöntä tasolasia

Y 41, 43 ja 44
- fajanssia
- punasavikeramiikkaa
- tasolasia
- liitupiipun varsia
- punasavikaakelia
- rautanauloja
- eläinten luita

N-ALUE

N-pihan puhdistus, 22.9.
- väritöntä ja vihreää tasolasia
- ruskeaa ja vihreää pullolasia
- punasavikeramiikkaa (sisäpinnalla lyijylasitus)
- fajanssia (valkoista ja sinisellä koristeltua)
- liitupiipun varsia

Y 54, 24.9.
- väritöntä ja vihreää tasolasia

- ruskeaa ja vihreää pullolasia
- punasavikeramiikkaa (lyijylasitettua)
- fajanssia (valkoista ja vaaleansinistä)
- posliinia (punaisella koristeltua)

Y 55, 24.9.
- väritöntä ja vihreää tasolasia
- vihreää ja väritöntä pullolasia
- fajanssia (valkoista ja vaaleansinistä tummansinisellä koristeltua)
- posliinia
- liitupiipun varsi

Y 57, 5.10.
- väritöntä ja vihreää tasolasia
- vihreää pullolasia
- väritöntä astialasia
- punasavikeramiikkaa (lyijylasitus, boluskoristelua)
- kivitavaraa (keltainen suolalasitus)
- fajanssia (valkoista ja sinisellä koristeltua)
- posliinia (sinisellä koristeltua)
- liitupiipun varsia

Y 58, 6.-7.10.
- väritöntä ja vihreää tasolasia
- vihreää pullolasia
- väritöntä astialasia
- punasavikeramiikkaa (lyijylasitettua, osassa boluskoristelua)
- fajanssia (valkoista, vaaleanpunaista, vaaleansinistä, tummansinisellä koristeltua)

Y 62, 27.9.- 5.10.
- väritöntä ja vihreää tasolasia
- vihreää ja ruskeaa pullolasia
- fajanssia (valkoista)
- posliinia (kultakoristeltua)

Y 62, R19 a:n päältä, 28.9.
- pala vihreää tasolasia
- punasavikaakelia

Y 62, R19 b:n päältä, 28.9.
- vihreää tasolasia
- vihreää pullolasia

Y62, R19 c:n päältä, 27.9.- 28.9.
- vihreää ja väritöntä tasolasia (yht. 430 g)
- vihreää, ruskeaa ja väritöntä pullolasia
- väritöntä astialasia
- punasavikeramiikkaa (osassa lyijylasitusta)
- fajanssia (valkoista ja sinisellä koristeltua) (yht. 290 g)
- posliinia (kultakoristeltua)

Y 62, R19 d:n päältä, 27.9.
- väritöntä ja vihreää tasolasia
- vihreää ja ruskeaa pullolasia
- fajanssia (valkoista ja sinisellä koristeltua)

- posliinia (kultakoristeltua ja sinisellä koristeltua)
- punasavikaakelia

Y 62, R19 a:n alta, 4.10.
- vihreää ja väritöntä tasolasia
- vihreää ja väritöntä pullolasia
- fajanssia (valkoista, osittain palanutta)

Y 62, R19 b:n alta, 4.10.
- vihreää tasolasia
- vihreää pullolasia
- punasavikeramiikkaa
- fajanssia (valkoista ja sinisellä koristeltua, osittain palanutta)

Y 62, R19 c:n alta, 1.10.
- vihreää ja väritöntä tasolasia
- vihreää pullolasia
- väritöntä astialasia
- punasavikeramiikkaa
- fajanssia (valkoista ja sinisellä koristeltua)
- posliinia (punaista maalauskoristelua)

Y 62, R 19 d:n alta, 1.- 5.10.
- vihreää ja väritöntä tasolasia (yht. 810 g)
- vihreää pullolasia
- väritöntä astialasia
- fajanssia (valkoista, yht. 500 g)
- posliinia (kultakoristeltua)

Y 67, 30.9.-1.10.
- vihreää ja väritöntä tasolasia
- vihreää ja ruskeaa pullolasia
- väritöntä astialasia
- punasavikeramiikkaa
- fajanssia (valkoista ja sinisellä koristeltua)
- posliinia

Y "73", R19/R22, 13.10.
- vihreää ja väritöntä tasolasia
- vihreää pullolasia
- punasavikeramiikkaa (sisäpuolella lyijylasitus)
- fajanssia (sininen maalauskoristelu)
- posliinia (sinistä ja punaista maalauskoristelua)

Y 73, 11.- 14.10.
- vihreää ja väritöntä tasolasia (yht. 220 g)
- vihreää ja ruskeaa pullolasia (yht. 570 g)
- väritöntä astialasia
- punasavikeramiikkaa (osassa lyijylasitusta, yht. 320 g)
- fajanssia (valkoista ja sinisellä koristeltua)
- posliinia (sinistä koristelua)

RAKENNUSFRAGMENTTILUETTELO

Museoviraston rakennushistorian osaston rakennusfragmenttikokoelma, diar. 14.12.1999

R1223

:1 Tiilen katkelma, 175 x 100 x 50 mm
Vaalea, huokoinen massa. Nokinen, kahdessa osassa.
Löytöyhteys: Y83

:2 Tiilen katkelma, paksuus 40 mm
Kissanpennun tassun jälki.
Löytöyhteys: Y90

:3 Tiili, 205 x 105 x 50 mm
Palanut, epämuodostunut.
Löytöyhteys: Y105

:4 Tiili, 215 x 120 x 60 mm
Halkeillut, epämuodostunut, karkea sekoite.
Löytöyhteys: Y105

MAANÄYTELUETTELO

Näytteiden koko 1 litra
Ks. erillinen makrofossiilianalyysi

Nro	Yks.	Xkoo	Ykoo	Zkoo	Yhteys	Muuta	Pvm	Otti
M1	Y5c				Tasosta	Puulastukerroksesta.	2.9.	MN
M2	Y5a				Tasosta	Puulastukerroksesta.	3.9.	JE
M3	Y29				Tasosta	Uuninpohja R8:n sisältä.	3.9.	JE
M4	Y5a	101,17	296,44	7,64	Tasosta	Puulastukerroksesta.	9.9.	KV
M5	Y5g	103,85	292,25	7,92	Tasosta	Puulastukerroksesta.	9.9.	MN
M6	Y16	110,80	294,10	7,58	Tasosta	R2b-c:n pohjoisosasta.	16.9.	KV
M7	Y16	108,63	291,56	7,62	Profiilista	R2b-c:n eteläosasta, sis. suomuja ja ruotoja.	16.9.	MN
M8	Y28	108,67	289,86	7,51	Profiilista	R2a:n eteläosasta, sis. suomuja ja ruotoja.	16.9.	MN
M9	Y5j	103,983	293,40	7,49	Tasosta	Puulastu/lantakerroksesta.	23.9.	SH
M10	Y5k	105,02	291,72	7,55	Tasosta	Puumöhnäkerroksesta.	28.9.	EH
M11	Y49	106,44	296,08	7,68	Tasosta	Luoteisnurkasta, kivikon päältä. *Huom. Muuta oikea Y-nro näytepussiin!*	29.9.	JE
M12	Y66	105,12	291,00	7,49	Tasosta	Sammalta ja havuja.	4.10.	KV
M13	Y65a	103,24	290,49	7,45	Tasosta	Maata ja hiiltä nuotionpohjasta.	4.10.	KV
M14	Y66+ Y69	103,90	291,60	7,44	Tasosta	Kasvinjäänteitä.	4.10.	KV
M15	Y69	101,02	291,69	7,36	Tasosta	Lantaa?	4.10.	MN
M16	Y62				Tasosta	Alemman N-vesikourun sisältä (R20a).	5.10.	TH
M17	Y70	104,61	293,08	7,38	Tasosta	Kerppujen keskeltä.	8.10.	JE
M18	Y70	104,77	290,86	7,42	Tasosta	Risua.	8.10.	JE
M19	Y70	103,63	290,01	7,39	Tasosta	Orgaanista maata.	12.10.	MN
M20	Y77	103,20	291,02	7,26	Tasosta	Orgaanista maata.		MN
M21	Y77	103,18	293,80	7,04	Tasosta	Ojasta.	19.10.	TH
M22	Y78	98,75	296,20	7,53	Tasosta	Orgaanista maata.	20.10.	SH
M23	Y83/ Y84	100,44	293,35	6,93	Tasosta	Ojan pohjalta.	22.10.	MN
M24	Y78	98,29	296,24	7,56	Tasosta	Tynnyrin pohjan alta.	22.10.	SH
M25	Y83	105,82	292,57	7,20	Tasosta	Lantaa?	22.10.	WP
M26	Y88	101,48	289,86	7,10	Tasosta	Perusmaan noen värjäämää pintaa.	26.10.	SH
M27	Y88	102,55	291,70	7,11	Tasosta	Perusmaan noen värjäämää pintaa.	26.10.	KV
M28	Y88	102,28	296,57	7,62	Tasosta	Perusmaan noen värjäämää pintaa.	26.10.	MN
M29	Y52	101,88	296,89	7,54	Tasosta	Talon eteisen lattiakerrosta.	28.10.	MN
M30	Y52	101,07	296,65	7,53	Tasosta	Talon eteisen lattiakerrosta.	28.10.	MN
M31	Y5b			7,80	Profiilista	Puulastukerrosta. Ks. S-alueen R2:n eteläpuolinen pohjoisprofiili.	3.11.	MN

M32	Y5k			7,70	Profiilista	Puulastukerrosta. Ks. S-alueen R2:n eteläpuolinen pohjoisprofiili.	3.11.	MN
M33	Y69			7,60	Profiilista	Orgaanista maata. Ks. S-alueen R2:n eteläpuolinen pohjoisprofiili.	3.11.	MN
M34	Y66+ Y70			7,50	Profiilista	Rahkasammalta (Y66) ja sen päällä ollutta orgaanista kerrosta (Y70). Ks. S-alueen R2:n eteläpuolinen pohjoisprofiili.	3.11.	MN
M35	Y77			7,40	Profiilista	Puulastukerrosta. Ks. S-alueen R2:n eteläpuolinen pohjoisprofiili.	4.11.	MN
M36	Y83			7,25	Profiilista	Lantaa ja orgaanista maata. Ks. S-alueen R2:n eteläpuolinen pohjoisprofiili.	4.11.	MN
M37	Y106	102,44	297,05	7,38	Tasosta	R23b:n (parituvan eteinen) sisältä.	4.11.	KV
M38	Y65b			7,45	Profiilista	S-alueen eteläprofiilin nuotionpohjasta (ks. profiilikartta).	5.11.	KV
M39	Y83	101,24	294,59	7,09	Tasosta	Lantakerroksesta.	8.11.	MN
M40	Y52			7,55	Profiilista	R23b:n (partuvan eteinen) latiakerrosta. Ks. S-alueen itäprofiili.	15.11.	KV
M41	Y106			7,45	Profiilista	R23b:n lattiakerroksen alta. Ks. S-alueen itäprofiili.	15.11.	JE
M42	Y77			7,30	Profiilista	Orgaanista maata ja puulastua. Ks. S-alueen itäprofiili.	15.11.	JE
M43	Y115			7,15	Profiilista	Täytehiekkakerroksesta. Ks. S-alueen itäprofiili.	15.11.	JE
M44	Y83			7,00	Profiilista	Puuastu- ja lantakerrosta. Ks. S-alueen itäprofiili.	15.11.	JE
M45	Y71			7,80	Pofiilista	Orgaanista maata R23a:sta (asuintupa). Ks. S-alueen R2:n eteläpuolinen pohjoisprofiili.	15.11.	JE
M46	Y116			7,10	Profiilista	Lantaa R23c:n (karjasuoja) pohjoisseinän kivijalan alta. Ks. S-alueen itäprofiili.	15.11.	JE
M47	Y98			7,35	Profiilista	R23c:n (karjasuoja) lattian päältä.	17.11.	MN
M48	Y120			7,20	Profiilista	R23c:n (karjasuoja) lattian alta.	17.11.	MN
M49	Y94			8,10	Profiilista	Orgaaninen, tiivis katukerros. Ks. N-alueen länsiprofiili	17.11.	MN
M50	Y118			7,55	Profiilista	Lantaa ja kuusenhavuja. Ks. N-alueen länsiprofiili.	17.11.	MN
M51	Y119			7,35	Profiilista	Tumma ja orgaaninen kerros. Ks. N-alueen länsiprofiili.	17.11.	MN

KERPPULUETTELO

Analyysit dos. Terttu Lempiäisen.
Rastilla merkityt kerput on säilytetty toistaiseksi.

Näyte	Yks.	X	Y	Z	Kuvaus	Säil.
10	069	103,96	292,00	7,45	Analysoimaton.	-
11	070	105,19	293,04	7,39	Koivukerppu. 540x170x80 mm.	-
12	070	105,53	292,66	7,40	Koivukerppu, jossa vähän lehtiä ja kuusenoksia, ei sidosta. 260x80x70 mm.	-
13	070	105,09	292,08	7,44	Koivukerppu, ei sidosta. 330x130x70 mm.	-
14	070	104,31	291,57	7,45	Koivukerppu, jossa runsaasti lehtiä, viljan olkea ja rahkasammalta, ei sidosta. 490x150x90 mm.	X
15	070	103,87	292,24	7,43	Koivukerppu, jossa lehtiä ja muutama mahdollinen sidosoksa (poikittaisia oksia). Runsaasti Polytrichum ??? –varsia (=karhunsammal?). 390x120x50 mm.	-
16	070	104,50	292,44	7,39	Koivukerppu, runsaasti rahkasammalta, ei sidosta. 220x100x40 mm.	-
17	070	104,45	292,80	7,38	Koivukerppu, alla runsaasti rahkasammalta, ei sidosta. 300x120x90 mm.	-
18	070	104,28	292,63	7,35	Koivukerppu, jossa runsaasti viljan olkea, ei sidosta. 250x80x60 mm.	-
19	070	104,85	292,58	7,37	Kaksi päällekkäistä koivukerppua, ei sidosta. 200x90x50 mm.	-
20	070	103,79	292,66	7,38	Koivukerppu, jossa runsaasti lehtiä, ei sidosta. 310x100x50 mm.	-
21	070	103,24	292,62	7,42	Koivukerppu, jossa rahka- ja karhunsammalta sekä viljan olkea, ei sidosta. 510x160x50 mm.	-
22	070	104,50	292,92	7,38	Koivua ja havupuuta, mm. paksuja lastuja, ei sidosta. Epämääräinen. 360x70x80 mm.	-
23	070	104,82	292,57	7,31	Koivukerppu, jossa kuusenoksia ja runsaasti rahkasammalta, ei sidosta. 300x140x60 mm.	-
24	070	104,92	292,50	7,34	Koivua, kuusenoksia ja runsaasti viljankorsia, ei sidosta. 400x160x80 mm.	-
25	070	104,49	292,46	7,36	Koivukerppu, jossa kuusenoksia, ei sidosta. 200x70x60 mm.	-
26	070	104,02	293,20	7,37	Koivukerppu, sidos jäljellä. 400x140x70 mm.	X
28	070	104,31	291,20	7,39	Koivukerppu, ei sidosta. 420x60x140 mm.	-
29	070	104,85	293,25	7,36	Koivukerppu, jossa runsaasti rönsyleinikin siemeniä, ei sidosta. 280x80x60 mm.	-
30	070	104,26	293,20	7,33	Koivua ja kuusenhavuja, tuohta sekä puunpaloja, ei sidosta. Ei mitattavissa.	-
31	070	104,65	293,85	7,32	Koivua, epämääräinen kimppu, ei sidosta. Ei mitattavissa.	-
32	070	103,77	293,91	7,30	Koivua, kuusta ja rukiin olkea. Ei sidosta. 300x130x60 mm.	-

33	070	103,89	292,61	7,33	Koivukerppu, ei sidosta. Ei mitattavissa.	-
34	070	103,06	292,41	7,29	Kuusihavukimppu, vähän koivua ja tuohta, ei sidosta. Ei mitattavissa.	-
35	070	106,38	292,86	7,40	Koivukimppu, jossa kuusenhavuja ja olkea (cerealia), ei sidosta. 230x130x80 mm.	-
36	070	103,45	293,66	7,32	Koivua ja kuusenoksia ja –neulasia sekä tuohta, ei sidosta. Ei mitattavissa.	-
37	070	103,50	294,05	7,34	Koivukerppu, jossa runsaasti rahkasammalta, ei sidosta. Ei mitattavissa.	-
38	070	103,60	293,43	7,32	Koivukerppu, jossa rahkasammalta. Ei sidosta. 600x220x70 mm.	X
39	070	102,92	293,06	7,34	Kaksi koivukerppua, ei sidoksia. 460x200x80 ja 430x180x80 mm.	-
40	070	101,50	295,86	7,36	Koivukerppu, jossa kuusenhavuja, ei sidosta. 400x170x50 mm.	X
41	070	101,01	291,26	7,31	Koivukerppu, ei sidosta. 330x130x60 mm.	-
42	070	101,24	291,30	7,32	Koivukerppu, jossa muutama täysikasvuinen lehti, ei sidosta. Homehtunut. 340x90x50 mm.	-
46	078	99,62	295,90	7,67	Koivukerppu, ei sidosta. 290x50x50 mm.	-
47	078	99,41	295,87	7,73	Koivukerppu, jossa katajanmarjoja ja –siemeniä, ei sidosta. 240x100x50 mm.	-
48	078	99,38	296,14	7,76	Koivukerppu, ei sidosta. 400x100x50 mm.	-
49	078	99,25	295,91	7,70	Osa koivukerppua. Ei mitattavissa.	-
50	078	99,20	296,22	7,73	Koivukerppu, ei sidosta. 340x150x80 mm.	-
51	078	99,32	296,16	7,69	Koivukerppu sekä kuusenoksia, epämääräinen, ei sidosta. 240x60x100 mm.	-
52	078	99,02	296,00	7,71	Koivukerppu, ei sidosta. 260x80x50 mm.	-
53	077	100,32	292,28	7,25	Puolikas koivukerppu, sidos jäljellä. 220x80x50 mm.	-
54	077	100,40	293,53	7,21	Analysoimatta.	X
55	078	99,36	296,50	7,72	Osa koivukerppua?, ei muotoa.	-
56	078	99,23	296,54	7,72	Koivukerppu, osat sikin sokin, seassa kuusenhavuja ja runsaasti katajanmarjojen siemeniä, ei sidosta. Ei mitattavissa.	-
57	078	98,38	296,17	7,53	Koivukerppu, jossa kuusenneulasia ja kaarnaa, ei sidosta. 260x110x60 mm.	-
58	083/84	101,77	293,62	6,88	Koivukerppu, ei sidosta. 280x100x55 mm.	-
59	052	102,80	296, 94	7,48	Analysoimaton.	-
62	05l	101,36	295,00	7,41	Koivukerppu, ei sidosta. 330x80x60 mm.	-
65	05k	101,88	292,76	7,42	Koivukerppu, puolet sidoksesta jäljellä. 35x100x60 mm.	X
71	069				Analysoimaton.	-
77	077				Kerpun osa?, heinää?	-

LUETTELO DENDROKRONOLOGISISTA NÄYTTEISTÄ

Näytteenotto FT Pentti Zetterberg 16.11.1999
Ks. erillinen ajoitusseloste

Nro	Yhteys	Selite
FIU 3601	R6	pitkittäinen mäntytukki
FIU 3602	Y70	irtolauta karjapihalta
FIU 3603	R6	pitkittäinen hirsi
FIU 3604	R6	pitkittäinen hirsi
FIU 3605	R6	osittain hiiltynyt, pitkittäinen hirsi
FIU 3606	R6	paaluparin pohjoinen paalu
FIU 3607	R23c	karjasuojan pohjoisseinän alin, salvottu hirsi
FIU 3608	R6	eteläisin paalu

Liite XII

HELSINKI, Suomen Pankki (Snellmaninkatu 4-6)

M. Niukkanen / Museovirasto 16.7.1999

KOEKUOPPA 1

Länsiprofiili 1:20

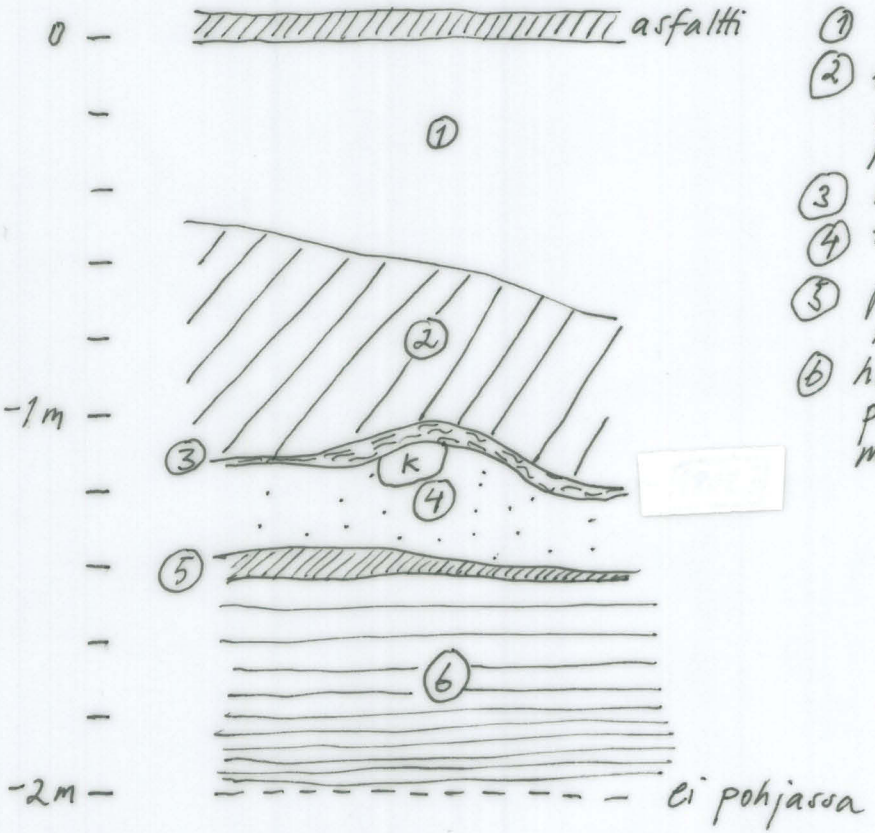

① täyttöä
② tiilimurskaa, hiekkaa, multaa, hiiltä, puuhippuja
③ maatunutta puuta
④ täytehiekkaa
⑤ puuta, hiiltä, orgaanista maata
⑥ hiekkaa, multaa, hiiltä, puuta, muuttuu sarisemmaksi alaspäin

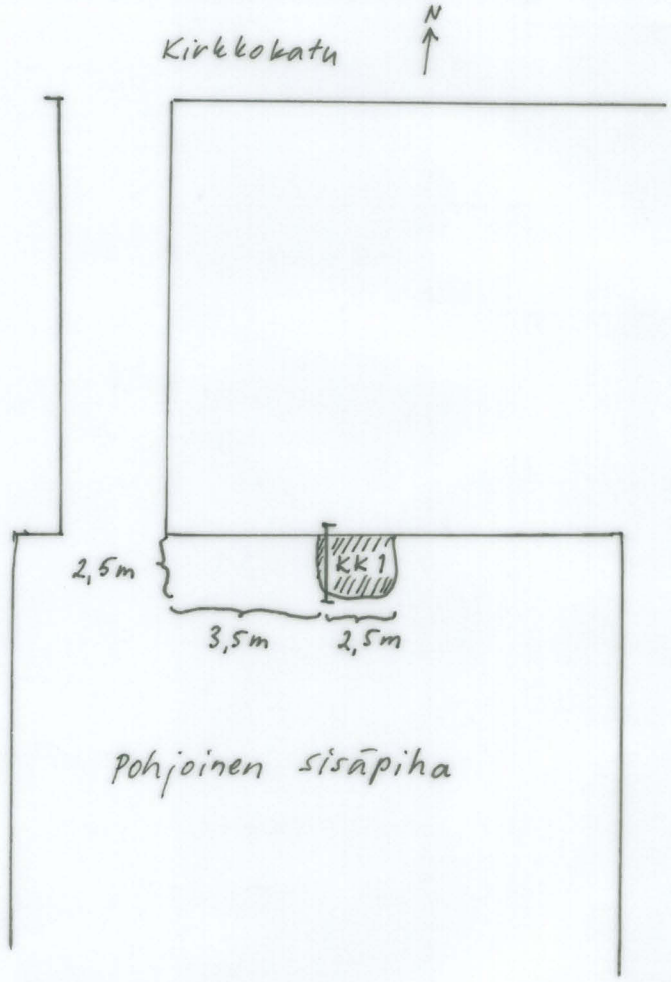

HELSINKI, Suomen Pankki (Snellmaninkatu 4-6)
M. Niukkanen / Museovirasto 16.7.1999

KOEKUOPPA 2
Itäprofiili 1:20

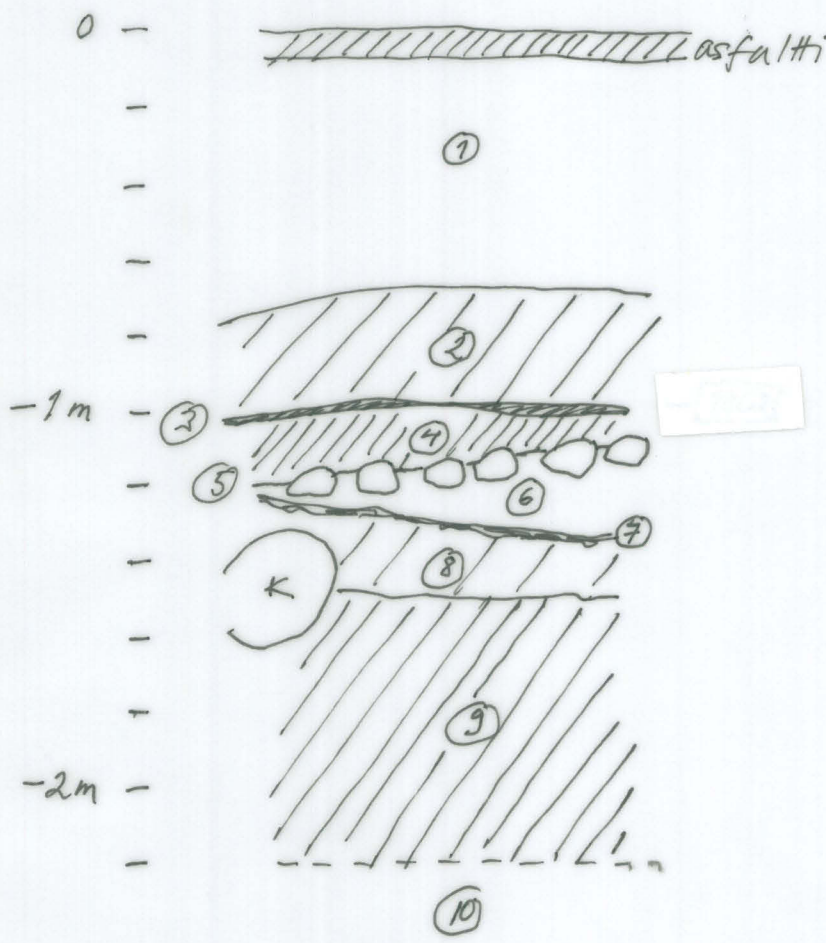

1. täyttöä
2. tiilimurskaa, laastia, hiekkaa
3. palokerros, hiiltynyt puu
4. tiilimurskaa, hiekkaa, hiiltä, kiviä
5. pihakiveys
6. vaaleaa hiekkaa
7. maatumatta / hiiltynyttä puuta
8. sekoittunutta hiekkaa
9. orgaanista, sitkeää tummaa maata
10. savi

